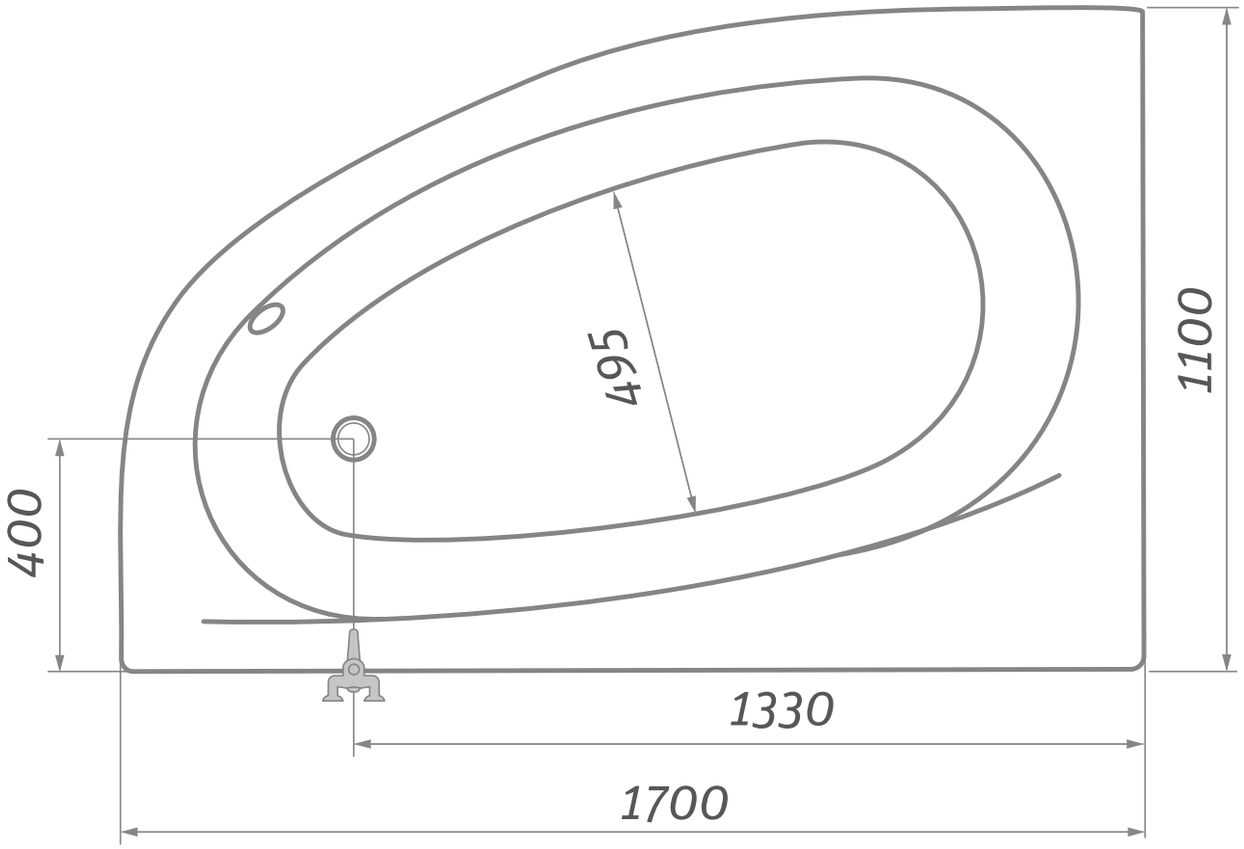
495
1100
400
1330
1700

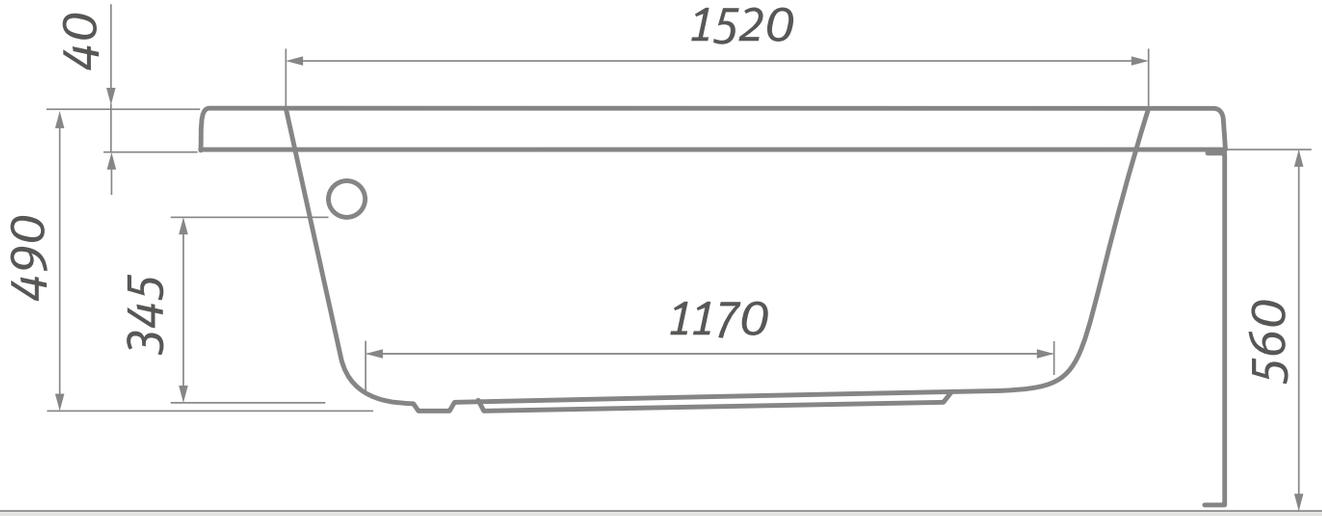
40
1520
490
345
1170
560

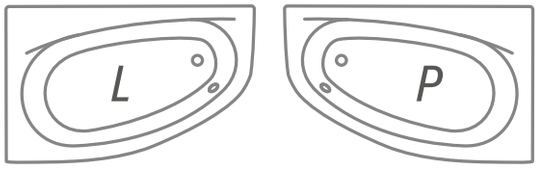
L
P