Sanitary Systems

Sprchové kouty | Vany | Vaničky

Roth

Technický katalog 2020

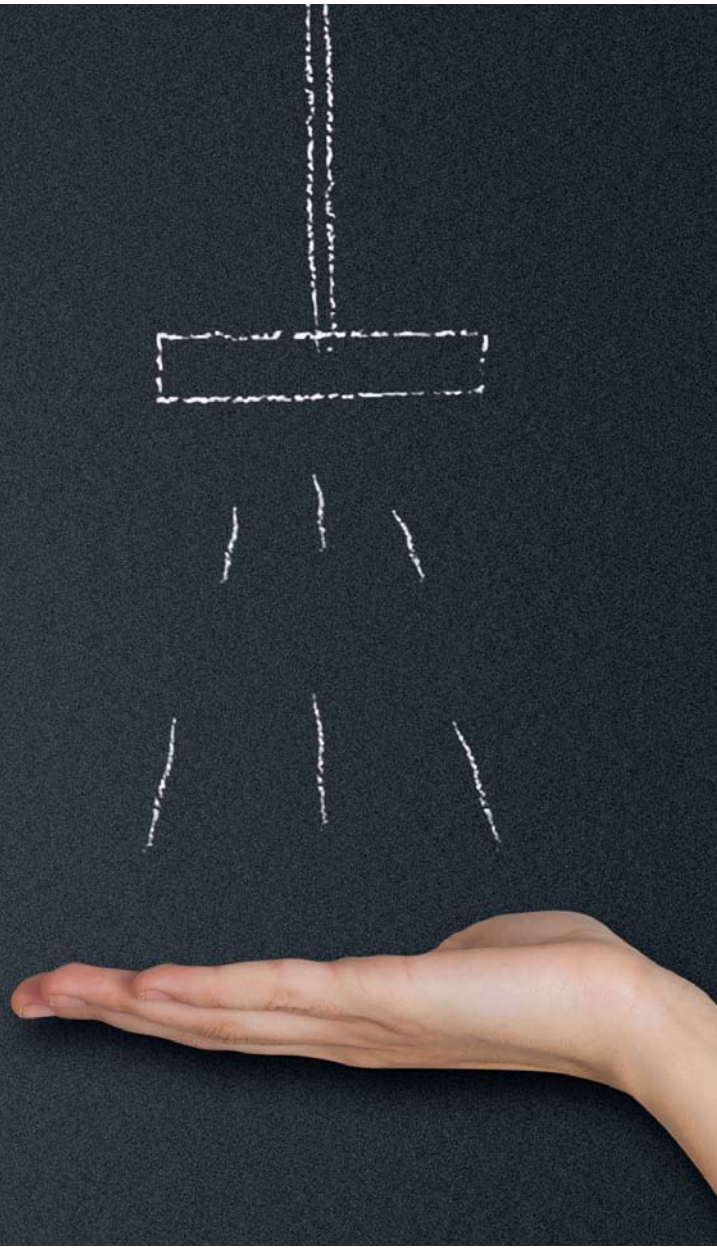

Shower for life

O nás

Precizní zpracování našich výrobků slaví úspěchy již od roku 1991 (pod jménem Roltechnik) nejen v ČR, ale i na nejnáročnějších trzích, jako je Německo, Rakousko, Švýcarsko a další.

V roce 2016 se společnost Roltechnik stala členem skupiny Roth Industries. Roth Industries je rodinná firma se sídlem v Německu s již 70ti letou historií a více než 1 300 zaměstnanci po celém světě. Roth je nadnárodní výrobce energetických a sanitárních systémů s celosvětovým zastoupením.

Více informací najdete na **www.roth-industries.de**

Nás toto spojení naučilo především vyšší preciznosti, dotažení i těch nejmenších detailů k dokonalosti a umění obstát na světovém trhu. Od 1. 1 .2020 převzala firma Roltechnik nový název **Roth Czech**. Přejmenováním názvu společnosti a značky byla dokončena integrace firmy Roltechnik do skupiny Roth. Naše produkty si užívají spokojení zákazníci ve 25 zemích světa. A další přibývají. Dáváme si totiž záležet na každém detailu.Splníme rovněž jakýkoliv požadavek na atypické řešení. Vždy se Vám budeme snažit vyjít vstříc. Inovujeme design výrobků ve spolupráci s nejlepšími designéry a naše technologie certifikují nejnáročnější německé autority.

Sprchové kouty

Hitech Line
HBR2 10
HBN1 12
HBO1+HBO1 14
HBO1+HBB 15

Kinedoor Line
KID2 18
KID2+KIB 20

Walk In Line
WALK G 24
WALK H 25
PHILLY LOFT HORIZON 27
ECWALK 28

Elegant Neo Line
GR2N 32
GDO1N + GDO1N 34
GDO1N + GBN 36
GDO1N + GZ 37

Elegant Line
GR2 40
GDOL1+GDOP1 42
GDOL1+GBP 44
GDNL1 45
GDN2 46
GDN2+UB 47

Tower Line
TR1 50
TR2 52
TR2 LIGHT 53
TDO1 + TDO1 54
TDO1 + TB 56
TCO1 + TB 57
TCO1 + TCO1 58
TBD 60
TZOL1 + TZOP1 62
TZNL1 64
TDN1 65
TCN1 66
TCN2 68
TCB 69
TDN2 70
TCW1 72
TBS 737

Ambient Line
AMR2N 76
AMD2 78
AMD2 + AMB 79

Exclusive Line
ECR2N 84
ECS2L + ECS2P 86
ECDO1N 88
ECD2L 90
ECDO1N + ECDBN 92
ECD2L + ECDBN 93

Proxima Line
PXR2N 96
PXS2L + PXS2P 98
PXDO1N 100
PXBN 101
PXD2N 102

Lega Lift Line
LZR2 106
LZCN2 108
LZDO1 + LZDO1 110
LZDO1 + LZB 112
LZDO1 + LZ 113
LZCO1 + LZCO1 114
LZCO1 + LZB 116
LZCO1 + LZ 117

Lega Line
LLR2 120
LLS2 122
LLDO1 124
LLDO2 125
LLDO1 + LLB 126
LLDO2 + LLB 127
LLD2 128
LLD4 129
PD3N 130
PD3N + LLBD 132

Atypické provedení 134

Nastavovací profily 136

Profily a výplně 137

RothETC 138
SHELF UNI 139
Stěrka na sklo 139

Sprchové vaničky

Z litého mramoru
PRESTOL 140
DREAM-M 142
TAHITI-M 142
ALOHA-M 143
MACAO-M 143
RECTAN-M 144

Akrylátové
FLAT ROUND 146
HAWAII 146
HAWAII-P 147
FLAT KVADRO 147
COLA 148
COLA-P 148
FLAT KVADRO 149
INTEGRO 150
FLAT STONE 151

Příslušenství
Nožičky k vaničkám 150
Vaničkové sifony 178
Montážní sada 179

Vany

Z litého mramoru
ALEGRIA SILK 153
STONE ROUND 153

Akrylátové
KUBIC NEO 154
KUBIC NEO SLIM 155
MALIBU NEO 156
KUBIC NEO 120 / 130 157
KUBIC 190 157
SAVONA 158
VANESSA NEO 159
ACTIVA 160
MINI 161
EVA SIDE 161
ISABELLA NEO 162
HARMONIA 162
ACTIVA NEO 163
KUBIC ASYMMETRIC 164
AMORE 164
FLORA NEO 165
SABRINA NEO 165

Vanové zástěny
BV2 167
TZVL2 168
TV2 169
TV1 170
SWING 171
SCREEN MINI 172
PXV1 173
PXV2P 174
PXVB 175
LLV2 176
LLVB 177

Příslušenství
Nohy k vanám 179
Vanové sifony 179

Projekt Line

Sprchové kouty
WALK PRO 180
AUSTIN 181
DENVER 181
HOUSTON NEO 182
PORTLAND NEO 182
ORLANDO NEO 183
LD3 184
LSB 184

Sprchové vaničky
DREAM-P 185
DREAM FLAT 185
ALOHA-P 186
ALOHA FLAT 186
SEMIDEEP NEO 187
VIKI LUX 187

Sprchové boxy
SIMPLE 190
SIMPLE SQUARE 190

Vany a zástěny
CLASSIC PRO 188
TULLIP 188
SCREEN 189
SCREEN PRO 189

Sprchové soupravy
LORIDA 191
FLORIDA COMBI 191
SELMA 191
SELMA COMBI 191

Info

Všeobecné informace 192
Záruční podmínky 193
Technické specifikace 194

Roth Czech
o nás

Roth Czech

Společnost Roltechnik vyrábějící sanitární výrobky již od roku 1991 se spojil v jednu silnou značku s německým výrobcem Roth, který mimo jiné v roce 1967 vyvinul první sprchový box na světě. Stala se tak členem této rodinné firmy, která zákazníkům přináší záruku dlouhodobé spolehlivosti a stability v partnerství i důraz na kvalitu a inovace v budoucnosti. Výsledkem tohoto spojení je výroba praktických a atraktivních inovací pro koupelnu, dům i pro využití dešťové vody. První výrobek Roth spatřil světlo světa v roce 1947. Od té doby firma ušla velmi dlouhou cestu. Dnes patří mezi světové lídry v segmentech uchování energie, povrchového vytápění, chlazení a kompozitních technologií. Firma Roth také pravidelně nastavuje nové standardy v oblasti moderních stavebních technologií. Vlastní výzkum a vývoj přináší produkty, které jsou pečlivě přizpůsobené požadavkům zákazníků. V praxi je pak oceňují zákazníci nejen z řad profesionálů.

Roth servis - kvalifikovaný, komplexní a rychlý

Naši odborníci na servis Roth jsou k dispozici, aby zodpověděli všechny dotazy týkající se sanitárních výrobků Roth i po jejich zakoupení! Naše celonárodní prodejní síla vám rychle poradí s obchodními a technickými otázkami - přímo u vás.

Kvalitní nabídka služeb společnosti Roth zahrnuje záruku dostupnosti náhradních dílů, krátké doby odezvy a rychlé dodací termíny.

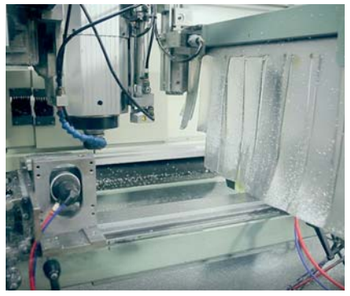

Vývoj pro budoucnost

Rozsáhlý tým Roth pracuje na výzkumu a vývoji i konstrukcí tak, aby inovace přinesly pokroková řešení. To pomáhá společnosti přečkat krize a chopit se šancí pro růst. Buduje tím zároveň vedoucí pozici na trhu.

Svět značky Roth komponuje technologie pro řešení plná energie

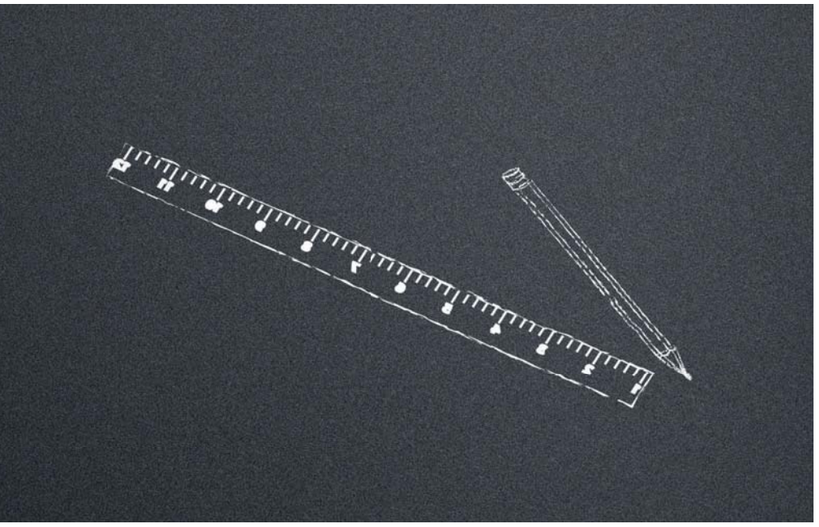

Svět značky Roth komponuje technologie pro řešení plná energie

Tato inspirativní vize je základním kamenem pro odpovědný obchod, na kterém společnosti Roth tak záleží. Mezinárodně aktivní firma Roth s více než 1 300 zaměstnanci je výrobcem vedoucích značkových výrobků, které nacházejí své uplatnění v oblasti stavebnictví a průmyslového inženýrství.

Hitech Line

Sérii, která vznikla v designérském studiu Foresee Design, charakterizuje moderní design a technická vylepšení. Jedná se o naprostou špičku mezi sprchovými kouty.

Pod taktovkou designéra Pieta Billekense vznikly nové modely značky Roth do vaší koupelny. Italský design nepředstavuje jen módní oblečení a sportovní automobily. Jde o preciznost, funkčnost a moderní pojetí.

- **snadno sestavitelný stěnový profil umožňující jednoduché seřízení během instalace**
- **designový pant s revolučním chráněným pohybem**
- **masivní madlo, které perfektně padne do ruky, zdůrazňuje jedinečný design této řady**

Hitech Line
síla jedinečnosti

maximální těsnost
a velká variabilita

Se zvláštní pozorností věnované rovnováze mezi vzhledem a funkčností každého detailu je řada **Hitech Line** připravena zaujmout místo v jakékoliv moderní koupelně.

HBR2

čtvrtkruhový sprchový kout
s dvoukřídlými otevíracími dveřmi

- snadno sestavitelný stěnový profil
- standardní výška 2 000 mm
- dveřní panty jsou na vnitřní straně zapuštěny v jedné rovině se sklem pro větší pohodlí při čištění

6+8 mm ESG Bezpečnostní sklo
Transparent 02
6 mm dveřní sklo + 8 mm pevné sklo

Barva profilu
Brillant premium 06

- Masivní madlo, které perfektně padne do ruky, zdůrazňuje jedinečný design této řady
- Vzpěra zajišťující perfektní stabilitu

HBR2 (čtvrtkruhový sprchový kout s dvoukřídlými otevíracími dveřmi)

typ	objednací číslo	instalační rozměr (y)	výška (h)	šířka dveří (c)	šířka bočku (s)	profil	výplň	způsob dodání	CENA bez DPH
HBR2/900	283-9000000-06-02	870–895	2010*	425	320–345	brillant	transparent	0	23 380 Kč
HBR2/1000	283-1000000-06-02	970–995	2010*	425	420–445	brillant	transparent	0	23 711 Kč

R - standardní rádius R550, h* - výška sprchového koutu včetně kotvících elementů

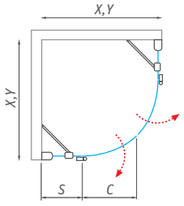

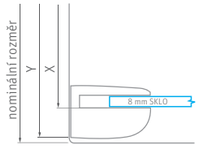

Nominální rozměry sprchových zástěn jsou určeny pro INSTALACI NA VANIČKU a montují se vždy s odsazením od kraje vaničky. Při INSTALACI NA DLAŽBU tak hrozí, že rozměr sprchové zástěny bude menší než změřená šířka dlažby. Je třeba se řídit tabulkami rozměrů na stránkách „TECHNICKÉ SPECIFIKACE“ na konci katalogu (str. 194–213).

HBR2

Hitech Line
síla jedinečnosti

maximální těsnost
a velká variabilita

univerzální levé
a pravé provedení

HBN1

jednokřídlé sprchové dveře
pro instalaci do niky

6+8 mm ESG Bezpečnostní sklo
Transparent 02
6 mm dveřní sklo + 8 mm pevné sklo

Barva profilu
Brillant premium 06

■ **HBN1**

- všechny typy mohou být smontovány s panty na levé nebo pravé straně
- standardní výška 2 000 mm
- dveřní panty jsou na vnitřní straně zapuštěny v jedné rovině se sklem pro větší pohodlí při čištění

■ Vzpěra zajišťující perfektní stabilitu

■ Dveřní panty jsou na vnitřní straně zapuštěny v jedné rovině se sklem pro větší pohodlí při čištění

HBN1 (sprchové dveře jednokřídlé pro instalaci do niky)

typ	objednací číslo	instalační rozměr (y)	výška (h)	šířka dveří (c)	šířka bočku (s)	profil	výplň	způsob dodání	CENA bez DPH
HBN1/800	287-8000000-06-02	770–820	2010*	470	265–290	brillant	transparent	O	14 868 Kč
HBN1/900	287-9000000-06-02	870–920	2010*	570	265–290	brillant	transparent	O	15 116 Kč
HBN1/1000	287-1000000-06-02	970–1020	2010*	570	365–390	brillant	transparent	O	15 942 Kč
HBN1/1100	287-1100000-06-02	1070–1120	2010*	670	365–390	brillant	transparent	O	16 521 Kč
HBN1/1200	287-1200000-06-02	1170–1220	2010*	670	465–490	brillant	transparent	O	17 099 Kč

h* - výška sprchového koutu včetně kotvících elementů

HBN1 (atypické provedení)

typ	šířka (y)	výška (h)	profil	výplň	způsob dodání	CENA bez DPH
HBN1	do 1 200 mm	do 2 400 mm	brillant	transparent	Z	22 229 Kč

■ **HBN1** - univerzální levé a pravé provedení

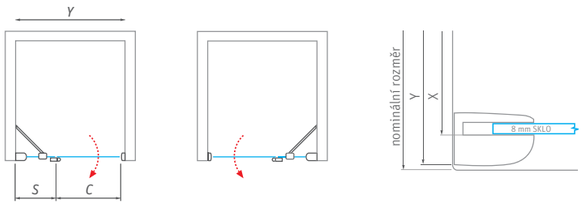

! Nominální rozměry sprchových zástěn jsou určeny pro INSTALACI NA VANIČKU a montují se vždy s odsazením od kraje vaničky. Při INSTALACI NA DLAŽBU tak hrozí, že rozměr sprchové zástěny bude menší než změřená šířka dlažby. Je třeba se řídit tabulkami rozměrů na stránkách „TECHNICKÉ SPECIFIKACE“ na konci katalogu (str. 194–213).

U produktů Hitech Line doporučujeme provést instalaci servisním oddělením Roth Czech s.r.o. nebo autorizovanou servisní firmou.

Hitech Line
síla jedinečnosti

maximální těsnost
a velká variabilita

HBO1 + HBO1

čtvercový nebo obdélníkový sprchový kout s dvoukřídlými otevíracími dveřmi

- snadno sestavitelný stěnový profil
- standardní výška 2 000 mm
- dveřní panty jsou na vnitřní straně zapuštěny v jedné rovině se sklem pro větší pohodlí při čištění

6+8 mm ESG Bezpečnostní sklo
Transparent 02
6 mm dveřní sklo + 8 mm pevné sklo

Barva profilu
Brillant premium 06

HBO1 (sprchové dveře jednokřídlé)

typ	objednací číslo	instalační rozměr (y)	výška (h)	šířka dveří (c)	šířka bočku (s)	profil	výplň	způsob dodání	CENA bez DPH
HBO1/800	284-8000000-06-02	770–795	2010*	495	265–290	brillant	transparent	0	12 223 Kč
HBO1/900	284-9000000-06-02	870–895	2010*	595	265–290	brillant	transparent	0	12 967 Kč
HBO1/1000	284-1000000-06-02	970–995	2010*	595	365–390	brillant	transparent	0	13 215 Kč
HBO1/1100	284-1100000-06-02	1070–1095	2010*	695	365–390	brillant	transparent	0	13 380 Kč
HBO1/1200	284-1200000-06-02	1170–1195	2010*	695	465–490	brillant	transparent	0	14 041 Kč

h* - výška sprchového koutu včetně kotvících elementů

HBO1 (atypické provedení)

typ	šířka (y)	výška (h)	profil	výplň	způsob dodání	CENA bez DPH
HBO1	do 1200 mm	do 2400 mm	brillant	transparent	Z	18 253 Kč

■ **HBO1** - univerzální levé a pravé provedení

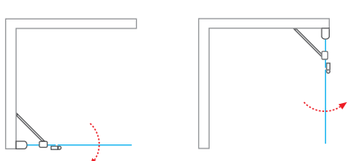

■ **HBO1 + HBO1**

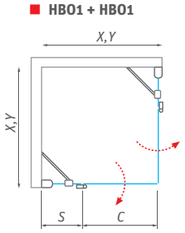

Nominální rozměry sprchových zástěn jsou určeny pro INSTALACI NA VANIČKU a montují se vždy s odsazením od kraje vaničky. Při INSTALACI NA DLAŽBU tak hrozí, že rozměr sprchové zástěny bude menší než změřená šířka dlažby. Je třeba se řídit tabulkami rozměrů na stránkách „TECHNICKÉ SPECIFIKACE“ na konci katalogu (str. 194–213).

U produktů Hitech Line doporučujeme provést instalaci servisním oddělením Roth Czech s.r.o. nebo autorizovanou servisní firmou.

obdélníkový sprchový kout s jednokřídlými otevíracími dveřmi a pevnou stěnou

HBO1 + HBB

čtvercový nebo obdélníkový sprchový kout s jednokřídlými otevíracími dveřmi a pevnou stěnou

- všechny typy mohou být smontovány s panty na levé nebo pravé straně
- standardní výška 2 000 mm
- čtvercové nebo obdélníkové řešení

6+8 mm ESG Bezpečnostní sklo
Transparent 02
6 mm dveřní sklo + 8 mm pevné sklo

Barva profilu
Brillant premium 06

HBB (boční stěna)

typ	objednací číslo	instalační rozměr (y)	výška (h)	šířka dveří (c)	profil	výplň	způsob dodání	CENA bez DPH
HBB/800	286-8000000-06-02	770–795	2010*	–	brillant	transparent	0	8 256 Kč
HBB/900	286-9000000-06-02	870–895	2010*	–	brillant	transparent	0	9 083 Kč
HBB/1000	286-1000000-06-02	970–995	2010*	–	brillant	transparent	0	9 496 Kč

h* - výška sprchového koutu včetně kotvících elementů

HBB (atypické provedení)

typ	šířka (y)	výška (h)	profil	výplň	způsob dodání	CENA bez DPH
HBB	do 1200 mm	do 2400 mm	brillant	transparent	Z	12 345 Kč

Nominální rozměry sprchových zástěn jsou určeny pro INSTALACI NA VANIČKU a montují se vždy s odsazením od kraje vaničky. Při INSTALACI NA DLAŽBU tak hrozí, že rozměr sprchové zástěny bude menší než změřená šířka dlažby. Je třeba se řídit tabulkami rozměrů na stránkách „TECHNICKÉ SPECIFIKACE“ na konci katalogu (str. 194–213).

■ **HBB** - univerzální levé a pravé provedení

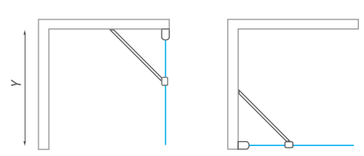

■ **HBO1 + HBB**

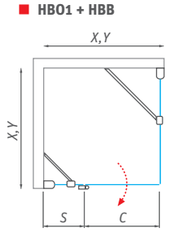

■ **HBB + HBO1**

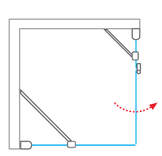

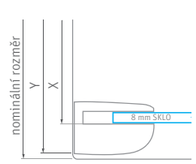

Kinedoor Line
lehkost pohybu

Kinedoor Line

Vyznačuje se masivními pojezdy a velkolepým prostorem. Kombinuje dokonalý design s každodenní praktičností.

Všechny série sprchových koutů mají svá technická omezení – ano, to platilo doposud. Díky dimenzování novinky v oblasti velkoprostorových sprchových dveří na ty nejrozsáhlejší a nejkomfortnější prostory, však můžeme směle říct – to co nejde jinde, zde půjde určitě.

- **univerzální posuvné dveře do niky nebo v kombinaci s pevnou stěnou**
- **standardní rozměry dveří od 1 300 do 2 000 mm**
- **zavírání na magnetické těsnění zajistí dostatečnou těsnost**

ROH | NIKA | „U“ KABINA

Kinedoor Line
lehkost pohybu

univerzální levé
a pravé provedení

KID2

posuvné sprchové dveře
pro instalaci do niky nebo ke kombinaci se stěnou KIB

- standardní rozměry dveří
  od 1 300 do 2000 mm
- univerzálně instalovatelné posuvné dveře do niky
  s hladkým pohybem díky robustním pojezdům

8 mm ESG Bezpečnostní sklo
Transparent 02

Barva profilu
Brillant 00

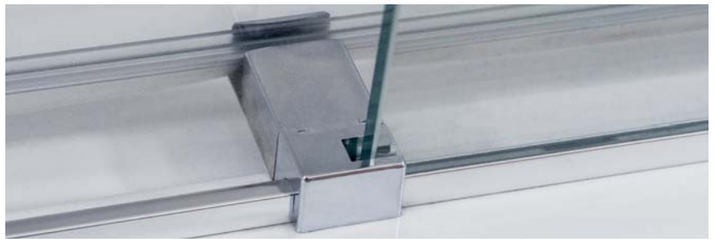

Nové prahové komponenty pro dokonalou těsnost a spolehlivou funkčnost

Kvalitní multifunkční madlo z nerezi

KID2 (sprchové dveře posuvné)

typ	objednací číslo	instalační rozměr (y)	výška (h)	šířka dveří (c)	profil	výplň	způsob dodání	CENA bez DPH
KID2/1300	970-1300000-00-02	1150–1310	2000	410–560	brillant	transparent	S	28 917 Kč
KID2/1500	970-1500000-00-02	1300–1510	2000	460–660	brillant	transparent	S	32 058 Kč
KID2/1800	970-1800000-00-02	1500–1810	2000	510–810	brillant	transparent	S	34 124 Kč
KID2/2000	970-2000000-00-02	1800–2010	2000	710–910	brillant	transparent	O	36 025 Kč

univerzální LEVÉ a PRAVÉ provedení

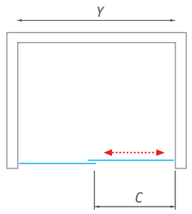

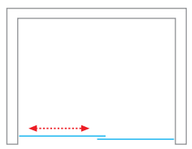

KID2 (atypické provedení)

typ	šířka (y)	výška (h)	profil	výplň	způsob dodání	CENA bez DPH
KID2	do 2800 mm	do 2400 mm	brillant	transparent	Z	50 435 Kč

Nominální rozměry sprchových zástěn jsou určeny pro INSTALACI NA VANIČKU a montují se vždy s odsazením od kraje vaničky. Při INSTALACI NA DLAŽBU tak hrozí, že rozměr sprchové zástěny bude menší než změřená šířka dlažby. Je třeba se řídit tabulkami rozměrů na stránkách „TECHNICKÉ SPECIFIKACE“ na konci katalogu (str. 194–213).

U produktů Kinedoor Line doporučujeme provést instalaci servisním oddělením Roth Czech s.r.o. nebo autorizovanou servisní firmou.

RothETC
Easy to Clean glass protection

Hledáte skutečně rozměrné řešení pro sprchový kout
nebo potřebujete rozdělit prostor ve vaší koupelně?
Pak jste tu správně...**Kinedoor Line**

KID2

Kinedoor Line
lehkost pohybu

univerzální levé
a pravé provedení

KIB

boční stěna pro kombinaci s posuvnými dveřmi KID2

8 mm ESG Bezpečnostní sklo
Transparent 02

Barva profilu
Brillant 00

KID2 + KIB

snadná údržba
díky minimu profilů

- univerzální instalace na levou i pravou stranu
- standardní výška 2 000 mm
- využití 8 mm bezpečnostního skla zajistí skvělou stabilitu

Magnetické těsnění uzavírá sprchový prostor

Pro kombinaci do tvaru U lze uchytit dvě boční stěny z obou stran dveří - **KIB + KID2 + KIB**

KIB (boční stěna pro kombinaci s posuvnými dveřmi KID2)

typ	objednací číslo	instalační rozměr (y)	výška (h)	šířka dveří (c)	profil	výplň	způsob dodání	CENA bez DPH
KIB/900	971-9000000-00-02	860–885	2000	–	brillant	transparent	S	7 678 Kč
KIB/1000	971-1000000-00-02	960–985	2000	–	brillant	transparent	O	8 339 Kč

univerzální LEVÉ a PRAVÉ provedení

KIB (atypické provedení)

typ	šířka (y)	výška (h)	profil	výplň	způsob dodání	CENA bez DPH
KIB	do 1200 mm	do 2400 mm	brillant	transparent	Z	10 841 Kč

Kotvení pojezdové tyče na boční stěně

Nominální rozměry sprchových zástěn jsou určeny pro INSTALACI NA VANIČKU a montují se vždy s odsazením od kraje vaničky. Při INSTALACI NA DLAŽBU tak hrozí, že rozměr sprchové zástěny bude menší než změřená šířka dlažby. Je třeba se řídit tabulkami rozměrů na stránkách „TECHNICKÉ SPECIFIKACE“ na konci katalogu (str. 194–213).

U produktů Kinedoor Line doporučujeme provést instalaci servisním oddělením Roth Czech s.r.o. nebo autorizovanou servisní firmou.

Užijte si pohodlí
volného prostoru

Walk in Line

Volný prostor umocněný použitím velkých skleněných výplní z 8mm bezpečnostního skla ošetřených povrchovou úpravou Roth ETC. Pojďte si vybrat z široké škály provedení a velikostí nebo nás jen požádejte o individuální řešení.

- **ochranná hliníková lišta na spodních hranách skel**
- **zapuštěné kování rohového napojení skel**
- **možnost objednání jakéhokoliv skla v provedení „mirror effect“**

WALK-IN

Walk In Line
volný prostor

neuvěřitelné pohodlí
vstupu bez dveří

WALK G

velkoprostorová bezrámová sprchová zástěna
k instalaci do rohu

- povrchová úprava skla RothETC k usnadnění údržby
- možnost objednání jakéhokoliv skla v provedení „mirror effect“ - viz dvoustrana 80–81

8 mm ESG Bezpečnostní sklo
Transparent 02

Barva profilu
Brillant 00

RothETC

WALK H (bezrámová sprchová zástěna)

typ	objednací číslo	instalační rozměr (y)	výška (h)	profil	výplň	způsob dodání	CENA bez DPH
WALK G/900	940-9000000-00-02	876–886	2026*	brillant	transparent	S	9 413 Kč
WALK G/1000	940-1000000-00-02	976–986	2026*	brillant	transparent	S	10 240 Kč
WALK G/1200	940-1200000-00-02	1176–1186	2026*	brillant	transparent	S	11 893 Kč
WALK G/1400	940-1400000-00-02	1376–1386	2026*	brillant	transparent	S	13 545 Kč
WALK G/1500	940-1500000-00-02	1476–1486	2026*	brillant	transparent	0	14 372 Kč

h* - výška sprchového koutu včetně kotvících elementů

WALK G

WALK H (atypické provedení)

typ	šířka (y)	výška (h)	profil	výplň	způsob dodání	CENA bez DPH
WALK G	do 1500 mm	do 2000 mm	brillant	transparent	Z	14 372 Kč
WALK G	do 1500 mm	od 2001 do 2400 mm	brillant	transparent	Z	18 684 Kč

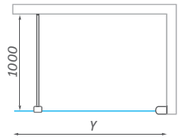

Tyč vzpěry - pokud potřebujete delší vzpěru, než je standardních 100 cm, lze si objednat tuto delší verzi (200 cm) a zkrátit ji při montáži na požadovanou délku

typ	objednací číslo	profil	způsob dodání	CENA bez DPH
TYČ VZPĚRY - délka 2 000 mm	ND01-3543	brillant	S	590 Kč

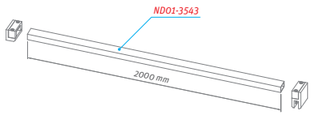

! Nominální rozměry sprchových zástěn jsou určeny pro INSTALACI NA VANIČKU a montují se vždy s odsazením od kraje vaničky. Při INSTALACI NA DLAŽBU tak hrozí, že rozměr sprchové zástěny bude menší než změřená šířka dlažby. Je třeba se řídit tabulkami rozměrů na stránkách „TECHNICKÉ SPECIFIKACE“ na konci katalogu (str. 194–213).

prostorný sprchový kout
naprosto bez bariér

WALK H

velkoprostorová bezrámová sprchová zástěna
k instalaci podél stěny

- povrchová úprava skla RothETC k usnadnění údržby
- možnost objednání jakéhokoliv skla v provedení „mirror effect“ - viz dvoustrana 80 - 81

8 mm ESG Bezpečnostní sklo
Transparent 02

Barva profilu
Brillant 00

RothETC

WALK H (bezrámová sprchová zástěna)

typ	objednací číslo	instalační rozměr (y)	výška (h)	profil	výplň	způsob dodání	CENA bez DPH
WALK H/1000	941-1000000-00-02	970	2026*	brillant	transparent	0	11 314 Kč
WALK H/1200	941-1200000-00-02	1170	2026*	brillant	transparent	0	11 810 Kč
WALK H/1400	941-1400000-00-02	1370	2026*	brillant	transparent	0	13 380 Kč
WALK H/1500	941-1500000-00-02	1470	2026*	brillant	transparent	0	13 711 Kč

h* - výška sprchového koutu včetně kotvících elementů

WALK H

WALK H (atypické provedení)

typ	šířka (y)	výška (h)	profil	výplň	způsob dodání	CENA bez DPH
WALK H	do 1500 mm	do 2000 mm	brillant	transparent	Z	13 711 Kč
WALK H	do 1500 mm	od 2001 do 2400 mm	brillant	transparent	Z	17 824 Kč

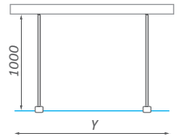

! Nominální rozměry sprchových zástěn jsou určeny pro INSTALACI NA VANIČKU a montují se vždy s odsazením od kraje vaničky. Při INSTALACI NA DLAŽBU tak hrozí, že rozměr sprchové zástěny bude menší než změřená šířka dlažby. Je třeba se řídit tabulkami rozměrů na stránkách „TECHNICKÉ SPECIFIKACE“ na konci katalogu (str. 194–213).

Walk In Line
volný prostor

RothETC
EasyToClean glass protection

standardní délka vzpěry
maximálně 1 200 mm

WALK IN

velkoprostorové bezrámové sprchové zástěny nabízíme v mnoha kombinacích na zakázku

- vyberte si mezi nákresy sestavu přesně podle svých potřeb
- Roth Czech - přesná zakázková výroba
- povrchová úprava skla RothETC k usnadnění údržby

8 mm ESG Bezpečnostní sklo
Transparent O2

Barva profilu
Brillant O0

PHILLY LOFT HORIZON

velkoprostorová sprchová zástěna

- moderní industriální design s profily v černé barvě
- povrchová úprava skla RothETC k usnadnění údržby
- snadná instalace a spolehlivá funkčnost

6 mm ESG Bezpečnostní sklo
Transparent O2

Barva profilu
Černý elox O5

WALK A

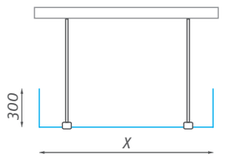

WALK B

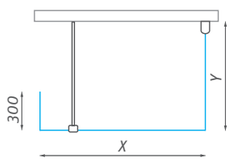

WALK C

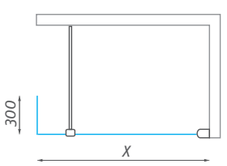

WALK F

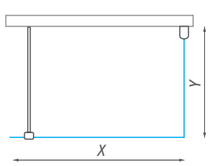

WALK A, B, C, E, F (atypické provedení)

typ	šířka (x/y)	výška (h)	profil	výplň	způsob dodání	CENA bez DPH
WALK A	do 1500 mm	do 2000 mm	brillant	transparent	Z	26 686 Kč
WALK B	do 1500 mm	do 2000 mm	brillant	transparent	Z	27 099 Kč
WALK C	do 1500 mm	do 2000 mm	brillant	transparent	Z	17 843 Kč
WALK F	do 1500 mm	do 2000 mm	brillant	transparent	Z	24 372 Kč

Tyč vzpěry - pokud potřebujete delší vzpěru, než je standardních 100 cm, lze si objednat tuto delší verzi (200 cm) a zkrátit ji při montáži na požadovanou délku

typ	objednací číslo	profil	způsob dodání	CENA bez DPH
TYČ VZPĚRY - délka 2 000 mm	ND01-3543	brillant	S	590 Kč

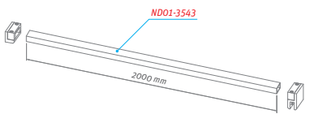

Šrouby pantů jsou zapuštěny do roviny se sklem

PHILLY LOFT HORIZON (velkoprostorová sprchová zástěna)

typ	objednací číslo	instalační rozměr (y)	výška (h)	profil	výplň	způsob dodání	CENA bez DPH
PHILLY LOFT HORIZON 800	930-8000000-05-02	780–790	2003*	černý elox	transparent	O	5 733 Kč
PHILLY LOFT HORIZON 900	930-9000000-05-02	880–890	2003*	černý elox	transparent	O	6 168 Kč
PHILLY LOFT HORIZON 1000	930-1000000-05-02	980–990	2003*	černý elox	transparent	O	6 604 Kč
PHILLY LOFT HORIZON 1200	930-1200000-05-02	1180–1190	2003*	černý elox	transparent	O	7 476 Kč
PHILLY LOFT HORIZON 1400	930-1400000-05-02	1380–1390	2003*	černý elox	transparent	O	8 348 Kč

h* - výška sprchového koutu včetně kotvících elementů

RothETC
EasyToClean glass protection

univerzální levé a pravé provedení

Horizontální hliníkové profily na vnější straně skla a vzpěra (max. 1 200 mm) v černém eloxovaném provedení

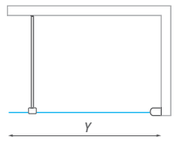

Nominální rozměry sprchových zástěn jsou určeny pro INSTALACI NA VANIČKU a montují se vždy s odsazením od kraje vaničky. Při INSTALACI NA DLAŽBU tak hrozí, že rozměr sprchové zástěny bude menší než změřená šířka dlažby. Je třeba se řídit tabulkami rozměrů na stránkách „TECHNICKÉ SPECIFIKACE“ na konci katalogu (str. 194–213).

pohodlný vstup
bez dveří

standardní délka vzpěry
maximálně 1 200 mm

ECWALK

velkoprostorová bezrámová sprchová zástěna

- moderní industriální design ve dvou barvách profilu
- standardní výška 2050 mm

6 mm ESG Bezpečnostní sklo
Transparent 02

Barva profilu
Brillant 00 / Černý elox 05

ECWALK Černý elox

ECWALK Brillant

Vzpěra v provedení Černý elox (délka až 1 200 mm)

Vzpěra v provedení Brillant (délka až 1 200 mm)

Ochranná hliníková lišta na spodní straně skla

ECWALK - univerzální levé a pravé provedení

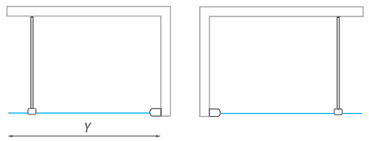

ECWALK (bezrámová sprchová zástěna)

typ	objednací číslo	instalační rozměr (y)	výška (h)	profil	výplň	způsob dodání	CENA bez DPH
ECWALK/900	585-9000000-05-02	888–912	2075*	černý elox	transparent	0	6 603 Kč
ECWALK/1000	585-1000000-05-02	988–1012	2075*	černý elox	transparent	0	7 016 Kč
ECWALK/1200	585-1200000-05-02	1188–1212	2075*	černý elox	transparent	0	7 843 Kč
ECWALK/1400	585-1400000-05-02	1388–1412	2075*	černý elox	transparent	0	8 752 Kč
ECWALK/900	585-9000000-00-02	888–912	2075*	brillant	transparent	0	6 603 Kč
ECWALK/1000	585-1000000-00-02	988–1012	2075*	brillant	transparent	0	7 016 Kč
ECWALK/1200	585-1200000-00-02	1188–1212	2075*	brillant	transparent	0	7 843 Kč
ECWALK/1400	585-1400000-00-02	1388–1412	2075*	brillant	transparent	0	8 752 Kč

h* - výška sprchového koutu včetně kotvících elementů

ECWALK (atypické provedení)

typ	šířka (y)	výška (h)	profil	výplň	způsob dodání	CENA bez DPH
ECWALK	do 1500 mm	do 2050 mm	černý elox	transparent	Z	11 378 Kč

! Nominální rozměry sprchových zástěn jsou určeny pro INSTALACI NA VANIČKU a montují se vždy s odsazením od kraje vaničky. Při INSTALACI NA DLAŽBU tak hrozí, že rozměr sprchové zástěny bude menší než změřená šířka dlažby. Je třeba se řídit tabulkami rozměrů na stránkách „TECHNICKÉ SPECIFIKACE“ na konci katalogu (str. 194–213).

Elegant Neo Line

Lehkost, čistota a elegance – hlavní atributy podtrhující vzdušný design skla

Přejete si do vaší koupelny čisté tvary, kvalitní materiály a nechcete být při výběru limitováni malým rozsahem instalačních rozměrů? Série ELEGANT NEO vám tyto požadavky splní bez jakýchkoliv kompromisů. Nadčasový design pantů a madel z kvalitní oceli podtrhují integrované minimalistické vzpěry zajišťující perfektní stabilitu.

- **bezkonkurenční rozsah instalačních rozměrů**
- **jeden typ dveří pro všechny kombinace instalací**
- **integrované vzpěry dveří**

Elegant Neo Line
lehkost a elegance

bezkonkurenční rozsah
instalačních rozměrů

RothETC
Easy to Clean glass protection

Produkty ze série **Elegant Neo Line** vám umožní využít sériově vyráběné varianty v uzavřené řadě nominálních rozměrů od 700 do 1 200 mm.

GR2N

čtvrtkruhový sprchový kout s dvoukřídlými otevíracími dveřmi

- panty z kvalitní chromované oceli
- integrované vzpěry dveří
- standardní výška 2 000 mm

6 mm ESG Bezpečnostní sklo
Transparent 02

Barva profilu
Brillant 00

- Spodní pant v chromovém provedení díky způsobu uchycení skla dveří umožňuje velkou variabilitu instalace
- Elegantní design kovového madla

GR2N (čtvrtkruhový sprchový kout s dvoukřídlými otevíracími dveřmi)

typ	objednací číslo	instalační rozměr (y)	výška (h)	šířka dveří (c)	šířka bočku (s)	profil	výplň	způsob dodání	CENA bez DPH
GR2N / 900-1000	187-1000000-00-02	885–985	2015*	710–900	290	brillant	transparent	S	16 769 Kč
GR2N / 1000-1100	187-1100000-00-02	985–1085	2015*	860–1050	290	brillant	transparent	S	18 256 Kč

R - standardní rádius R550, h* - výška sprchového koutu včetně kotvících elementů

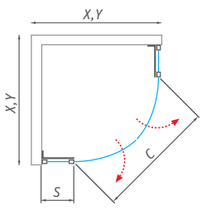

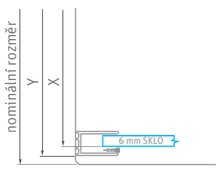

Nominální rozměry sprchových zástěn jsou určeny pro INSTALACI NA VANIČKU a montují se vždy s odsazením od kraje vaničky. Při INSTALACI NA DLAŽBU tak hrozí, že rozměr sprchové zástěny bude menší než změřená šířka dlažby. Je třeba se řídit tabulkami rozměrů na stránkách „TECHNICKÉ SPECIFIKACE" na konci katalogu (str. 194–213).

GR2N

jedny dveře vyřeší
spoustu situací

univerzální levé
a pravé provedení

GDO1N

jednokřídlé sprchové dveře s pevnou částí

6 mm ESG Bezpečnostní sklo
Transparent 02

Barva profilu
Brillant 00

■ **GDO1N + GDO1N**

- **jeden typ dveří pro všechny kombinace**
  - rohový vstup s dvoukřídlými dveřmi
  - jednokřídlé dveře s boční stěnou
  - jednokřídlé dveře pro instalaci do niky

■ Integrovaná vzpěra spolu s kováním v povrchové úpravě chrom zajišťuje perfektní stabilitu dveří

■ Kování umožňuje snadný posun skla a nastavení instalačních rozměrů až o 100 mm

GDO1N (sprchové dveře jednokřídlé)

typ	objednací číslo	instalační rozměr (y)	výška (h)	šířka dveří (c)	šířka bočku (s)	profil	výplň	způsob dodání	CENA bez DPH
GDO1N/800	188-8000000-00-02	685–785	2015*	380–480	290	brillant	transparent	S	7 678 Kč
GDO1N/900	188-9000000-00-02	785–885	2015*	480–580	290	brillant	transparent	S	8 091 Kč
GDO1N/1000	188-1000000-00-02	885–985	2015*	580–680	290	brillant	transparent	S	8 339 Kč
GDO1N/1100	188-1100000-00-02	985–1085	2015*	680–780	290	brillant	transparent	S	8 752 Kč
GDO1N/1200	188-1200000-00-02	1085–1185	2015*	780–880	290	brillant	transparent	S	9 165 Kč

h* - výška sprchového koutu včetně kotvících elementů

GDO1N (atypické provedení)

typ	šířka (y)	výška (h)	profil	výplň	způsob dodání	CENA bez DPH
GDO1N	do 1200 mm	do 2000 mm	brillant	transparent	Z	11 915 Kč

■ **GDO1N** - univerzální levé a pravé provedení

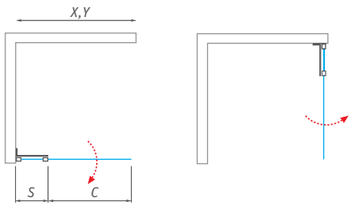

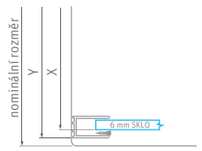

■ **GDO1N + GDO1N** - čtvercový nebo obdélníkový sprchový kout s dvoukřídlými dveřmi

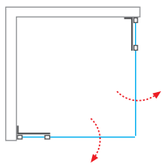

! Nominální rozměry sprchových zástěn jsou určeny pro INSTALACI NA VANIČKU a montují se vždy s odsazením od kraje vaničky. Při INSTALACI NA DLAŽBU tak hrozí, že rozměr sprchové zástěny bude menší než změřená šířka dlažby. Je třeba se řídit tabulkami rozměrů na stránkách „TECHNICKÉ SPECIFIKACE“ na konci katalogu (str. 194–213).

Elegant Neo Line
lehkost a elegance

jedny dveře vyřeší
spoustu situací

univerzální levé
a pravé provedení

GDO1N + GBN

čtvercový nebo obdélníkový sprchový kout s jednokřídlými otevíracími dveřmi a boční stěnou

- až 15 kombinací velikostních variant
- velká variabilita instalačních rozměrů dveří
- stabilizační komponenty z kvalitní oceli podtrhují čistý design série

6 mm ESG Bezpečnostní sklo
Transparent 02

Barva profilu
Brillant 00

GDO1N + GZ

jednokřídlé sprchové dveře se setem profilů GZ určené k instalaci do niky

- velká variabilita instalačních rozměrů dveří
- kvalitní zpracování funkčních prvků
- stranově univerzální instalace a pohodlná údržba díky ošetření skel

6 mm ESG Bezpečnostní sklo
Transparent 02

Barva profilu
Brillant 00

GBN (boční stěna k GDO1N)

typ	objednací číslo	instalační rozměr (y)	výška (h)	šířka dveří (c)	profil	výplň	způsob dodání	CENA bez DPH
GBN/800	189-8000000-00-02	775–785	2005*	-	brillant	transparent	S	5 446 Kč
GBN/900	189-9000000-00-02	875–885	2005*	-	brillant	transparent	S	5 860 Kč
GBN/1000	189-1000000-00-02	975–985	2005*	-	brillant	transparent	S	6 355 Kč

h* - výška sprchového koutu včetně kotvících elementů

GBN (atypické provedení)

typ	šířka (y)	výška (h)	profil	výplň	způsob dodání	CENA bez DPH
GBN	do 1000 mm	do 2000 mm	brillant	transparent	Z	8 262 Kč

- Flexibilní vzpěra boční stěny umožňuje nastavení různých úhlů a řeší i případné nerovnosti stěn

- **GBN** - univerzální levé a pravé provedení

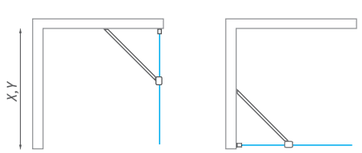

- **GDO1N + GBN**

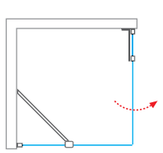

Nominální rozměry sprchových zástěn jsou určeny pro INSTALACI NA VANIČKU a montují se vždy s odsazením od kraje vaničky. Při INSTALACI NA DLAŽBU tak hrozí, že rozměr sprchové zástěny bude menší než změřená šířka dlažby. Je třeba se řídit tabulkami rozměrů na stránkách „TECHNICKÉ SPECIFIKACE“ na konci katalogu (str. 194–213).

GZ (set profilů)

typ	objednací číslo	instalační rozměr (y)	výška (h)	šířka dveří (c)	profil	výplň	způsob dodání	CENA bez DPH
GZ	190-0000000-00	26	1994	-	brillant	-	S	570 Kč

GZ (atypické provedení)

typ	šířka (y)	výška (h)	profil	výplň	způsob dodání	CENA bez DPH
GZ	–	do 2000 mm	brillant	–	Z	741 Kč

Nominální rozměry sprchových zástěn jsou určeny pro INSTALACI NA VANIČKU a montují se vždy s odsazením od kraje vaničky. Při INSTALACI NA DLAŽBU tak hrozí, že rozměr sprchové zástěny bude menší než změřená šířka dlažby. Je třeba se řídit tabulkami rozměrů na stránkách „TECHNICKÉ SPECIFIKACE“ na konci katalogu (str. 194–213).

- **GDO1N + GZ** - jednokřídlé dveře k instalaci do niky

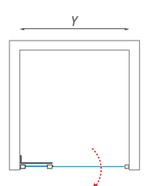

- **GZ** - set profilů

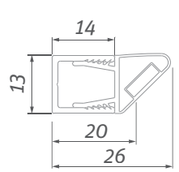

instalace do niky	instalační rozměr (Y)
GDO1N/800 + GZ	685–785
GDO1N/900 + GZ	785–885
GDO1N/1000 + GZ	885–985
GDO1N/1100 + GZ	985–1085
GDO1N/1200 + GZ	1085–1185

Elegant Line
klasika v chromu

Dává vám možnost nalézt
inspiraci pro všední dny

Elegant Line

Nové standardní varianty dveří až do 1 500 mm vám umožní využití prostoru ve vaší koupelně na maximum a i díky nim máte před sebou opravdového lídra svého segmentu.

- **závěsy se zdvihovým mechanismem**
- **EASY INSTALL=snadná instalace pevných skel ve třech krocích**
- **kování v povrchové úpravě chrom**

Elegant Line
klasika v chromu

stěnový profil EASY INSTALL
pro snadnou instalaci

RothETC
Easy to Clean glass protection

Roth

Osvědčená řada **Elegant Line** nabízí velmi odolné produkty se spolehlivou kvalitou. Díky bezrámovému provedení však přes použitá 8 a 6 mm bezpečnostní skla působí lehce.

GR2

čtvrtkruhový sprchový kout
s dvoukřídlými otevíracími dveřmi

- elegantní řešení kombinace 8 mm a 6 mm bezpečnostních skel na chromovaných závěsech
- standardní rádius R550

6+8 mm ESG Bezpečnostní sklo
Transparent 02
6 mm dveřní sklo + 8 mm pevné sklo

Barva profilu
Brillant 00

- Designově sladěná madla s chromovou úpravou

- Flexibilní vzpěra pro lepší stabilitu

- Závěsy v povrchové úpravě chrom

GR2N (čtvrtkruhový sprchový kout s dvoukřídlými otevíracími dveřmi)

typ	objednací číslo	instalační rozměr (y)	výška (h)	šířka dveří (c)	šířka bočku (s)	profil	výplň	způsob dodání	CENA bez DPH
GR2/800	131-8000000-00-02	775–795	2017*	455	175–200	brillant	transparent	O	15 529 Kč
GR2/900	131-9000000-00-02	875–895	2017*	500	225–250	brillant	transparent	S	15 942 Kč
GR2/1000	131-1000000-00-02	975–995	2017*	500	325–350	brillant	transparent	O	16 769 Kč

R - standardní rádius R550, h* - výška sprchového koutu včetně kotvících elementů

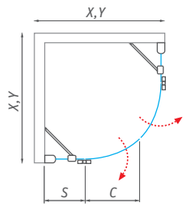

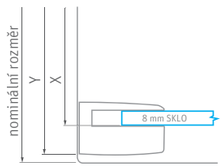

!

Nominální rozměry sprchových zástěn jsou určeny pro INSTALACI NA VANIČKU a montují se vždy s odsazením od kraje vaničky. Při INSTALACI NA DLAŽBU tak hrozí, že rozměr sprchové zástěny bude menší než změřená šířka dlažby. Je třeba se řídit tabulkami rozměrů na stránkách „TECHNICKÉ SPECIFIKACE" na konci katalogu (str. 194–213).

GR2

Elegant Line
klasika v chromu

stěnový profil EASY INSTALL
pro snadnou instalaci

GDOL1 + GDOP1

čtvercový nebo obdélníkový sprchový kout
s dvoukřídlými otevíracími dveřmi

6+8 mm ESG Bezpečnostní sklo
Transparent 02
6 mm dveřní sklo + 8 mm pevné sklo

Barva profilu
Brillant 00

■ **GDOL1 + GDOP1**

standardní varianty dveří až do 1 500 mm
pro skvělé využití prostoru vaší koupelny

- EASY INSTALL - snadná instalace pevných skel ve třech krocích
  - připevněte profil ke stěně
  - vložte bezpečnostní sklo a snadno jej upevněte kotvami do stěnového profilu
  - pomocí „click“ systému nasaďte krycí profil

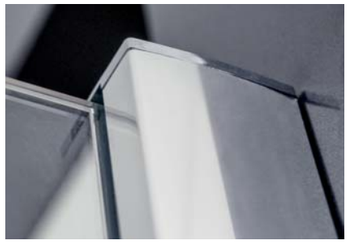

■ EASY INSTALL profil a pevná vzpěra s nastavitelným úhlem zajistí perfektní satabilitu

■ Zdvihový mechanismus pantů, prahové komponenty a těsnění pro dokonalou funkčnost

GDOL1 / GDOP1 (sprchové dveře jednokřídlé)

typ	objednací číslo	instalační rozměr (y)	výška (h)	šířka dveří (c)	šířka bočku (s)	profil	výplň	způsob dodání	CENA bez DPH
GDOL1/800	132-800000L-00-02	775–800	2017*	525	225–250	brillant	transparent	O	10 488 Kč
GDOL1/900	132-900000L-00-02	875–900	2017*	625	225–250	brillant	transparent	S	10 736 Kč
GDOL1/1000	132-100000L-00-02	975–1000	2017*	625	325–350	brillant	transparent	O	10 983 Kč
GDOL1/1100	132-110000L-00-02	1075–1100	2017*	725	325–350	brillant	transparent	O	11 397 Kč
GDOL1/1200	132-120000L-00-02	1175–1200	2017*	725	425–450	brillant	transparent	O	11 810 Kč
GDOL1/1300	132-130000L-00-02	1275–1300	2017*	825	425–450	brillant	transparent	O	12 388 Kč
GDOL1/1400	132-140000L-00-02	1375–1400	2017*	825	525–550	brillant	transparent	O	13 050 Kč
GDOL1/1500	132-150000L-00-02	1475–1500	2017*	925	525–550	brillant	transparent	O	14 041 Kč
GDOP1/800	132-800000P-00-02	775–800	2017*	525	225–250	brillant	transparent	O	10 488 Kč
GDOP1/900	132-900000P-00-02	875–900	2017*	625	225–250	brillant	transparent	S	10 736 Kč
GDOP1/1000	132-100000P-00-02	975–1000	2017*	625	325–350	brillant	transparent	O	10 983 Kč
GDOP1/1100	132-110000P-00-02	1075–1100	2017*	725	325–350	brillant	transparent	O	11 397 Kč
GDOP1/1200	132-120000P-00-02	1175–1200	2017*	725	425–450	brillant	transparent	O	11 810 Kč
GDOP1/1300	132-130000P-00-02	1275–1300	2017*	825	425–450	brillant	transparent	O	12 388 Kč
GDOP1/1400	132-140000P-00-02	1375–1400	2017*	825	525–550	brillant	transparent	O	13 050 Kč
GDOP1/1500	132-150000P-00-02	1475–1500	2017*	925	525–550	brillant	transparent	O	14 041 Kč

h* - výška sprchového koutu včetně kotvících elementů

■ **GDOL1 + GDOP1**

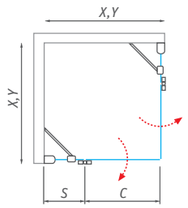

■ **GDOL1**

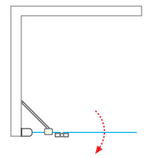

■ **GDOP1**

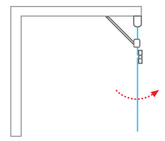

GDOL1 / GDOP1 (atypické provedení)

typ	šířka (y)	výška (h)	profil	výplň	způsob dodání	CENA bez DPH
GDOL1 / GDOP1	do 1500 mm	do 2000 mm	brillant	transparent	Z	14 041 Kč
GDOL1 / GDOP1	do 1500 mm	do 2000 mm	brillant	chinchilla	Z	15 445 Kč
GDOL1 / GDOP1	do 1500 mm	do 2000 mm	brillant	rauch	Z	15 445 Kč
GDOL1 / GDOP1	do 1500 mm	do 2000 mm	brillant	satinato	Z	16 849 Kč

! Nominální rozměry sprchových zástěn jsou určeny pro INSTALACI NA VANIČKU a montují se vždy s odsazením od kraje vaničky. Při INSTALACI NA DLAŽBU tak hrozí, že rozměr sprchové zástěny bude menší než změřená šířka dlažby. Je třeba se řídit tabulkami rozměrů na stránkách „TECHNICKÉ SPECIFIKACE“ na konci katalogu (str. 194–213).

Elegant Line
klasika v chromu

stěnový profil EASY INSTALL
pro snadnou instalaci

■ GDOL1 + GBP

GDOL1 + GBP
GDOP1 + GBL

čtvercový nebo obdélníkový sprchový kout s jednokřídlými otevíracími dveřmi a boční stěnou

- až 48 výsledných variant koutu
- panty se zdvihovým mechanismem
- povrchová úprava skla RothETC k usnadnění údržby

6+8 mm ESG Bezpečnostní sklo
Transparent 02
6 mm dveřní sklo + 8 mm pevné sklo

Barva profilu
Brillant 00

GBL / GBP (boční stěny k GDOP1 a GDOL1)

typ	objednací číslo	instalační rozměr (y)	výška (h)	šířka dveří (c)	profil	výplň	způsob dodání	CENA bez DPH
GBL/800	133-800000L-00-02	775–800	2017*	–	brillant	transparent	0	6 025 Kč
GBL/900	133-900000L-00-02	875–900	2017*	–	brillant	transparent	S	6 355 Kč
GBL/1000	133-100000L-00-02	975–1000	2017*	–	brillant	transparent	0	6 769 Kč
GBP/800	133-800000P-00-02	775–800	2017*	–	brillant	transparent	0	6 025 Kč
GBP/900	133-900000P-00-02	875–900	2017*	–	brillant	transparent	S	6 355 Kč
GBP/1000	133-100000P-00-02	975–1000	2017*	–	brillant	transparent	0	6 769 Kč

h* - výška sprchového koutu včetně kotvících elementů

GBL / GBP (atypické provedení)

typ	šířka (y)	výška (h)	profil	výplň	způsob dodání	CENA bez DPH
GBL / GBP	do 1500 mm	do 2000 mm	brillant	transparent	Z	8 800 Kč
GBL / GBP	do 1500 mm	do 2000 mm	brillant	chinchilla	Z	9 477 Kč
GBL / GBP	do 1500 mm	do 2000 mm	brillant	rauch	Z	9 477 Kč
GBL / GBP	do 1500 mm	do 2000 mm	brillant	satinato	Z	10 154 Kč

■ GDOL1 + GBP

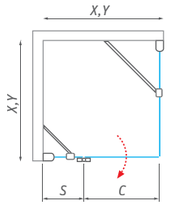

■ GBL + GDOP1

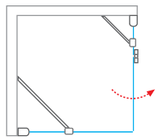

■ GBP

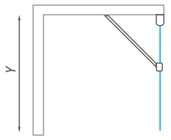

■ GBL

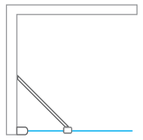

Nominální rozměry sprchových zástěn jsou určeny pro INSTALACI NA VANIČKU a montují se vždy s odsazením od kraje vaničky. Při INSTALACI NA DLAŽBU tak hrozí, že rozměr sprchové zástěny bude menší než změřená šířka dlažby. Je třeba se řídit tabulkami rozměrů na stránkách „TECHNICKÉ SPECIFIKACE“ na konci katalogu (str. 194–213).

standardní varianty dveří až do 1 500 mm
pro skvělé využití prostoru vaší koupelny

■ GDNL1

GDNL1 / GDNP1

jednokřídlé sprchové dveře s pevnou částí pro instalaci do niky

- velká nabídka standardních rozměrů dveří
- povrchová úprava skla RothETC k usnadnění údržby
- snadná instalace díky EASY INSTALL profilu

6+8 mm ESG Bezpečnostní sklo
Transparent 02
6 mm dveřní sklo + 8 mm pevné sklo

Barva profilu
Brillant 00

GDNL1 / GDNP1 (jednokřídlé sprchové dveře do niky)

typ	objednací číslo	instalační rozměr (y)	výška (h)	šířka dveří (c)	šířka bočku (s)	profil	výplň	způsob dodání	CENA bez DPH
GDNL1/800	134-800000L-00-02	780–820	2017*	510	225–250	brillant	transparent	0	10 736 Kč
GDNL1/900	134-900000L-00-02	880–920	2017*	610	225–250	brillant	transparent	0	10 983 Kč
GDNL1/1000	134-100000L-00-02	980–1020	2017*	610	325–350	brillant	transparent	0	11 231 Kč
GDNL1/1100	134-110000L-00-02	1080–1120	2017*	710	325–350	brillant	transparent	0	12 306 Kč
GDNL1/1200	134-120000L-00-02	1180–1220	2017*	710	425–450	brillant	transparent	0	12 884 Kč
GDNL1/1300	134-130000L-00-02	1280–1320	2017*	810	425–450	brillant	transparent	0	14 868 Kč
GDNL1/1400	134-140000L-00-02	1380–1420	2017*	810	525–550	brillant	transparent	0	15 116 Kč
GDNL1/1500	134-150000L-00-02	1480–1520	2017*	910	525–550	brillant	transparent	0	15 364 Kč
GDNP1/800	134-800000P-00-02	780–820	2017*	510	225–250	brillant	transparent	0	10 736 Kč
GDNP1/900	134-900000P-00-02	880–920	2017*	610	225–250	brillant	transparent	0	10 983 Kč
GDNP1/1000	134-100000P-00-02	980–1020	2017*	610	325–350	brillant	transparent	0	11 231 Kč
GDNP1/1100	134-110000P-00-02	1080–1120	2017*	710	325–350	brillant	transparent	0	12 306 Kč
GDNP1/1200	134-120000P-00-02	1180–1220	2017*	710	425–450	brillant	transparent	0	12 884 Kč
GDNP1/1300	134-130000P-00-02	1280–1320	2017*	810	425–450	brillant	transparent	0	14 868 Kč
GDNP1/1400	134-140000P-00-02	1380–1420	2017*	810	525–550	brillant	transparent	0	15 116 Kč
GDNP1/1500	134-150000P-00-02	1480–1520	2017*	910	525–550	brillant	transparent	0	15 364 Kč

h* - výška sprchového koutu včetně kotvících elementů

■ GDNL1

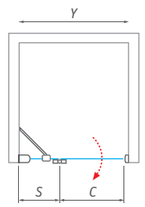

■ GDNP1

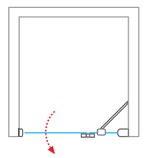

GDNL1 / GDNP1 (atypické provedení)

typ	šířka (y)	výška (h)	profil	výplň	způsob dodání	CENA bez DPH
GDNL1 / GDNP1	do 1500 mm	do 2000 mm	brillant	transparent	Z	15 364 Kč
GDNL1 / GDNP1	do 1500 mm	do 2000 mm	brillant	chinchilla	Z	16 900 Kč
GDNL1 / GDNP1	do 1500 mm	do 2000 mm	brillant	rauch	Z	16 900 Kč
GDNL1 / GDNP1	do 1500 mm	do 2000 mm	brillant	satinato	Z	18 437 Kč

Nominální rozměry sprchových zástěn jsou určeny pro INSTALACI NA VANIČKU a montují se vždy s odsazením od kraje vaničky. Při INSTALACI NA DLAŽBU tak hrozí, že rozměr sprchové zástěny bude menší než změřená šířka dlažby. Je třeba se řídit tabulkami rozměrů na stránkách „TECHNICKÉ SPECIFIKACE“ na konci katalogu (str. 194–213).

Elegant Line
klasika v chromu

stěnový profil EASY INSTALL
pro snadnou instalaci

standardní varianty dveří až do 1 500 mm
pro skvělé využití prostoru vaší koupelny

GDN2

GDN2

dvoukřídlé sprchové dveře pro instalaci do niky nebo ke kombinaci s boční stěnou UB

- až 48 výsledných variant koutu
- panty se zdvihovým mechanismem
- povrchová úprava skla RothETC k usnadnění údržby

6+8 mm ESG Bezpečnostní sklo
Transparent 02
6 mm dveřní sklo + 8 mm pevné sklo

Barva profilu
Brillant 00

GDN2 + UB

UB

jednokřídlé sprchové dveře s pevnou částí pro instalaci do niky

- povrchová úprava skla RothETC k usnadnění údržby
- snadná instalace díky EASY INSTALL profilu

6 mm ESG Bezpečnostní sklo
Transparent 02

Barva profilu
Brillant 00

GDN2 (sprchové dveře dvoukřídlé)

typ	objednací číslo	instalační rozměr (y)	výška (h)	šířka dveří (c)	šířka bočku (s)	profil	výplň	způsob dodání	CENA bez DPH
GDN2/1100	138-1100000-00-02	1060–1110	2017*	355	175–200	brillant	transparent	0	19 000 Kč
GDN2/1200	138-1200000-00-02	1160–1210	2017*	405	175–200	brillant	transparent	0	19 826 Kč
GDN2/1300	138-1300000-00-02	1260–1310	2017*	405	225–250	brillant	transparent	0	20 653 Kč
GDN2/1400	138-1400000-00-02	1360–1410	2017*	505	175–200	brillant	transparent	0	21 479 Kč
GDN2/1500	138-1500000-00-02	1460–1510	2017*	505	225–250	brillant	transparent	0	22 802 Kč

h* - výška sprchového koutu včetně kotvících elementů

GDN2 (atypické provedení)

typ	šířka (y)	výška (h)	profil	výplň	způsob dodání	CENA bez DPH
GDN2	do 1500 mm	do 2000 mm	brillant	transparent	Z	22 802 Kč
GDN2	do 1500 mm	do 2000 mm	brillant	chinchilla	Z	25 082 Kč
GDN2	do 1500 mm	do 2000 mm	brillant	rauch	Z	25 082 Kč
GDN2	do 1500 mm	do 2000 mm	brillant	satinato	Z	27 362 Kč
GDN2*	od 1501 do 2000 mm	do 2000 mm	brillant	transparent	Z	29 643 Kč
GDN2*	od 1501 do 2000 mm	do 2000 mm	brillant	chinchilla	Z	31 923 Kč
GDN2*	od 1501 do 2000 mm	do 2000 mm	brillant	rauch	Z	31 923 Kč
GDN2*	od 1501 do 2000 mm	do 2000 mm	brillant	satinato	Z	34 203 Kč

* GDN2 jako atyp do 2 000 mm pouze k instalaci do niky. V kombinaci s pevnou stěnou UB jen do rozměru 1 500 mm.

GDN2

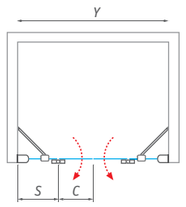

Nominální rozměry sprchových zástěn jsou určeny pro INSTALACI NA VANIČKU a montují se vždy s odsazením od kraje vaničky. Při INSTALACI NA DLAŽBU tak hrozí, že rozměr sprchové zástěny bude menší než změřená šířka dlažby. Je třeba se řídit tabulkami rozměrů na stránkách „TECHNICKÉ SPECIFIKACE“ na konci katalogu (str. 194–213).

UB (boční stěna ke kombinaci s dveřmi GDN2 nebo TDN2)

typ	objednací číslo	instalační rozměr (y)	výška (h)	šířka dveří (c)	profil	výplň	způsob dodání	CENA bez DPH
UB/800	729-8000000-00-02	775–810	2025*	–	brillant	transparent	0	8 587 Kč
UB/900	729-9000000-00-02	875–910	2025*	–	brillant	transparent	0	8 752 Kč
UB/1000	729-1000000-00-02	975–1010	2025*	–	brillant	transparent	0	9 165 Kč

h* - výška sprchového koutu včetně kotvících elementů

UB (atypické provedení)

typ	šířka (y)	výška (h)	profil	výplň	způsob dodání	CENA bez DPH
GDNL1 / GDNP1	do 1500 mm	do 2000 mm	brillant	transparent	Z	15 364 Kč
GDNL1 / GDNP1	do 1500 mm	do 2000 mm	brillant	chinchilla	Z	16 900 Kč
GDNL1 / GDNP1	do 1500 mm	do 2000 mm	brillant	rauch	Z	16 900 Kč
GDNL1 / GDNP1	do 1500 mm	do 2000 mm	brillant	satinato	Z	18 437 Kč

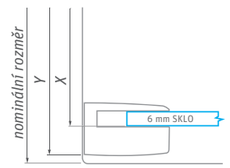

GDN2 + UB

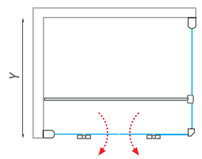

UB + GDN2

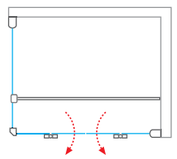

Nominální rozměry sprchových zástěn jsou určeny pro INSTALACI NA VANIČKU a montují se vždy s odsazením od kraje vaničky. Při INSTALACI NA DLAŽBU tak hrozí, že rozměr sprchové zástěny bude menší než změřená šířka dlažby. Je třeba se řídit tabulkami rozměrů na stránkách „TECHNICKÉ SPECIFIKACE“ na konci katalogu (str. 194–213).

ČTVRTKRUH ROH NIKA WALK-IN

Tower Line

Právě v této sérii najdete řešení pro každou situaci v místě vaší každodenní relaxace

Otevírání pomocí speciálního zdvihového mechanismu dovnitř i ven v kombinaci s vysoce kvalitními profily ve 2 variantách povrchových úprav, si najde příznivce právě tam, kde je třeba variabilně řešit prostor a využít každého volného místa.

- **snadný vstup prostřednictvím otevíratelných dveří a to jak dovnitř tak ven**
- **univerzální provedení levé / pravé**
- **kvalitní zdvihový mechanismus je základní podmínkou kvalitního otevírání dveří, dostatečné těsnosti a životnosti sprchového koutu**

Tower Line
můžete se spolehnout

osvědčený vačkový
systém otevírání

RothETC
Easy to Clean glass protection

Otevírání pomocí speciálního zdvihového mechanismu dovnitř i ven v kombinaci s vysoce kvalitními profily ve dvou variantách povrchových úprav - to je série **Tower Line**.

TR1

čtvrtkruhový sprchový kout
s dvoukřídlými otevíracími dveřmi

- pohodlný vstup prostřednictvím oboustranného otevírání dovnitř i ven
- standardní výška 2000 mm
- kvalitní těsnící prvky a snadná údržba

6 mm ESG Bezpečnostní sklo
Transparent 02

Barva profilu
Brillant 00 / Stříbro (Elox) 01

- Magnetické těsnění bezpečně uzavře kout

- Prahová lišta a spodní těsnění dveří

- Ergonomické madlo z masivního hliníku

TR1 (čtvrtkruhový sprchový kout s dvoukřídlými otevíracími dveřmi)

typ	objednací číslo	instalační rozměr (y)	výška (h)	šířka dveří (c)	šířka bočku (s)	profil	výplň	způsob dodání	CENA bez DPH
TR1/900	722-9000000-00-02	870–890	2012*	660	–	brillant	transparent	S	14 289 Kč
TR1/900	722-9000000-01-02	870–890	2012*	660	–	stříbro	transparent	S	13 463 Kč
TR1/1000	722-1000000-00-02	970–990	2012*	760	–	brillant	transparent	O	15 364 Kč
TR1/1000	722-1000000-01-02	970–990	2012*	760	–	stříbro	transparent	O	14 537 Kč

R - standardní rádius R550, h* - výška sprchového koutu včetně kotvících elementů

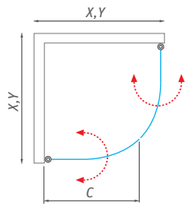

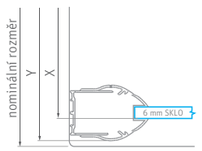

!

Nominální rozměry sprchových zástěn jsou určeny pro INSTALACI NA VANIČKU a montují se vždy s odsazením od kraje vaničky. Při INSTALACI NA DLAŽBU tak hrozí, že rozměr sprchové zástěny bude menší než změřená šířka dlažby. Je třeba se řídit tabulkami rozměrů na stránkách „TECHNICKÉ SPECIFIKACE“ na konci katalogu (str. 194–213).

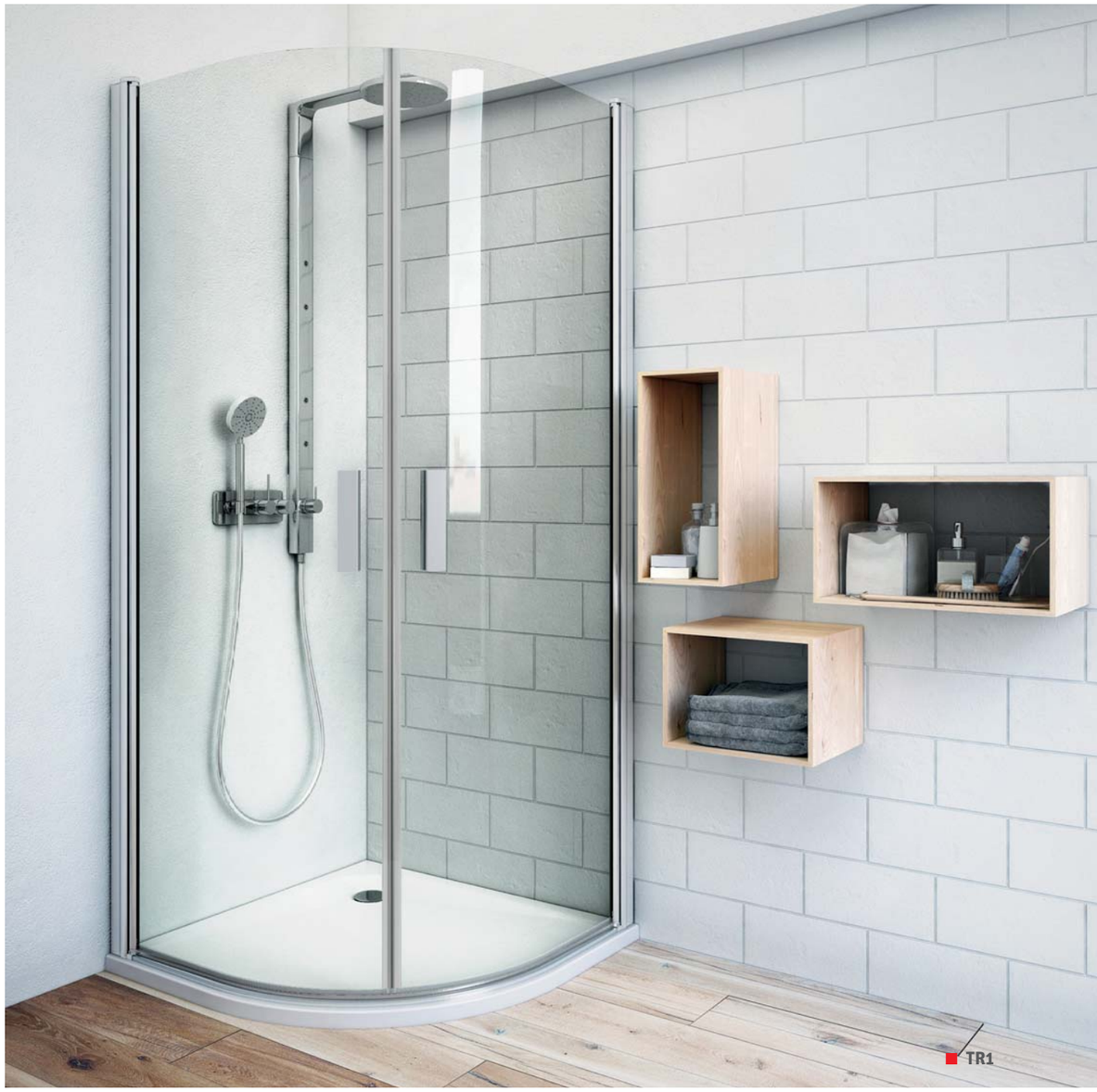

Tower Line
můžete se spolehnout

TR2 a TR2 Light

čtvrtkruhový sprchový kout
s dvoukřídlými otevíracími dveřmi s pevnou částí

osvědčený vačkový systém otevírání

6 mm ESG Bezpečnostní sklo
Transparent 02

Barva profilu
Brillant 00 / Stříbro (Elox) 01

■ TR2

snadná údržba díky minimu profilů

- pohodlný vstup prostřednictvím oboustranného otevírání dovnitř i ven
- standardní výška 2 000 mm
- kvalitní těsnící prvky a snadná údržba

■ Vzpěra pevné části a vačkový profil

■ Odlehčená verze využívá odlišnou sestavu profilů a madla dveří - **TR2 Light**

TR2 (čtvrtkruhový sprchový kout s dvoukřídlými otevíracími dveřmi)

typ	objednací číslo	instalační rozměr (y)	výška (h)	šířka dveří (c)	šířka bočku (s)	profil	výplň	způsob dodání	CENA bez DPH
TR2/800	723-8000000-00-02	770–790	2019*	420	195–220	brillant	transparent	O	18 174 Kč
TR2/800	723-8000000-01-02	770–790	2019*	420	195–220	stříbro	transparent	O	16 190 Kč
TR2/900	723-9000000-00-02	870–890	2019*	420	295–320	brillant	transparent	S	18 421 Kč
TR2/900	723-9000000-01-02	870–890	2019*	420	295–320	stříbro	transparent	S	16 603 Kč
TR2/1000	723-1000000-00-02	970–990	2019*	420	395–420	brillant	transparent	O	19 331 Kč
TR2/1000	723-1000000-01-02	970–990	2019*	420	395–420	stříbro	transparent	O	17 512 Kč

R - standardní rádius R550, h* - výška sprchového koutu včetně kotvících elementů

TR2 Light (čtvrtkruhový sprchový kout s dvoukřídlými otevíracími dveřmi)

typ	objednací číslo	instalační rozměr (y)	výška (h)	šířka dveří (c)	šířka bočku (s)	profil	výplň	způsob dodání	CENA bez DPH
TR2 LIGHT 900	738-9000000-00-02	870-890	2017*	420	300-320	brillant	transparent	S	14 950 Kč

R - standardní rádius R550, h* - výška sprchového koutu včetně kotvících elementů

■ **TR2**

■ **TR2 Light**

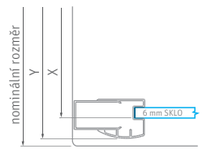

■ **TR2 i TR2 Light**

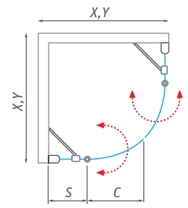

! Nominální rozměry sprchových zástěn jsou určeny pro INSTALACI NA VANIČKU a montují se vždy s odsazením od kraje vaničky. Při INSTALACI NA DLAŽBU tak hrozí, že rozměr sprchové zástěny bude menší než změřená šířka dlažby. Je třeba se řídit tabulkami rozměrů na stránkách „TECHNICKÉ SPECIFIKACE“ na konci katalogu (str. 194–213).

Tower Line
můžete se spolehnout

osvědčený vačkový systém otevírání

TDO1 + TDO1

čtvercový nebo obdélníkový sprchový kout s dvoukřídlými otevíracími dveřmi s pevnou částí

6 mm ESG Bezpečnostní sklo
Transparent 02

Barva profilu
Brillant 00 / Stříbro (Elox) 01

■ Nastavitelná vzpěra pro bezpečnou stabilitu dveří

■ Hliníkové madlo s moderním designem

■ Vačkový profil s prahovou lištou a spodním těsněním

TDO1 (sprchové dveře jednokřídlé)

typ	objednací číslo	instalační rozměr (y)	výška (h)	šířka dveří (c)	šířka bočku (s)	profil	výplň	způsob dodání	CENA bez DPH
TDO1/800	724-8000000-00-02	775–790	2019*	450	295–320	brillant	transparent	S	7 995 Kč
TDO1/800	724-8000000-01-02	775–790	2019*	450	295–320	stříbro	transparent	O	7 182 Kč
TDO1/900	724-9000000-00-02	875–890	2019*	550	295–320	brillant	transparent	S	8 126 Kč
TDO1/900	724-9000000-01-02	875–890	2019*	550	295–320	stříbro	transparent	S	7 595 Kč
TDO1/1000	724-1000000-00-02	975–990	2019*	650	295–320	brillant	transparent	S	8 339 Kč
TDO1/1000	724-1000000-01-02	975–990	2019*	650	295–320	stříbro	transparent	S	7 926 Kč
TDO1/1100	724-1100000-00-02	1075–1090	2019*	650	395–420	brillant	transparent	O	8 752 Kč
TDO1/1100	724-1100000-01-02	1075–1090	2019*	650	395–420	stříbro	transparent	O	8 339 Kč
TDO1/1200	724-1200000-00-02	1175–1190	2019*	750	395–420	brillant	transparent	S	9 165 Kč
TDO1/1200	724-1200000-01-02	1175–1190	2019*	750	395–420	stříbro	transparent	O	8 752 Kč

h* - výška sprchového koutu včetně kotvících elementů

■ **TDO1 + TDO1**

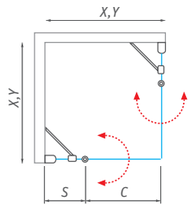

■ **TDO1** - univerzální levé a pravé provedení

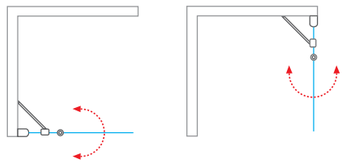

TDO1 (atypické provedení)

typ	šířka (y)	výška (h)	profil	výplň	způsob dodání	CENA bez DPH
TDO1	do 1200 mm	do 2000 mm	stříbro / brillant	transparent	Z	11 915 Kč
TDO1	do 1200 mm	do 2000 mm	stříbro / brillant	intimglass*	Z	15 415 Kč
TDO1	do 1200 mm	do 2000 mm	stříbro / brillant	chinchilla*	Z	12 831 Kč
TDO1	do 1200 mm	do 2000 mm	stříbro / brillant	rauch	Z	12 831 Kč
TDO1	do 1200 mm	do 2000 mm	stříbro / brillant	satinato*	Z	13 748 Kč

* v provedení INTIMGLASS, CHINCHILLA, a SATINATO je nutno rozlišovat LEVÉ a PRAVÉ provedení

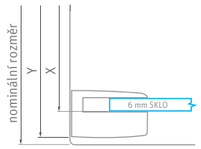

! Nominální rozměry sprchových zástěn jsou určeny pro INSTALACI NA VANIČKU a montují se vždy s odsazením od kraje vaničky. Při INSTALACI NA DLAŽBU tak hrozí, že rozměr sprchové zástěny bude menší než změřená šířka dlažby. Je třeba se řídit tabulkami rozměrů na stránkách „TECHNICKÉ SPECIFIKACE“ na konci katalogu (str. 194–213).

snadná údržba díky minimu profilů

- kvalitní zdvihový mechanismus pro pohodlné otevírání dovnitř i ven
- standardní výška 2 000 mm
- perfektní těsnost a dlouhá životnost

■ **TDO1 + TDO1**

Tower Line
můžete se spolehnout

osvědčený vačkový systém otevírání

snadná údržba díky minimu profilů

TB

boční stěna ke kombinaci s jednokřídlými otevíracími dveřmi TDO1 nebo TCO1

- čtvercové nebo obdélníkové řešení
- obrovské množství výsledných kombinací podle rozměru, profilu, výplně a dveří
- kvalitní vzpěra a těsnící komponenty pro dlouhou životnost

6 mm ESG Bezpečnostní sklo
Transparent 02 / Intimglass 20

Barva profilu
Brillant 00 / Stříbro (Elox) 01

TBL / TBP

boční stěna TB ke kombinaci s jednokřídlými dveřmi TDO1 nebo TCO1 se sklem INTIMGLASS

- v provedení Intimglass je nutné rozlišovat levé a pravé provedení

Rohový profil s magnetickým zavíráním

TB (boční stěna k TDO1 nebo TCO1)

typ	objednací číslo	instalační rozměr (y)	výška (h)	šířka dveří (c)	profil	výplň	způsob dodání	CENA bez DPH
TB/700	725-7000000-00-02	675–690	2008*	–	brillant	transparent	O	6 107 Kč
TB/700	725-7000000-01-02	675–690	2008*	–	stříbro	transparent	O	5 860 Kč
TB/750	725-7500000-00-02	725–740	2008*	–	brillant	transparent	O	6 190 Kč
TB/750	725-7500000-01-02	725–740	2008*	–	stříbro	transparent	O	6 107 Kč
TB/800	725-8000000-00-02	775–790	2008*	–	brillant	transparent	S	6 273 Kč
TB/800	725-8000000-01-02	775–790	2008*	–	stříbro	transparent	S	6 107 Kč
TB/900	725-9000000-00-02	875–890	2008*	–	brillant	transparent	S	6 686 Kč
TB/900	725-9000000-01-02	875–890	2008*	–	stříbro	transparent	S	6 355 Kč
TB/1000	725-1000000-00-02	975–990	2008*	–	brillant	transparent	S	7 099 Kč
TB/1000	725-1000000-01-02	975–990	2008*	–	stříbro	transparent	S	6 769 Kč

h* - výška sprchového koutu včetně kotvících elementů

TB (atypické provedení)

typ	šířka (y)	výška (h)	profil	výplň	způsob dodání	CENA bez DPH
TB	do 1200 mm	do 2000 mm	stříbro / brillant	transparent	Z	9 229 Kč
TB	do 1200 mm	do 2000 mm	stříbro / brillant	intimglass*	Z	12 729 Kč
TB	do 1200 mm	do 2000 mm	stříbro / brillant	chinchilla*	Z	9 939 Kč
TB	do 1200 mm	do 2000 mm	stříbro / brillant	rauch	Z	9 939 Kč
TB	do 1200 mm	do 2000 mm	stříbro / brillant	satinato*	Z	10 649 Kč

* v provedení INTIMGLASS, CHINCHILLA, a SATINATO je nutno rozlišovat LEVÉ a PRAVÉ provedení

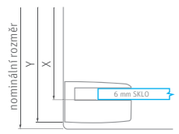

Nominální rozměry sprchových zástěn jsou určeny pro INSTALACI NA VANIČKU a montují se vždy s odsazením od kraje vaničky. Při INSTALACI NA DLAŽBU tak hrozí, že rozměr sprchové zástěny bude menší než změřená šířka dlažby. Je třeba se řídit tabulkami rozměrů na stránkách „TECHNICKÉ SPECIFIKACE“ na konci katalogu (str. 194–213).

TBL / TBP (boční stěna k TDO1 nebo TCO1)

typ	objednací číslo	instalační rozměr (y)	výška (h)	šířka dveří (c)	profil	výplň	způsob dodání	CENA bez DPH
TBL/800	725-800000L-00-20	775–790	2008*	–	brillant	intimglass	O	10 322 Kč
TBL/800	725-800000L-01-20	775–790	2008*	–	stříbro	intimglass	O	9 579 Kč
TBL/900	725-900000L-00-20	875–890	2008*	–	brillant	intimglass	O	10 488 Kč
TBL/900	725-900000L-01-20	875–890	2008*	–	stříbro	intimglass	O	9 744 Kč
TBL/1000	725-100000L-00-20	975–990	2008*	–	brillant	intimglass	O	10 818 Kč
TBL/1000	725-100000L-01-20	975–990	2008*	–	stříbro	intimglass	O	10 074 Kč
TBP/800	725-800000P-00-20	775–790	2008*	–	brillant	intimglass	O	10 322 Kč
TBP/800	725-800000P-01-20	775–790	2008*	–	stříbro	intimglass	O	9 579 Kč
TBP/900	725-900000P-00-20	875–890	2008*	–	brillant	intimglass	O	10 488 Kč
TBP/900	725-900000P-01-20	875–890	2008*	–	stříbro	intimglass	O	9 744 Kč
TBP/1000	725-100000P-00-20	975–990	2008*	–	brillant	intimglass	O	10 818 Kč
TBP/1000	725-100000P-01-20	975–990	2008*	–	stříbro	intimglass	O	10 074 Kč

h* - výška sprchového koutu včetně kotvících elementů / * v provedení INTIMGLASS je nutno rozlišovat LEVÉ a PRAVÉ provedení

TBP

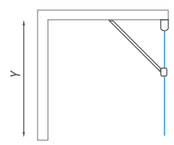

TBL

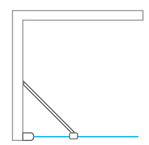

TDO1 + TB

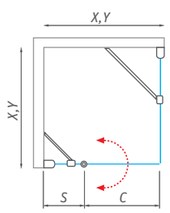

TB + TDO1

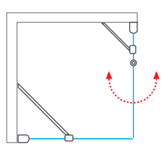

TCO1 + TB

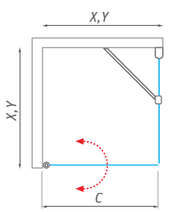

TB + TCO1

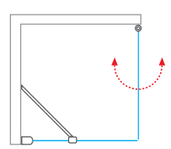

Tower Line
můžete se spolehnout

osvědčený vačkový systém otevírání

snadná údržba díky minimu profilů

TCO1 + TCO1

TCO1 + TCO1

čtvercový nebo obdélníkový sprchový kout s dvoukřídlými otevíracími dveřmi

- vyberte si z velkého množství variant dveří nebo kombinujte dveře se stěnou TB
- standardní výška 2 000 mm
- kvalitní zdvihový mechanismus pro pohodlné otevírání dovnitř i ven

6 mm ESG Bezpečnostní sklo
Transparent 02 / Intimglass 20

Barva profilu
Brillant 00 / Stříbro (Elox) 01

TCO1 + TCO1

Vačkový profil s kvalitním zdvihovým mechanismem

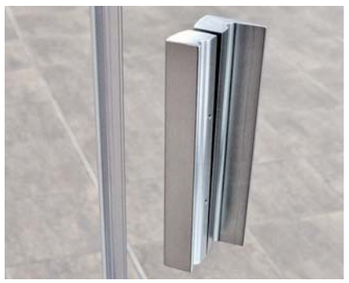

Madlo vyrobené s přesností a důrazem na detail

Prahové komponenty, vačka a spodní těsnění

TCO1 (sprchové dveře jednokřídlé)

typ	objednací číslo	instalační rozměr (y)	výška (h)	šířka dveří (c)	profil	výplň	způsob dodání	CENA bez DPH
TCO1/800	727-8000000-00-02	775–795	2012*	710	brillant	transparent	S	7 595 Kč
TCO1/800	727-8000000-00-20	775–795	2012*	710	brillant	intimglass	O	10 405 Kč
TCO1/800	727-8000000-01-02	775–795	2012*	710	stříbro	transparent	O	7 182 Kč
TCO1/800	727-8000000-01-20	775–795	2012*	710	stříbro	intimglass	O	10 240 Kč
TCO1/900	727-9000000-00-02	875–895	2012*	810	brillant	transparent	S	7 760 Kč
TCO1/900	727-9000000-00-20	875–895	2012*	810	brillant	intimglass	O	10 736 Kč
TCO1/900	727-9000000-01-02	875–895	2012*	810	stříbro	transparent	S	7 595 Kč
TCO1/900	727-9000000-01-20	875–895	2012*	810	stříbro	intimglass	O	10 570 Kč
TCO1/1000	727-1000000-00-02	975–995	2012*	910	brillant	transparent	S	8 339 Kč
TCO1/1000	727-1000000-00-20	975–995	2012*	910	brillant	intimglass	O	12 223 Kč
TCO1/1000	727-1000000-01-02	975–995	2012*	910	stříbro	transparent	S	7 843 Kč
TCO1/1000	727-1000000-01-20	975–995	2012*	910	stříbro	intimglass	O	10 901 Kč
TCO1/1100	727-1100000-00-02	1075–1095	2012*	1010	brillant	transparent	O	8 752 Kč
TCO1/1100	727-1100000-00-20	1075–1095	2012*	1010	brillant	intimglass	O	12 967 Kč
TCO1/1100	727-1100000-01-02	1075–1095	2012*	1010	stříbro	transparent	O	8 339 Kč
TCO1/1100	727-1100000-01-20	1075–1095	2012*	1010	stříbro	intimglass	O	11 975 Kč
TCO1/1200	727-1200000-00-02	1175–1195	2012*	1110	brillant	transparent	O	9 165 Kč
TCO1/1200	727-1200000-00-20	1175–1195	2012*	1110	brillant	intimglass	O	13 628 Kč
TCO1/1200	727-1200000-01-02	1175–1195	2012*	1110	stříbro	transparent	O	8 835 Kč
TCO1/1200	727-1200000-01-20	1175–1195	2012*	1110	stříbro	intimglass	O	13 215 Kč

h* - výška sprchového koutu včetně kotvících elementů

RothETC
Easyclean glass protection

TCO1 + TCO1

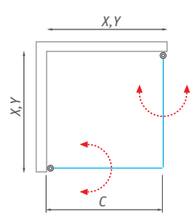

TCO1 (atypické provedení)

typ	šířka (y)	výška (h)	profil	výplň	způsob dodání	CENA bez DPH
TCO1	do 1200 mm	do 2000 mm	stříbro / brillant	transparent	Z	11 915 Kč
TCO1	do 1200 mm	do 2000 mm	stříbro / brillant	intimglass	Z	15 415 Kč
TCO1	do 1200 mm	do 2000 mm	stříbro / brillant	chinchilla	Z	12 831 Kč
TCO1	do 1200 mm	do 2000 mm	stříbro / brillant	rauch	Z	12 831 Kč
TCO1	do 1200 mm	do 2000 mm	stříbro / brillant	satinato	Z	13 748 Kč

TCO1 - univerzální levé a pravé provedení

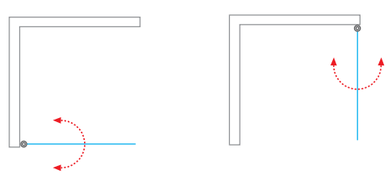

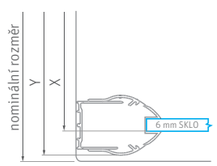

! Nominální rozměry sprchových zástěn jsou určeny pro INSTALACI NA VANIČKU a montují se vždy s odsazením od kraje vaničky. Při INSTALACI NA DLAŽBU tak hrozí, že rozměr sprchové zástěny bude menší než změřená šířka dlažby. Je třeba se řídit tabulkami rozměrů na stránkách „TECHNICKÉ SPECIFIKACE“ na konci katalogu (str. 194–213).

Tower Line
můžete se spolehnout

snadná údržba
díky minimu profilů

TBD + TDO1

TBD

univerzální boček pro instalaci dveří TDO1 nebo TCO1 do niky

- variabilní řešení pro snadné vytvoření sprchových dveří do vaší niky
- sestavte si rozměr sprchových dveří v šířce od 955 mm až do 1 905 mm

6 mm ESG Bezpečnostní sklo
Transparent 02

Barva profilu
Brillant 00 / Stříbro (Elox) 01

TBD (univerzální boček k TDO1 nebo TCO1)

typ	objednací číslo	instalační rozměr (y)	výška (h)	profil	výplň	způsob dodání	CENA bez DPH
TBD/240	744-0180000-00-02	212–237	2008*	brillant	transparent	0	3 793 Kč
TBD/440	744-0380000-00-02	412–437	2008*	brillant	transparent	0	4 372 Kč
TBD/640	744-0580000-00-02	612–637	2008*	brillant	transparent	0	5 364 Kč
TBD/740	744-0680000-00-02	712–737	2008*	brillant	transparent	0	5 694 Kč

h* - výška sprchového koutu včetně kotvících elementů

Flexibilní vzpěra zajistí bezpečnou stabilitu

TBD (atypické provedení)

typ	šířka (y)	výška (h)	profil	výplň	způsob dodání	CENA bez DPH
TBD	do 1000 mm	do 2000 mm	brillant	transparent	Z	7 402 Kč
TBD	do 1000 mm	do 2000 mm	brillant	intimglass*	Z	10 902 Kč
TBD	do 1000 mm	do 2000 mm	brillant	chinchilla	Z	7 972 Kč
TBD	do 1000 mm	do 2000 mm	brillant	rauch	Z	7 972 Kč
TBD	do 1000 mm	do 2000 mm	brillant	satinato	Z	8 541 Kč

* v provedení INTIMGLASS je nutno rozlišovat LEVÉ a PRAVÉ provedení

! Nominální rozměry sprchových zástěn jsou určeny pro INSTALACI NA VANIČKU a montují se vždy s odsazením od kraje vaničky. Při INSTALACI NA DLAŽBU tak hrozí, že rozměr sprchové zástěny bude menší než změřená šířka dlažby. Je třeba se řídit tabulkami rozměrů na stránkách „TECHNICKÉ SPECIFIKACE“ na konci katalogu (str. 194–213).

RothETC
Easy to Clean glass protection

TBD + TCO1

Navolte si rozměr sprchového koutu podle svého přání. Zakoupením tohoto variabilního bočku vytvoříte ze standardních dveří TDO1 nebo TCO1 opravdu perfektní dveře do niky...

Kvalitní zdvihový mechanismus pro snadné otevírání

Y (min–max)			TDO1/800	TDO1/900	TDO1/1000	TDO1/1100	TDO1/1200
			B	B	B	B	B
			743–768	843–868	943–968	1043–1068	1143–1168
TBD/240	A	212–237	955–1005	1055–1105	1155–1205	1255–1305	1355–1405
TBD/440	A	412–437	1155–1205	1255–1305	1355–1405	1455–1505	1555–1605
TBD/640	A	612–637	1355–1405	1455–1505	1555–1605	1655–1705	1755–1805
TBD/740	A	712–737	1455–1505	1555–1605	1655–1705	1755–1805	1855–1905

TBD - univerzální levé a pravé provedení

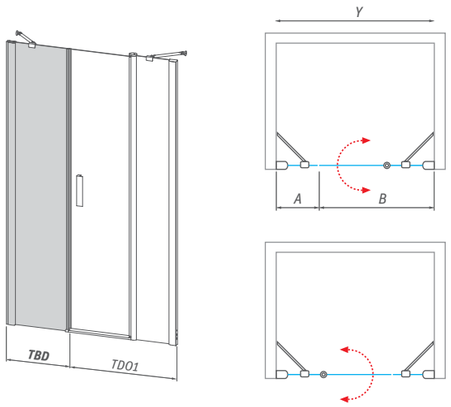

Y (min–max)			TCO1/800	TCO1/900	TCO1/1000	TCO1/1100	TCO1/1200
			B	B	B	B	B
			756–771	856–871	956–971	1056–1071	1156–1171
TBD/240	A	212–237	968–1008	1068–1108	1168–1208	1268–1308	1368–1408
TBD/440	A	412–437	1168–1208	1268–1308	1368–1408	1468–1508	1568–1608
TBD/640	A	612–637	1368–1408	1468–1508	1568–1608	1668–1708	1768–1808
TBD/740	A	712–737	1468–1508	1568–1608	1668–1708	1768–1808	1868–1908

TBD - univerzální levé a pravé provedení

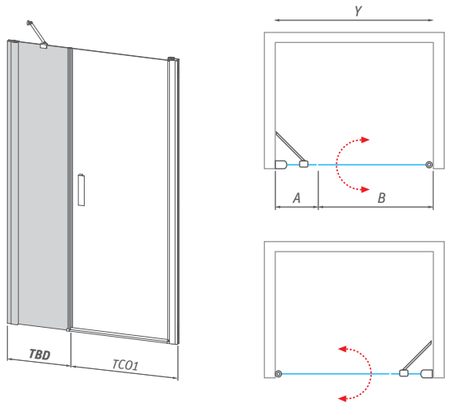

Tower Line
můžete se spolehnout

TZOL1 + TZOP1

čtvercový nebo obdélníkový sprchový kout se skládacími dveřmi a otočným systémem

osvědčený vačkový systém otevírání

6 mm ESG Bezpečnostní sklo
Transparent 02

Barva profilu
Brillant 00

■ TZOL1 + TZOP1

snadná údržba díky minimu profilů

- pohodlný vstup prostřednictvím oboustranného otevírání dovnitř i ven
- možnost složit dveře zcela ke zdi
- kvalitní těsnící prvky a snadná údržba

■ Dveřní panty jsou kvůli údržbě zevnitř zapuštěné

■ Čtvercová sestava **TZOL1 + TZOP1** je pěkná, ale sestavit si můžete libovolnou kombinaci velikostí

TZOP1 / TZOL1 (skládací sprchové dveře s otočným systémem)

typ	objednací číslo	instalační rozměr (y)	výška (h)	šířka dveří (c)	šířka bočku (s)	profil	výplň	způsob dodání	CENA bez DPH
TZOP1/800	737-800000P-00-02	775–795	2012*	470	292–312	brillant	transparent	O	10 901 Kč
TZOP1/900	737-900000P-00-02	875–895	2012*	470	392–412	brillant	transparent	O	11 231 Kč
TZOP1/1000	737-100000P-00-02	975–995	2012*	570	392–412	brillant	transparent	O	11 645 Kč
TZOP1/1100	737-110000P-00-02	1075–1095	2012*	570	492–512	brillant	transparent	O	12 058 Kč
TZOP1/1200	737-120000P-00-02	1175–1195	2012*	670	492–512	brillant	transparent	O	12 388 Kč
TZOL1/800	737-800000L-00-02	775–795	2012*	470	292–312	brillant	transparent	O	10 901 Kč
TZOL1/900	737-900000L-00-02	875–895	2012*	470	392–412	brillant	transparent	O	11 231 Kč
TZOL1/1000	737-100000L-00-02	975–995	2012*	570	392–412	brillant	transparent	O	11 645 Kč
TZOL1/1100	737-110000L-00-02	1075–1095	2012*	570	492–512	brillant	transparent	O	12 058 Kč
TZOL1/1200	737-120000L-00-02	1175–1195	2012*	670	492–512	brillant	transparent	O	12 388 Kč

h* - výška sprchového koutu včetně kotvících elementů

■ TZOP1 + TZOL1

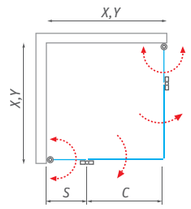

TZOP1 / TZOL1 (atypické provedení)

typ	šířka (y)	výška (h)	profil	výplň	způsob dodání	CENA bez DPH
TZOP1 / TZOL1	do 1200 mm	do 2000 mm	brillant	transparent	Z	16 104 Kč
TZOP1 / TZOL1	do 1200 mm	do 2000 mm	brillant	intimglass	Z	19 604 Kč
TZOP1 / TZOL1	do 1200 mm	do 2000 mm	brillant	rauch	Z	17 343 Kč
TZOP1 / TZOL1	do 1200 mm	do 2000 mm	brillant	satinato	Z	18 582 Kč

■ TZOL1 + TB

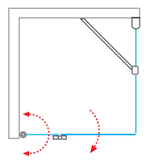

■ TB + TZOP1

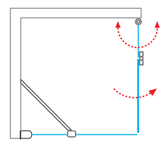

! Nominální rozměry sprchových zástěn jsou určeny pro INSTALACI NA VANIČKU a montují se vždy s odsazením od kraje vaničky. Při INSTALACI NA DLAŽBU tak hrozí, že rozměr sprchové zástěny bude menší než změřená šířka dlažby. Je třeba se řídit tabulkami rozměrů na stránkách „TECHNICKÉ SPECIFIKACE“ na konci katalogu (str. 194–213).

Tower Line
můžete se spolehnout

snadná údržba
díky minimu profilů

TZNL1 / TZNP1

sprchové dveře pro instalaci do niky se skládacími částmi a otočným systémem

- možnost složit dveře zcela ke zdi
- kvalitní těsnící prvky a snadná údržba
- povrchová úprava skla RothETC k usnadnění údržby

6 mm ESG Bezpečnostní sklo
Transparent 02

Barva profilu
Brillant 00

TZNL1 / TZNP1 (skládací sprchové dveře do niky)

typ	objednací číslo	instalační rozměr (y)	výška (h)	šířka dveří (c)	šířka bočku (s)	profil	výplň	způsob dodání	CENA bez DPH
TZNL1/800	739-800000L-00-02	775–810	2012*	470	267–292	brillant	transparent	0	13 463 Kč
TZNL1/900	739-900000L-00-02	875–910	2012*	470	367–392	brillant	transparent	0	13 793 Kč
TZNL1/1000	739-100000L-00-02	975–1010	2012*	570	367–392	brillant	transparent	0	14 207 Kč
TZNL1/1100	739-110000L-00-02	1075–1110	2012*	570	467–492	brillant	transparent	0	14 620 Kč
TZNL1/1200	739-120000L-00-02	1175–1210	2012*	670	467–492	brillant	transparent	0	14 950 Kč
TZNP1/800	739-800000P-00-02	775–810	2012*	470	267–292	brillant	transparent	0	13 463 Kč
TZNP1/900	739-900000P-00-02	875–910	2012*	470	367–392	brillant	transparent	0	13 793 Kč
TZNP1/1000	739-100000P-00-02	975–1010	2012*	570	367–392	brillant	transparent	0	14 207 Kč
TZNP1/1100	739-110000P-00-02	1075–1110	2012*	570	467–492	brillant	transparent	0	14 620 Kč
TZNP1/1200	739-120000P-00-02	1175–1210	2012*	670	467–492	brillant	transparent	0	14 950 Kč

h* - výška sprchového koutu včetně kotvících elementů

TZNL1 / TZNP1 (atypické provedení)

typ	šířka (y)	výška (h)	profil	výplň	způsob dodání	CENA bez DPH
TZNL1 / TZNP1	do 1200 mm	do 2 000 mm	brillant	transparent	Z	19 435 Kč
TZNL1 / TZNP1	do 1200 mm	do 2 000 mm	brillant	chinchilla	Z	20 930 Kč
TZNL1 / TZNP1	do 1200 mm	do 2 000 mm	brillant	rauch	Z	20 930 Kč
TZNL1 / TZNP1	do 1200 mm	do 2 000 mm	brillant	satinato	Z	22 425 Kč

Nominální rozměry sprchových zástěn jsou určeny pro INSTALACI NA VANIČKU a montují se vždy s odsazením od kraje vaničky. Při INSTALACI NA DLAŽBU tak hrozí, že rozměr sprchové zástěny bude menší než změřená šířka dlažby. Je třeba se řídit tabulkami rozměrů na stránkách „TECHNICKÉ SPECIFIKACE“ na konci katalogu (str. 194–213).

RothETC
Easy-to-clean glass protection

TZNL1

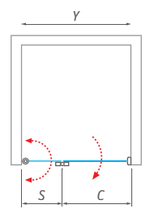

TZNP1

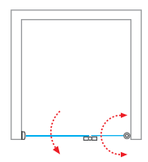

osvědčený vačkový
systém otevírání

TDN1

jednokřídlé sprchové dveře s pevnou částí pro instalaci do niky

- pohodlný vstup díky oboustrannému otevírání dovnitř i ven
- povrchová úprava skla RothETC k usnadnění údržby
- snadná instalace a spolehlivá funkčnost

6 mm ESG Bezpečnostní sklo
Transparent 02

Barva profilu
Brillant 00 / Stříbro (Elox) 01

TDN1 (jednokřídlé sprchové dveře do niky)

typ	objednací číslo	instalační rozměr (y)	výška (h)	šířka dveří (c)	šířka bočku (s)	profil	výplň	způsob dodání	CENA bez DPH
TDN1/800	726-8000000-00-02	775–810	2019*	425	295–320	brillant	transparent	0	10 240 Kč
TDN1/800	726-8000000-01-02	775–810	2019*	425	295–320	stříbro	transparent	0	9 661 Kč
TDN1/900	726-9000000-00-02	875–910	2019*	525	295–320	brillant	transparent	S	10 405 Kč
TDN1/900	726-9000000-01-02	875–910	2019*	525	295–320	stříbro	transparent	S	9 826 Kč
TDN1/1000	726-1000000-00-02	975–1010	2019*	625	295–320	brillant	transparent	S	10 570 Kč
TDN1/1000	726-1000000-01-02	975–1010	2019*	625	295–320	stříbro	transparent	S	9 992 Kč
TDN1/1100	726-1100000-00-02	1075–1110	2019*	625	395–420	brillant	transparent	0	10 736 Kč
TDN1/1100	726-1100000-01-02	1075–1110	2019*	625	395–420	stříbro	transparent	0	10 157 Kč
TDN1/1200	726-1200000-00-02	1175–1210	2019*	725	395–420	brillant	transparent	0	10 901 Kč
TDN1/1200	726-1200000-01-02	1175–1210	2019*	725	395–420	stříbro	transparent	0	10 322 Kč

h* - výška sprchového koutu včetně kotvících elementů

TDN1 (atypické provedení)

typ	šířka (y)	výška (h)	profil	výplň	způsob dodání	CENA bez DPH
TDN1	do 1200 mm	do 2 000 mm	stříbro / brillant	transparent	Z	14 171 Kč
TDN1	do 1200 mm	do 2 000 mm	stříbro / brillant	intimglass*	Z	17 671 Kč
TDN1	do 1200 mm	do 2 000 mm	stříbro / brillant	chinchilla*	Z	15 261 Kč
TDN1	do 1200 mm	do 2 000 mm	stříbro / brillant	rauch	Z	15 261 Kč
TDN1	do 1200 mm	do 2 000 mm	stříbro / brillant	satinato*	Z	16 352 Kč

* v provedení INTIMGLASS, CHINCHILLA, a SATINATO je nutno rozlišovat LEVÉ a PRAVÉ provedení

TDN1 - univerzální levé a pravé provedení

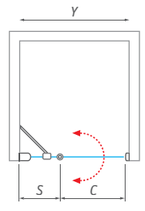

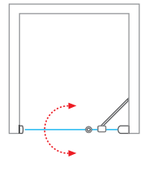

Nominální rozměry sprchových zástěn jsou určeny pro INSTALACI NA VANIČKU a montují se vždy s odsazením od kraje vaničky. Při INSTALACI NA DLAŽBU tak hrozí, že rozměr sprchové zástěny bude menší než změřená šířka dlažby. Je třeba se řídit tabulkami rozměrů na stránkách „TECHNICKÉ SPECIFIKACE“ na konci katalogu (str. 194–213).

Tower Line
můžete se spolehnout

osvědčený vačkový systém otevírání

TCN1

jednokřídlé sprchové dveře pro instalaci do niky nebo ke kombinaci s boční stěnou TCB

6 mm ESG Bezpečnostní sklo
Transparent 02 / Intimglass 20

Barva profilu
Brillant 00 / Stříbro (Elox) 01

■ **TCN1 - Intimglass**

snadná údržba díky minimu profilů

- standardní výška 2 000 mm a velký výběr nabízených variant
- kvalitní zdvihový mechanismus pro pohodlné otevírání dovnitř i ven
- povrchová úprava skla RothETC k usnadnění údržby

■ Horní část sestavy vačkového a stěnového profilu TCN1

TCN1 (jednokřídlé sprchové dveře do niky)

typ	objednací číslo	instalační rozměr (y)	výška (h)	šířka dveří (c)	profil	výplň	způsob dodání	CENA bez DPH
TCN1/800	728-8000000-00-02	775–810	2012*	680	brillant	transparent	S	8 752 Kč
TCN1/800	728-8000000-00-20	775–810	2012*	680	brillant	intimglass	O	10 736 Kč
TCN1/800	728-8000000-01-02	775–810	2012*	680	stříbro	transparent	O	8 339 Kč
TCN1/800	728-8000000-01-20	775–810	2012*	680	stříbro	intimglass	O	10 405 Kč
TCN1/900	728-9000000-00-02	875–910	2012*	780	brillant	transparent	S	8 917 Kč
TCN1/900	728-9000000-00-20	875–910	2012*	780	brillant	intimglass	O	11 066 Kč
TCN1/900	728-9000000-01-02	875–910	2012*	780	stříbro	transparent	S	8 504 Kč
TCN1/900	728-9000000-01-20	875–910	2012*	780	stříbro	intimglass	O	10 736 Kč
TCN1/1000	728-1000000-00-02	975–1010	2012*	880	brillant	transparent	S	9 165 Kč
TCN1/1000	728-1000000-00-20	975–1010	2012*	880	brillant	intimglass	O	11 479 Kč
TCN1/1000	728-1000000-01-02	975–1010	2012*	880	stříbro	transparent	S	8 752 Kč
TCN1/1000	728-1000000-01-20	975–1010	2012*	880	stříbro	intimglass	O	11 066 Kč
TCN1/1100	728-1100000-00-02	1075–1110	2012*	980	brillant	transparent	O	9 413 Kč
TCN1/1100	728-1100000-00-20	1075–1110	2012*	980	brillant	intimglass	O	11 975 Kč
TCN1/1100	728-1100000-01-02	1075–1110	2012*	980	stříbro	transparent	O	8 752 Kč
TCN1/1100	728-1100000-01-20	1075–1110	2012*	980	stříbro	intimglass	O	11 562 Kč
TCN1/1200	728-1200000-00-02	1175–1210	2012*	1080	brillant	transparent	O	9 909 Kč
TCN1/1200	728-1200000-00-20	1175–1210	2012*	1080	brillant	intimglass	O	12 058 Kč
TCN1/1200	728-1200000-01-02	1175–1210	2012*	1080	stříbro	transparent	O	9 248 Kč
TCN1/1200	728-1200000-01-20	1175–1210	2012*	1080	stříbro	intimglass	O	11 810 Kč

h* - výška sprchového koutu včetně kotvících elementů

■ **TCN1** - univerzální levé a pravé provedení

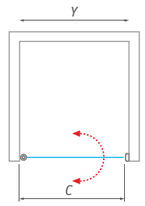

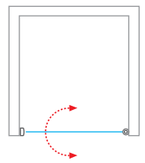

TCN1 (atypické provedení)

typ	šířka (y)	výška (h)	profil	výplň	způsob dodání	CENA bez DPH
TCN1	do 1200 mm	do 2000 mm	stříbro / brillant	transparent	Z	12 882 Kč
TCN1	do 1200 mm	do 2000 mm	stříbro / brillant	intimglass	Z	16 382 Kč
TCN1	do 1200 mm	do 2000 mm	stříbro / brillant	chinchilla	Z	13 873 Kč
TCN1	do 1200 mm	do 2000 mm	stříbro / brillant	rauch	Z	13 873 Kč
TCN1	do 1200 mm	do 2000 mm	stříbro / brillant	satinato	Z	14 864 Kč

! Nominální rozměry sprchových zástěn jsou určeny pro INSTALACI NA VANIČKU a montují se vždy s odsazením od kraje vaničky. Při INSTALACI NA DLAŽBU tak hrozí, že rozměr sprchové zástěny bude menší než změřená šířka dlažby. Je třeba se řídit tabulkami rozměrů na stránkách „TECHNICKÉ SPECIFIKACE" na konci katalogu (str. 194–213).

Tower Line
můžete se spolehnout

osvědčený vačkový systém otevírání

TCN2

dvoukřídlé sprchové dveře pro instalaci do niky nebo ke kombinaci s boční stěnou TCB

- velkorysý vstup s oboustranným otevíráním dovnitř i ven
- kvalitní těsnící prvky a snadná údržba
- povrchová úprava skla RothETC k usnadnění údržby

6 mm ESG Bezpečnostní sklo
Transparent 02 / Intimglass 20

Barva profilu
Brillant 00 / Stříbro (Elox) 01

RothETC
Easy-to-clean glass protection

TCN2 (dvoukřídlé sprchové dveře do niky)

typ	objednací číslo	instalační rozměr (y)	výška (h)	šířka dveří (c)	profil	výplň	způsob dodání	CENA bez DPH
TCN2/800	731-8000000-00-02	785–820	2012*	320	brillant	transparent	S	10 488 Kč
TCN2/800	731-8000000-00-20	785–820	2012*	320	brillant	intimglass	O	13 959 Kč
TCN2/800	731-8000000-01-02	785–820	2012*	320	stříbro	transparent	O	9 661 Kč
TCN2/800	731-8000000-01-20	785–820	2012*	320	stříbro	intimglass	O	13 628 Kč
TCN2/900	731-9000000-00-02	885–920	2012*	370	brillant	transparent	S	10 736 Kč
TCN2/900	731-9000000-00-20	885–920	2012*	370	brillant	intimglass	O	14 372 Kč
TCN2/900	731-9000000-01-02	885–920	2012*	370	stříbro	transparent	S	9 909 Kč
TCN2/900	731-9000000-01-20	885–920	2012*	370	stříbro	intimglass	O	14 041 Kč
TCN2/1000	731-1000000-00-02	985–1020	2012*	420	brillant	transparent	S	11 149 Kč
TCN2/1000	731-1000000-00-20	985–1020	2012*	420	brillant	intimglass	O	14 702 Kč
TCN2/1000	731-1000000-01-02	985–1020	2012*	420	stříbro	transparent	S	10 240 Kč
TCN2/1000	731-1000000-01-20	985–1020	2012*	420	stříbro	intimglass	O	14 372 Kč
TCN2/1100	731-1100000-00-02	1085–1120	2012*	470	brillant	transparent	O	11 562 Kč
TCN2/1100	731-1100000-00-20	1085–1120	2012*	470	brillant	intimglass	O	15 694 Kč
TCN2/1100	731-1100000-01-02	1085–1120	2012*	470	stříbro	transparent	O	10 570 Kč
TCN2/1100	731-1100000-01-20	1085–1120	2012*	470	stříbro	intimglass	O	14 785 Kč
TCN2/1200	731-1200000-00-02	1185–1220	2012*	520	brillant	transparent	S	11 975 Kč
TCN2/1200	731-1200000-00-20	1185–1220	2012*	520	brillant	intimglass	O	16 107 Kč
TCN2/1200	731-1200000-01-02	1185–1220	2012*	520	stříbro	transparent	O	10 901 Kč
TCN2/1200	731-1200000-01-20	1185–1220	2012*	520	stříbro	intimglass	O	15 198 Kč

h* - výška sprchového koutu včetně kotvících elementů

TCN2

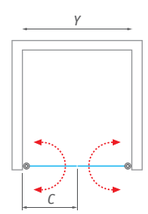

! Nominální rozměry sprchových zástěn jsou určeny pro INSTALACI NA VANIČKU a montují se vždy s odsazením od kraje vaničky. Při INSTALACI NA DLAŽBU tak hrozí, že rozměr sprchové zástěny bude menší než změřená šířka dlažby. Je třeba se řídit tabulkami rozměrů na stránkách „TECHNICKÉ SPECIFIKACE“ na konci katalogu (str. 194–213).

snadná údržba díky minimu profilů

TCB

boční stěna ke kombinaci s otevíracími dveřmi TCN1 nebo TCN2

- povrchová úprava skla RothETC k usnadnění údržby
- univerzální levé a pravé provedení

6 mm ESG Bezpečnostní sklo
Transparent 02

Barva profilu
Brillant 00 / Stříbro (Elox) 01

TCB (jednokřídlé sprchové dveře do niky)

typ	objednací číslo	instalační rozměr (y)	výška (h)	šířka dveří (c)	profil	výplň	způsob dodání	CENA bez DPH
TCB/800	741-8000000-00-02	775–800	2025*	–	brillant	transparent	O	6 686 Kč
TCB/800	741-8000000-01-02	775–800	2025*	–	stříbro	transparent	O	6 273 Kč
TCB/900	741-9000000-00-02	875–900	2025*	–	brillant	transparent	S	7 182 Kč
TCB/900	741-9000000-01-02	875–900	2025*	–	stříbro	transparent	O	6 769 Kč
TCB/1000	741-1000000-00-02	975–1000	2025*	–	brillant	transparent	O	7 595 Kč
TCB/1000	741-1000000-01-02	975–1000	2025*	–	stříbro	transparent	O	7 182 Kč

h* - výška sprchového koutu včetně kotvících elementů

TCN1 + TCB

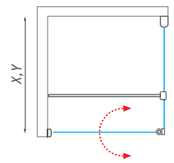

TCB (atypické provedení)

typ	šířka (y)	výška (h)	profil	výplň	způsob dodání	CENA bez DPH
TCB	do 1200 mm	do 2000 mm	stříbro / brillant	transparent	Z	9 874 Kč
TCB	do 1200 mm	do 2000 mm	stříbro / brillant	intimglass*	Z	13 374 Kč
TCB	do 1200 mm	do 2000 mm	stříbro / brillant	chinchilla*	Z	10 633 Kč
TCB	do 1200 mm	do 2000 mm	stříbro / brillant	rauch	Z	10 633 Kč
TCB	do 1200 mm	do 2000 mm	stříbro / brillant	satinato*	Z	11 393 Kč

* v provedení INTIMGLASS, CHINCHILLA, a SATINATO je nutno rozlišovat LEVÉ a PRAVÉ provedení

TCN2 + TCB

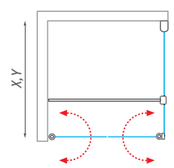

TCN2 (atypické provedení)

typ	šířka (y)	výška (h)	profil	výplň	způsob dodání	CENA bez DPH
TCN2	do 1800 mm	do 2000 mm	stříbro / brillant	transparent	Z	15 568 Kč
TCN2	do 1800 mm	do 2000 mm	stříbro / brillant	intimglass	Z	19 068 Kč
TCN2	do 1800 mm	do 2000 mm	stříbro / brillant	chinchilla	Z	16 765 Kč
TCN2	do 1800 mm	do 2000 mm	stříbro / brillant	rauch	Z	16 765 Kč
TCN2	do 1800 mm	do 2000 mm	stříbro / brillant	satinato	Z	17 963 Kč

! Nominální rozměry sprchových zástěn jsou určeny pro INSTALACI NA VANIČKU a montují se vždy s odsazením od kraje vaničky. Při INSTALACI NA DLAŽBU tak hrozí, že rozměr sprchové zástěny bude menší než změřená šířka dlažby. Je třeba se řídit tabulkami rozměrů na stránkách „TECHNICKÉ SPECIFIKACE“ na konci katalogu (str. 194–213).

Tower Line
můžete se spolehnout

osvědčený vačkový systém otevírání

TDN2

dvoukřídlé sprchové dveře s pevnou částí pro instalaci do niky nebo ke kombinaci s boční stěnou UB

6 mm ESG Bezpečnostní sklo
Transparent 02

Barva profilu
Brillant 00 / Stříbro (Elox) 01

■ TDN2

snadná údržba díky minimu profilů

- povrchová úprava skla RothETC k usnadnění údržby
- kvalitní zdvihový mechanismus pro pohodlné otevírání dovnitř i ven
- bližší informace k boční stěně UB a tabulku variant najdete na straně 47

■ Kombinace **TDN2 + UB** s využitím teleskopické vzpěry

TDN2 (dvoukřídlé sprchové dveře do niky)

typ	objednací číslo	instalační rozměr (y)	výška (h)	šířka dveří (c)	šířka bočku (s)	profil	výplň	způsob dodání	CENA bez DPH
TDN2/1100	721-1100000-00-02	1060–1110	2012*	330	195–220	brillant	transparent	O	16 190 Kč
TDN2/1100	721-1100000-01-02	1060–1110	2012*	330	195–220	stříbro	transparent	O	14 041 Kč
TDN2/1200	721-1200000-00-02	1160–1210	2012*	330	245–270	brillant	transparent	O	16 521 Kč
TDN2/1200	721-1200000-01-02	1160–1210	2012*	330	245–270	stříbro	transparent	O	14 785 Kč
TDN2/1300	721-1300000-00-02	1260–1310	2012*	430	195–220	brillant	transparent	O	17 099 Kč
TDN2/1300	721-1300000-01-02	1260–1310	2012*	430	195–220	stříbro	transparent	O	15 612 Kč
TDN2/1400	721-1400000-00-02	1360–1410	2012*	430	245–270	brillant	transparent	O	17 595 Kč
TDN2/1400	721-1400000-01-02	1360–1410	2012*	430	245–270	stříbro	transparent	O	15 777 Kč
TDN2/1500	721-1500000-00-02	1460–1510	2012*	530	195–220	brillant	transparent	O	17 926 Kč
TDN2/1500	721-1500000-01-02	1460–1510	2012*	530	195–220	stříbro	transparent	O	16 273 Kč

h* - výška sprchového koutu včetně kotvících elementů

■ TDN2

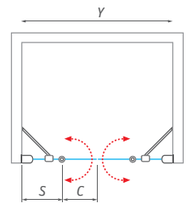

■ TDN2 + UB

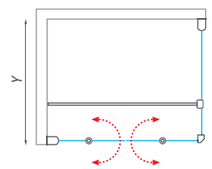

■ UB + TDN2

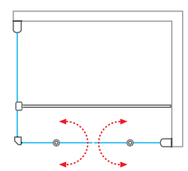

TDN2 (atypické provedení)

typ	šířka (y)	výška (h)	profil	výplň	způsob dodání	CENA bez DPH
TDN2	do 1500 mm	do 2000 mm	stříbro / brillant	transparent	Z	21 047 Kč
TDN2	do 1500 mm	do 2000 mm	stříbro / brillant	intimglass	Z	24 547 Kč
TDN2	do 1500 mm	do 2000 mm	stříbro / brillant	chinchilla	Z	22 666 Kč
TDN2	do 1500 mm	do 2000 mm	stříbro / brillant	rauch	Z	22 666 Kč
TDN2	do 1500 mm	do 2000 mm	stříbro / brillant	satinato	Z	24 285 Kč
TDN2	od 1501 mm do 2000 mm	do 2000 mm	stříbro / brillant	transparent	Z	23 304 Kč
TDN2	od 1501 mm do 2000 mm	do 2000 mm	stříbro / brillant	intimglass	Z	26 804 Kč
TDN2	od 1501 mm do 2000 mm	do 2000 mm	stříbro / brillant	chinchilla	Z	25 096 Kč
TDN2	od 1501 mm do 2000 mm	do 2000 mm	stříbro / brillant	rauch	Z	25 096 Kč
TDN2	od 1501 mm do 2000 mm	do 2000 mm	stříbro / brillant	satinato	Z	26 889 Kč

* TDN2 jako atyp do 2 000 mm pouze k instalaci do niky. V kombinaci s pevnou stěnou UB jen do rozměru 1 500 mm.

! Nominální rozměry sprchových zástěn jsou určeny pro INSTALACI NA VANIČKU a montují se vždy s odsazením od kraje vaničky. Při INSTALACI NA DLAŽBU tak hrozí, že rozměr sprchové zástěny bude menší než změřená šířka dlažby. Je třeba se řídit tabulkami rozměrů na stránkách „TECHNICKÉ SPECIFIKACE“ na konci katalogu (str. 194–213).

inspirace pro nevšední řešení sprchového prostoru

TBS + TCW1

TCW1 + TBS

pevná stojící stěna s křídlovými sklopnými dveřmi a samostatně stojící boční stěna

- krátké sklopné dveře slouží jako clona proti rozstřiku vody
- pevná stojící stěna je stabilizovaná teleskopickou nastavitelnou vzpěrou
- samostatně stojící boční stěna TBS nabízí široké možnosti využití

6 mm ESG Bezpečnostní sklo
Transparent 02

Barva profilu
Brillant 00

RothETC
Easyclean glass protection

TCW1 (pevná stěna s křídlovými sklopnými dveřmi)								
typ	**objednací číslo**	**instalační rozměr** (y)	**výška** (h)	**šířka otočné části** (c)	**profil**	**výplň**	**způsob dodání**	**CENA** bez DPH
TCW1/800	745-8000000-00-02	765–790	2025*	383	brillant	transparent	0	10 983 Kč
TCW1/900	745-9000000-00-02	865–890	2025*	383	brillant	transparent	0	11 314 Kč
TCW1/1000	745-1000000-00-02	965–990	2025*	383	brillant	transparent	0	11 810 Kč
TCW1/1200	745-1200000-00-02	1165–1190	2025*	383	brillant	transparent	0	13 132 Kč
TCW1/1400	745-1400000-00-02	1365–1390	2025*	383	brillant	transparent	0	14 785 Kč

h* - výška sprchového koutu včetně kotvících elementů

TCW1 (atypické provedení)						
typ	**šířka** (y)	**výška** (h)	**profil**	**výplň**	**způsob dodání**	**CENA** bez DPH
TCW1	do 1600 mm	do 2000 mm	brillant	transparent	Z	19 221 Kč
TCW1	do 1600 mm	do 2000 mm	brillant	intimglass*	Z	22 721 Kč
TCW1	do 1600 mm	do 2000 mm	brillant	rauch	Z	20 699 Kč
TCW1	do 1600 mm	do 2000 mm	brillant	satinato	Z	22 178 Kč

* v provedení INTIMGLASS je nutno rozlišovat LEVÉ a PRAVÉ provedení

TCW1 - univerzální levé a pravé provedení

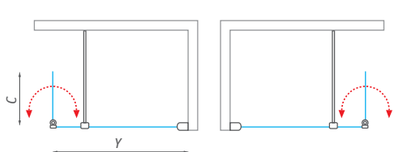

Nominální rozměry sprchových zástěn jsou určeny pro INSTALACI NA VANIČKU a montují se vždy s odsazením od kraje vaničky. Při INSTALACI NA DLAŽBU tak hrozí, že rozměr sprchové zástěny bude menší než změřená šířka dlažby. Je třeba se řídit tabulkami rozměrů na stránkách „TECHNICKÉ SPECIFIKACE" na konci katalogu (str. 194–213).

snadná údržba díky minimu profilů

TBS

Samostatně využitý produkt **TCW1**

Délka teleskopické vzpěry až do 1 500 mm

TBS (samostatně stojící boční stěna)								
typ	**objednací číslo**	**instalační rozměr** (y)	**výška** (h)	**profil**	**výplň**	**způsob dodání**	**CENA** bez DPH
TBS/800	746-8000000-00-02	760–785	2008*	brillant	transparent	0	4 950 Kč
TBS/900	746-9000000-00-02	860–885	2008*	brillant	transparent	0	5 033 Kč
TBS/1000	746-1000000-00-02	960–985	2008*	brillant	transparent	0	5 281 Kč

h* - výška sprchového koutu včetně kotvících elementů

Vhodné je boční stěnu TBS využít jako doplňkový produkt k TCW1. Tím získáte velmi variabilní řešení sprchového koutu, aniž byste museli brát ohled na jeho instalační rozměr. Stěnu jednoduše umístíte do libovolné vzdálenosti od rohu.

TCW1 + TBS

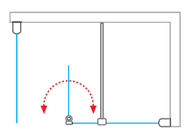

TBS (atypické provedení)						
typ	**šířka** (y)	**výška** (h)	**profil**	**výplň**	**způsob dodání**	**CENA** bez DPH
TBS	do 1200 mm	do 2000 mm	brillant	transparent	Z	6 865 Kč
TBS	do 1200 mm	do 2000 mm	brillant	intimglass*	Z	10 365 Kč
TBS	do 1200 mm	do 2000 mm	brillant	rauch	Z	7 393 Kč
TBS	do 1200 mm	do 2000 mm	brillant	satinato	Z	7 922 Kč

* v provedení INTIMGLASS je nutno rozlišovat LEVÉ a PRAVÉ provedení

TBS - univerzální levé a pravé provedení

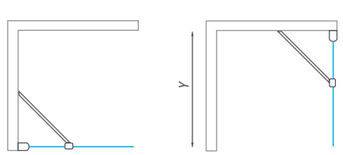

Nominální rozměry sprchových zástěn jsou určeny pro INSTALACI NA VANIČKU a montují se vždy s odsazením od kraje vaničky. Při INSTALACI NA DLAŽBU tak hrozí, že rozměr sprchové zástěny bude menší než změřená šířka dlažby. Je třeba se řídit tabulkami rozměrů na stránkách „TECHNICKÉ SPECIFIKACE" na konci katalogu (str. 194–213).

Čistota tvarů a revoluční design
v kombinaci s výjimečným
posuvným mechanismem

Ambient Line

Použitím vysoce jakostních komponentů s povrchovou úpravou chrom jsme dosáhli bezkonkurenčně tichého chodu. Standardní výška 2 metry a možnost libovolné kombinace rozměru dveří vám skutečně zpříjemní starosti s plánovaním vašeho místa pro relaxaci a wellness.

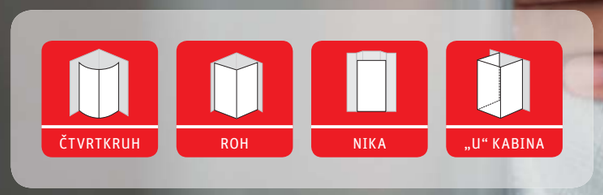

- **univerzální posuvné dveře do niky nebo v kombinaci s pevnou stěnou**
- **standardní rozměry dveří od 1 200 do 1 500 mm**
- **zavírání na magnetické těsnění zajistí dostatečnou těsnost**

bezkonkurenčně tichý
pohyb pojezdů

RothETC
Easy to Clean glass protection

Roth

Čistota tvarů a velmi osobitý design této řady **Ambient Line** v kombinaci s výjimečným posuvným mechanismem přináší do vaší koupelny opravdový komfort.

AMR2N

čtvrtkruhový sprchový kout
s dvoudílnými posuvnými dveřmi

- vysoce jakostní komponenty s povrchovou úpravou chrom zajišťují tichý chod dveří
- moderní design s viditelnými pojezdy
- povrchová úprava skla RothETC k usnadnění údržby

8 mm ESG Bezpečnostní sklo
Transparent 02

Barva profilu
Brillant 00

Magnetické těsnění a těsnění na spodní hraně dveří zajistí dokonalou těsnost

Kvalitní ložiskové pojezdy z nerezi pro tichý chod

AMR2N (čtvrtkruhový sprchový kout s dvoudílnými posuvnými dveřmi)

typ	objednací číslo	instalační rozměr (y)	výška (h)	vstupní otvor (c)	profil	výplň	způsob dodání	CENA bez DPH
AMR2N/900	624-9000000-00-02	885–895	2000	510	brillant	transparent	S	20 488 Kč
AMR2N/1000	624-1000000-00-02	985–995	2000	510	brillant	transparent	O	21 479 Kč

R - standardní rádius R550

AMR2N

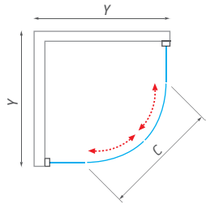

AMR2N

Nominální rozměry sprchových zástěn jsou určeny pro INSTALACI NA VANIČKU a montují se vždy s odsazením od kraje vaničky. Při INSTALACI NA DLAŽBU tak hrozí, že rozměr sprchové zástěny bude menší než změřená šířka dlažby. Je třeba se řídit tabulkami rozměrů na stránkách „TECHNICKÉ SPECIFIKACE“ na konci katalogu (str. 194–213).

Ambient Line
čistota tvarů

bezkonkurenčně tichý
pohyb pojezdů

univerzální levé
a pravé provedení

AMD2

posuvné sprchové dveře pro instalaci do niky nebo ke kombinaci se stěnou AMB

- standardní rozměry dveří od 1 200 do 1 500 mm
- moderní design s viditelnými pojezdy
- možnost objednání jakéhokoliv skla v provedení „mirror effect“ - viz následující dvoustrana

8 mm ESG Bezpečnostní sklo
Transparent 02

Barva profilu
Brillant 00

AMB

boční stěna pro kombinaci s posuvnými dveřmi AMD2

- zavírání na magnetické těsnění zajistí dostatečnou těsnost
- povrchová úprava skla RothETC k usnadnění údržby
- možnost provedení „mirror effect“ - viz následující dvoustrana

8 mm ESG Bezpečnostní sklo
Transparent 02

Barva profilu
Brillant 00

AMD2 (posuvné sprchové dveře)

typ	objednací číslo	instalační rozměr (y)	výška (h)	vstupní otvor (c)	profil	výplň	způsob dodání	CENA bez DPH
AMD2/1200	620-1200000-00-02	1100–1200	2000	410–510	brillant	transparent	S	15 612 Kč
AMD2/1300	620-1300000-00-02	1200–1300	2000	460–560	brillant	transparent	S	16 521 Kč
AMD2/1400	620-1400000-00-02	1300–1400	2000	510–610	brillant	transparent	S	17 347 Kč
AMD2/1500	620-1500000-00-02	1400–1500	2000	560–660	brillant	transparent	S	18 339 Kč

AMD2 (atypické provedení)

typ	šířka (y)	výška (h)	profil	výplň	způsob dodání	CENA bez DPH
AMD2	do 1800 mm	do 2000 mm	brillant	transparent	Z	23 841 Kč

- **AMD2** - univerzální levé a pravé provedení

- levé dveře

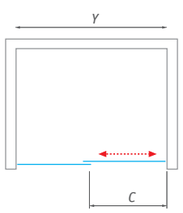

- pravé dveře

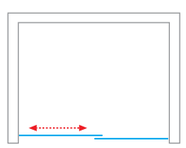

- Nerezové ložiskové pojezdy

Nominální rozměry sprchových zástěn jsou určeny pro INSTALACI NA VANIČKU a montují se vždy s odsazením od kraje vaničky. Při INSTALACI NA DLAŽBU tak hrozí, že rozměr sprchové zástěny bude menší než změřená šířka dlažby. Je třeba se řídit tabulkami rozměrů na stránkách „TECHNICKÉ SPECIFIKACE“ na konci katalogu (str. 194–213).

AMB (boční stěna pro kombinaci s posuvnými dveřmi AMD2)

typ	objednací číslo	instalační rozměr (y)	výška (h)	vstupní otvor (c)	profil	výplň	způsob dodání	CENA bez DPH
AMB/800	621-8000000-00-02	780–790	2000	–	brillant	transparent	S	8 008 Kč
AMB/900	621-9000000-00-02	880–890	2000	–	brillant	transparent	S	9 248 Kč

AMB (atypické provedení)

typ	šířka (y)	výška (h)	profil	výplň	způsob dodání	CENA bez DPH
AMB	do 1200 mm	do 2000 mm	brillant	transparent	Z	12 022 Kč

- **AMD2 + AMB**

- **AMB + AMD2**

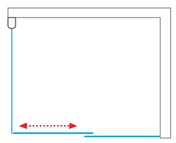

- **AMB + AMD2 + AMB**

Nominální rozměry sprchových zástěn jsou určeny pro INSTALACI NA VANIČKU a montují se vždy s odsazením od kraje vaničky. Při INSTALACI NA DLAŽBU tak hrozí, že rozměr sprchové zástěny bude menší než změřená šířka dlažby. Je třeba se řídit tabulkami rozměrů na stránkách „TECHNICKÉ SPECIFIKACE“ na konci katalogu (str. 194–213).

Něco praktického navíc
zrcadlo přímo na vašem koutu

Mirror effect

Chcete mít velké zrcadlo, které vás ukáže opravdu od hlavy až k patě? Nebo byste rádi opticky zvětšili prostor své koupelny? Obojí můžete získat rovnou jako součást svého nového sprchového koutu.

Objednejte si ke svému sprchovému koutu inovativní úpravu Mirror effect. Na jakoukoliv vámi vybranou skleněnou část koutu umístíme speciální vrstvu, díky které získáte do koupelny praktické zrcadlo.

Prostor koupelny bude vypadat atraktivnější, větší a získá další rozměr. Mirror effect objednáte na všechny produkty z řady WALK IN LINE a z řady AMBIENT LINE na produkty AMD2 a AMB.

- **WALK G** - nabídne skutečně velkoformátové zrcadlo

- **AMD2** s oběma skly v provedení „mirror effect“ v kombinaci s boční stěnou **AMB**

Zvolte si, na které sklo vám mirror effect umístíme

XXX-XXXXXXX-XX-XX
TYP VÝPLNĚ

941-1400000-00-51

model	WALK H / 1400
barva profilu	00 - Brillant
typ výplně	51 - I. Mirror

WALK IN LINE

mirror effect
příplatek za 1ks skla dle jmenovitého rozměru skla

MIRROR EFFECT / rozměr skla		způsob dodání	CENA bez DPH
MIRROR EFFECT	rozměr skla: 0 – 500 mm	Z	2 384 Kč
MIRROR EFFECT	rozměr skla: 501 – 1000 mm	Z	7 140 Kč
MIRROR EFFECT	rozměr skla: 1001 – 1500 mm	Z	10 322 Kč

pro určení rozměru skla je rozhodující jmenovitý rozměr produktu např. WALK G / 1100=rozměr skla 1100

AMBIENT LINE

XXX-XXXXXXX-XX-XX
ČÍSLO MODELU · LEVÁ / PRAVÁ · BARVA PROFILU · TYP VÝPLNĚ

620-130000L-00-54

model	AMD2 / 1300
levá / pravá	L - Levá
barva profilu	00 - Brillant
typ výplně	54 - I. Transparent + II. Mirror

AMD2

AMD2 – levá

	I.	II.	TYP VÝPLNĚ ID	levá/pravá ID
mirror effect	●		52	L
	●	●	53	L
		●	54	L

AMD2

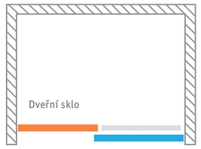

AMD2 – pravá

	I.	II.	TYP VÝPLNĚ ID	levá/pravá ID
mirror effect	●		52	P
	●	●	53	P
		●	54	P

G

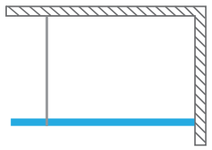

WALK G

	I.	TYP VÝPLNĚ ID
mirror effect	●	51

H

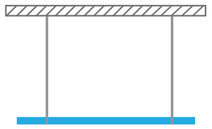

WALK H

	I.	TYP VÝPLNĚ ID
mirror effect	●	51

AMB

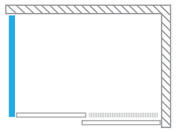

AMB – levá

	I.	TYP VÝPLNĚ ID	levá/pravá ID
mirror effect	●	51	L

AMB

AMB – pravá

	I.	TYP VÝPLNĚ ID	levá/pravá ID
mirror effect	●	51	P

Exclusive Line
v moderním stylu

Nová generace tradiční řady přináší prvky, které ji činí jedinečnou

Exclusive Line

Extra výška přesahující 2 metry, bezrámová spodní část, pevné a praktické madlo - to vše předurčuje této řadě být úspěšnou a splňovat požadavky moderního životního stylu.

- **extra výška přesahující 2 metry**
- **masivní pant doplňuje precizní design a zajistí spolehlivost otočného řešení**
- **výklopný systém spodní části kombinuje bezbariérové řešení spolu s možností snadné údržby**

ČTVRTKRUH | ROH | NIKA

Exclusive Line
v moderním stylu

precizní design
a spolehlivost

ECR2N

čtvrtkruhový sprchový kout
s dvoudílnými posuvnými dveřmi

- extra výška přesahující 2 metry
- masivní pant doplňuje precizní design a zajistí spolehlivost otočného řešení
- výklopný systém spodní části kombinuje bezbariérové řešení

6 mm ESG Bezpečnostní sklo
Transparent 02

Barva profilu
Brillant 00 / Černý elox 05

- Pevné madlo z leštěné nerez oceli

- Odolné pojezdy o průměru 30 mm

- Výklopný systém spodní části umožňuje snadnou údržbu

- Ochranná hliniková lišta

ECR2N (čtvrtkruhový sprchový kout s dvoudílnými posuvnými dveřmi)

typ	objednací číslo	instalační rozměr (y)	výška (h)	vstupní otvor (c)	profil	výplň	způsob dodání	CENA bez DPH
ECR2N/900	561-9000000-00-02	875–900	2050	520	brillant	transparent	S	16 107 Kč
ECR2N/900	561-9000000-05-02	875–900	2050	520	černý elox	transparent	O	16 107 Kč
ECR2N/1000	561-1000000-00-02	975–1000	2050	520	brillant	transparent	O	16 521 Kč
ECR2N/1000	561-1000000-05-02	975–1000	2050	520	černý elox	transparent	O	16 521 Kč

R - standardní rádius R550, h* - výška sprchového koutu včetně kotvících elementů

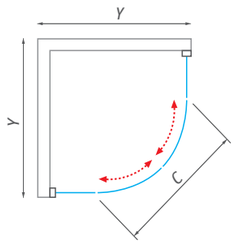

Nominální rozměry sprchových zástěn jsou určeny pro INSTALACI NA VANIČKU a montují se vždy s odsazením od kraje vaničky. Při INSTALACI NA DLAŽBU tak hrozí, že rozměr sprchové zástěny bude menší než změřená šířka dlažby. Je třeba se řídit tabulkami rozměrů na stránkách „TECHNICKÉ SPECIFIKACE“ na konci katalogu (str. 194–213).

RothETC
Easy to Clean glass protection

Extra výška přesahující
2 metry, bezrámová spodní část,
pevné a praktické madlo.

- ECR2N

Exclusive Line
v moderním stylu

masivní rám
zajišťující stabilitu

černá elegance
v novém provedení

ECS2L + ECS2P

čtvercový nebo obdélníkový sprchový kout
s dvoudílnými posuvnými dveřmi

- výběr ze dvou typů profilů
  Brillant nebo Černý elox
- nadstandardní výška 2 metry
- prodloužená záruka 5let

6 mm ESG Bezpečnostní sklo
Transparent 02

Barva profilu
Brillant 00 / Černý elox 05

ECS2L + ECS2P
brillant

ECS2L + ECS2P
černý elox

Výklopný systém dveří - pro snadnou údržbu

Masivní hliníkový rám BRILLANT

ECS2L, ECS2P (sprchové dveře posuvné - levá / pravá část)

typ	objednací číslo	instalační rozměr (y)	výška (h)	vstupní otvor (c)	profil	výplň	způsob dodání	CENA bez DPH
ECS2L - levá část								
ECS2L/800	560-800000L-00-02	775–800	2050	420	brillant	transparent	S	7 926 Kč
ECS2L/800	560-800000L-05-02	775–800	2050	420	černý elox	transparent	O	7 926 Kč
ECS2L/900	560-900000L-00-02	875–900	2050	485	brillant	transparent	S	8 339 Kč
ECS2L/900	560-900000L-05-02	875–900	2050	485	černý elox	transparent	O	8 339 Kč
ECS2L/1000	560-100000L-00-02	975–1000	2050	550	brillant	transparent	O	8 752 Kč
ECS2L/1000	560-100000L-05-02	975–1000	2050	550	černý elox	transparent	O	8 752 Kč
ECS2L/1100	560-110000L-00-02	1075–1100	2050	620	brillant	transparent	O	8 917 Kč
ECS2L/1100	560-110000L-05-02	1075–1100	2050	620	černý elox	transparent	O	8 917 Kč
ECS2L/1200	560-120000L-00-02	1175–1200	2050	690	brillant	transparent	O	9 165 Kč
ECS2L/1200	560-120000L-05-02	1175–1200	2050	690	černý elox	transparent	O	9 165 Kč
ECS2P - pravá část								
ECS2P/800	560-800000P-00-02	775–800	2050	420	brillant	transparent	S	7 926 Kč
ECS2P/800	560-800000P-05-02	775–800	2050	420	černý elox	transparent	O	7 926 Kč
ECS2P/900	560-900000P-00-02	875–900	2050	485	brillant	transparent	S	8 339 Kč
ECS2P/900	560-900000P-05-02	875–900	2050	485	černý elox	transparent	O	8 339 Kč
ECS2P/1000	560-100000P-00-02	975–1000	2050	550	brillant	transparent	O	8 752 Kč
ECS2P/1000	560-100000P-05-02	975–1000	2050	550	černý elox	transparent	O	8 752 Kč
ECS2P/1100	560-110000P-00-02	1075–1100	2050	620	brillant	transparent	O	8 917 Kč
ECS2P/1100	560-110000P-05-02	1075–1100	2050	620	černý elox	transparent	O	8 917 Kč
ECS2P/1200	560-120000P-00-02	1175–1200	2050	690	brillant	transparent	O	9 165 Kč
ECS2P/1200	560-120000P-05-02	1175–1200	2050	690	černý elox	transparent	O	9 165 Kč

h* - výška sprchového koutu včetně kotvících elementů

RothETC
Easy-to-clean glass protection

ECS2L, ECS2P (atypické provedení)

typ	šířka (y)	výška (h)	profil	výplň	způsob dodání	CENA bez DPH
ECS2L	do 1200 mm	do 2050 mm	brillant / černý elox	transparent	Z	11 915 Kč
ECS2P	do 1200 mm	do 2050 mm	brillant / černý elox	transparent	Z	11 915 Kč

h* - výška sprchového koutu včetně kotvících elementů

RothETC
Easy-to-clean glass protection

ECS2L

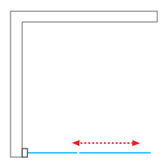

ECS2P

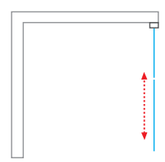

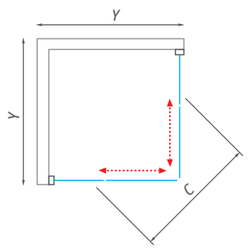

! Nominální rozměry sprchových zástěn jsou určeny pro INSTALACI NA VANIČKU a montují se vždy s odsazením od kraje vaničky. Při INSTALACI NA DLAŽBU tak hrozí, že rozměr sprchové zástěny bude menší než změřená šířka dlažby. Je třeba se řídit tabulkami rozměrů na stránkách „TECHNICKÉ SPECIFIKACE“ na konci katalogu (str. 194–213).

Exclusive Line
v moderním stylu

leštěný hliníkový
profil

prvotřídní těsnění
a nadstandardní výška

ECDO1N

sprchové dveře jednokřídlé
pro instalaci do niky

6 mm ESG Bezpečnostní sklo
Transparent 02

Barva profilu
Brillant 00 / Černý elox 05

- masivní pant doplňuje solidní design a zajistí spolehlivost otočného řešení
- masivní multifunkční madlo
- standardní výška 2 050 mm

ECDO1N

- Nový designový profil v provedení ČERNÝ ELOX

- Masivní madlo pro snadné uchopení podtrhující lehkost série Exclusive Line

- Otočný mechanismus zajišťující oboustranné otevírání v povrchové úpravě chrom

ECDO1 (sprchové dveře dvoukřídlé)

typ	objednací číslo	instalační rozměr (y)	výška (h)	vstupní otvor (c)	profil	výplň	způsob dodání	CENA bez DPH
ECDO1N/800	562-8000000-00-02	775–815	2050	525	brillant	transparent	S	10 322 Kč
ECDO1N/800	562-8000000-05-02	775–815	2050	525	černý elox	transparent	O	10 322 Kč
ECDO1N/900	562-9000000-00-02	875–915	2050	625	brillant	transparent	S	10 570 Kč
ECDO1N/900	562-9000000-05-02	875–915	2050	625	černý elox	transparent	O	10 570 Kč
ECDO1N/1000	562-1000000-00-02	975–1015	2050	725	brillant	transparent	S	10 818 Kč
ECDO1N/1000	562-1000000-05-02	975–1015	2050	725	černý elox	transparent	O	10 818 Kč
ECDO1N/1100	562-1100000-00-02	1075–1115	2050	725	brillant	transparent	O	11 231 Kč
ECDO1N/1100	562-1100000-05-02	1075–1115	2050	725	černý elox	transparent	O	11 231 Kč

- **ECDO1N**- univerzální LEVÉ a PRAVÉ provedení

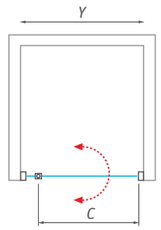

ECDO1N (atypické provedení)

typ	šířka (y)	výška (h)	profil	výplň	způsob dodání	CENA bez DPH
ECDO1N	do 1100 mm	do 2050 mm	brillant	transparent	Z	14 600 Kč
ECDO1N	do 1100 mm	do 2050 mm	černý elox	transparent	Z	14 600 Kč

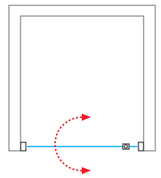

! Nominální rozměry sprchových zástěn jsou určeny pro INSTALACI NA VANIČKU a montují se vždy s odsazením od kraje vaničky. Při INSTALACI NA DLAŽBU tak hrozí, že rozměr sprchové zástěny bude menší než změřená šířka dlažby. Je třeba se řídit tabulkami rozměrů na stránkách „TECHNICKÉ SPECIFIKACE“ na konci katalogu (str. 194–213).

Exclusive Line
v moderním stylu

snadná a praktická
údržba

ECD2L / ECD2P

sprchové dveře posuvné pro instalaci do niky nebo pro kombinaci s boční stěnou ECDBN

- standardní výška 2 050 mm
- velké pojezdy o průměru 30 mm s kvalitními nerezovými ložisky zajišťují plynulý pohyb

6 mm ESG Bezpečnostní sklo
Transparent 02

Barva profilu
Brillant 00 / Černý elox 05

Spodní odklápění pro snadnou údržbu

ECD2L / ECD2P (sprchové dveře posuvné)

typ	objednací číslo	instalační rozměr (y)	výška (h)	vstupní otvor (c)	profil	výplň	způsob dodání	CENA bez DPH
ECD2L - levé provedení								
ECD2L / 1200	564-120000L-00-02	1170 – 1215	2050	490	brillant	transparent	O	12 636 Kč
ECD2L / 1200	564-120000L-05-02	1170 – 1215	2050	490	černý elox	transparent	O	12 636 Kč
ECD2L / 1300	564-130000L-00-02	1270 – 1315	2050	540	brillant	transparent	O	13 132 Kč
ECD2L / 1300	564-130000L-05-02	1270 – 1315	2050	540	černý elox	transparent	O	13 132 Kč
ECD2L / 1400	564-140000L-00-02	1370 – 1415	2050	590	brillant	transparent	O	14 041 Kč
ECD2L / 1400	564-140000L-05-02	1370 – 1415	2050	590	černý elox	transparent	O	14 041 Kč
ECD2L / 1500	564-150000L-00-02	1470 – 1515	2050	640	brillant	transparent	O	14 455 Kč
ECD2L / 1500	564-150000L-05-02	1470 – 1515	2050	640	černý elox	transparent	O	14 455 Kč
ECD2P - pravé provedení								
ECD2P / 1200	565-120000P-00-02	1170 – 1215	2050	490	brillant	transparent	S	12 636 Kč
ECD2P / 1200	565-120000P-05-02	1170 – 1215	2050	490	černý elox	transparent	O	12 636 Kč
ECD2P / 1300	565-130000P-00-02	1270 – 1315	2050	540	brillant	transparent	O	13 132 Kč
ECD2P / 1300	565-130000P-05-02	1270 – 1315	2050	540	černý elox	transparent	O	13 132 Kč
ECD2P / 1400	565-140000P-00-02	1370 – 1415	2050	590	brillant	transparent	O	14 041 Kč
ECD2P / 1400	565-140000P-05-02	1370 – 1415	2050	590	černý elox	transparent	O	14 041 Kč
ECD2P / 1500	565-150000P-00-02	1470 – 1515	2050	640	brillant	transparent	O	14 455 Kč
ECD2P / 1500	565-150000P-05-02	1470 – 1515	2050	640	černý elox	transparent	O	14 455 Kč

h* - výška sprchového koutu včetně kotvících elementů

ECD2L

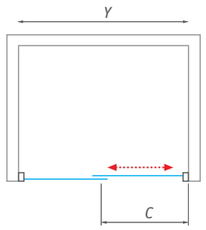

ECD2P

ECD2L / ECD2P (atypické provedení)

typ	šířka (y)	výška (h)	profil	výplň	způsob dodání	CENA bez DPH
ECD2L	do 1500 mm	do 2050 mm	brillant / černý elox	transparent	Z	18 792 Kč
ECD2P	do 1500 mm	do 2050 mm	brillant / černý elox	transparent	Z	18 792 Kč

Nominální rozměry sprchových zástěn jsou určeny pro INSTALACI NA VANIČKU a montují se vždy s odsazením od kraje vaničky. Při INSTALACI NA DLAŽBU tak hrozí, že rozměr sprchové zástěny bude menší než změřená šířka dlažby. Je třeba se řídit tabulkami rozměrů na stránkách „TECHNICKÉ SPECIFIKACE“ na konci katalogu (str. 194–213).

RothETC
Easy to Clean glass protection

Roth

Výklopný systém spodní části kombinuje bezbariérové řešení spolu s možnostmi snadné údržby.

ECD2L

Exclusive Line
v moderním stylu

rozmanitý výběr
typů dveří

barevné provedení
profilů

ECDBN

boční stěna ke sprchovým dveřím ECDO1N nebo ECD2L(P)

6 mm ESG Bezpečnostní sklo
Transparent 02

Barva profilu
Brillant 00 / Černý elox 05

ECDO1N + ECDBN

ECDBN + ECD2L

Možnost výběru barvy profilu - Brillant / Černý elox

ECDBN (boční stěna ke sprchovým dveřím ECDO1N, ECD2L(P)

typ	objednací číslo	instalační rozměr (y)	výška (h)	profil	výplň	způsob dodání	CENA bez DPH
ECDBN / 800	563-8000000-00-02	765–800	2050	brillant	transparent	S	6 934 Kč
ECDBN / 800	563-8000000-05-02	765–800	2050	černý elox	transparent	O	6 934 Kč
ECDBN / 900	563-9000000-00-02	865 – 900	2050	brillant	transparent	S	7 264 Kč
ECDBN / 900	563-9000000-05-02	865 – 900	2050	černý elox	transparent	O	7 264 Kč
ECDBN / 1000	563-1000000-00-02	965–1000	2050	brillant	transparent	S	7 595 Kč
ECDBN / 1000	563-1000000-05-02	965–1000	2050	černý elox	transparent	O	7 595 Kč

ECDBN (atypické provedení)

typ	šířka (y)	výška (h)	profil	výplň	způsob dodání	CENA bez DPH
ECDBN	do 1100 mm	do 2050 mm	brillant	transparent	Z	9 874 Kč
ECDBN	do 1100 mm	do 2050 mm	černý elox	transparent	Z	9 874 Kč

ECDO1N + ECDBN

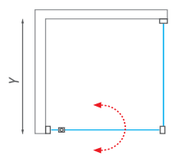

ECDBN + ECDO1N

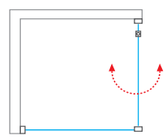

ECD2P + ECDBN

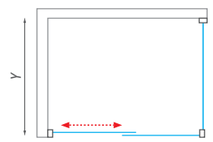

ECDBN + ECD2L

Nominální rozměry sprchových zástěn jsou určeny pro INSTALACI NA VANIČKU a montují se vždy s odsazením od kraje vaničky. Při INSTALACI NA DLAŽBU tak hrozí, že rozměr sprchové zástěny bude menší než změřená šířka dlažby. Je třeba se řídit tabulkami rozměrů na stránkách „TECHNICKÉ SPECIFIKACE“ na konci katalogu (str. 194–213).

Proxima Line
zaručený úspěch

Nejúspěšnější série posledních let
byla doplněna o několik nových modelů

Proxima Line

6mm bezpečnostní sklo, ochrana skla proti usazování vodního kamene Roth ETC společně s nově uvedenou standardní výškou 2 metry, umožňuje rozsáhlé kombinace s designovými typy vaniček z akrylátu nebo z litého mramoru.

- **nastavitelné otočné panty dveří zajišťující snadnou instalaci**
- **pojezdy s vysokou životností a spodním odklápěním pro snažší údržbu sprchového koutu**
- **funkční držák na ručníky u modelu PXD2N**

Proxima Line
zaručený úspěch

velký výběr typů skel
a barvy profilů

PXR2N

čtvrtkruhový sprchový kout
s dvoudílnými posuvnými dveřmi

- model PXR2N ve dvou výškách 1 850 nebo 2 000 mm

6 mm ESG Bezpečnostní sklo
Transparent 02 / Satinato 15 / Chinchilla 03

Barva profilu
Brillant 00

Madlo v povrchové úpravě Brillant

Leštěné hliníkové profily

Ložiskové pojezdy s vysokou životností

Spodní odklápěcí pojezdy pro snadnou údržbu

PXR2N (čtvrtkruhový sprchový kout s dvoudílnými posuvnými dveřmi)

typ	objednací číslo	instalační rozměr (y)	výška (h)	vstupní otvor (c)	profil	výplň	způsob dodání	CENA bez DPH
PXR2N - výška 1 850 mm								
PXR2N/800	531-800R55N-00-02	780–805	1850	380	brillant	transparent	S	8 752 Kč
PXR2N/800	531-800R55N-00-15	780–805	1850	380	brillant	satinato	O	10 653 Kč
PXR2N/900	531-900R55N-00-02	880–905	1850	520	brillant	transparent	S	9 165 Kč
PXR2N/900	531-900R55N-00-15	880–905	1850	520	brillant	satinato	S	11 479 Kč
PXR2N/900	531-900R55N-00-03	880–905	1850	520	brillant	chinchilla	S	10 736 Kč
PXR2N/1000	531-100R55N-00-02	980–1005	1850	520	brillant	transparent	S	11 893 Kč
PXR2N/1000	531-100R55N-00-15	980–1005	1850	520	brillant	satinato	O	12 306 Kč
PXR2N - výška 2 000 mm								
PXR2N/800	532-800R55N-00-02	780–805	2000	380	brillant	transparent	S	9 150 Kč
PXR2N/900	532-900R55N-00-02	880–905	2000	520	brillant	transparent	S	9 909 Kč
PXR2N/900	532-900R55N-00-03	880–905	2000	520	brillant	chinchilla	S	10 074 Kč
PXR2N/1000	532-100R55N-00-02	980–1005	2000	520	brillant	transparent	O	13 388 Kč

R - standardní rádius R550, h* - výška sprchového koutu včetně kotvících elementů

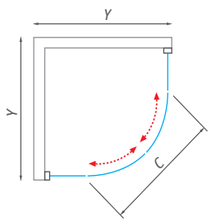

Nominální rozměry sprchových zástěn jsou určeny pro INSTALACI NA VANIČKU a montují se vždy s odsazením od kraje vaničky. Při INSTALACI NA DLAŽBU tak hrozí, že rozměr sprchové zástěny bude menší než změřená šířka dlažby. Je třeba se řídit tabulkami rozměrů na stránkách „TECHNICKÉ SPECIFIKACE“ na konci katalogu (str. 194–213).

RothETC
Easy to Clean glass protection

6mm bezpečnostní sklo, ochrana skla proti usazování vodního kamene RothETC, společně s nově uvedenou standardní výškou 2 metry, umožňuje rozsáhlé kombinace s designovými typy vaniček z akrylátu nebo z litého mramoru.

PXR2N

ložiskové pojezdy
s vysokou životností

spodní odklápění
pro snadnou údržbu

PXS2L + PXS2P

čtvercový nebo obdélníkový sprchový kout
s dvoudílnými posuvnými dveřmi

6 mm ESG Bezpečnostní sklo
Transparent 02 / Satinato 15

Barva profilu
Brillant 00

■ PXS2L + PXS2P

- 6mm bezpečnostní sklo
- ochrana skla proti usazování vodního kamene RothETC

■ Ložiskové pojezdy s vysokou životností a spodním odklápěním pro snažší údržbu

■ Dokonalé detaily zpracování

PXS2L, PXS2P sprchové dveře posuvné (levá / pravá část)

typ	objednací číslo	instalační rozměr (y)	výška (h)	vstupní otvor (c)	profil	výplň	způsob dodání	CENA bez DPH
PXS2L - levá část / výška 1 850 mm								
PXS2L/800	537-8000000-00-02	785–810	1850	385	brillant	transparent	S	5 033 Kč
PXS2L/800	537-8000000-00-15	785–810	1850	385	brillant	satinato	O	5 364 Kč
PXS2L/900	537-9000000-00-02	885–910	1850	455	brillant	transparent	S	5 364 Kč
PXS2L/900	537-9000000-00-15	885–910	1850	455	brillant	satinato	O	5 694 Kč
PXS2L/1000	537-1000000-00-02	985–1010	1850	525	brillant	transparent	S	5 529 Kč
PXS2L/1000	537-1000000-00-15	985–1010	1850	525	brillant	satinato	O	5 942 Kč
PXS2LP - pravá část / výška 1 850 mm								
PXS2P/800	538-8000000-00-02	785–810	1850	385	brillant	transparent	S	5 033 Kč
PXS2P/800	538-8000000-00-15	785–810	1850	385	brillant	satinato	O	5 364 Kč
PXS2P/900	538-9000000-00-02	885–910	1850	455	brillant	transparent	S	5 364 Kč
PXS2P/900	538-9000000-00-15	885–910	1850	455	brillant	satinato	O	5 694 Kč
PXS2P/1000	538-1000000-00-02	985–1010	1850	525	brillant	transparent	S	5 529 Kč
PXS2P/1000	538-1000000-00-15	985–1010	1850	525	brillant	satinato	O	5 942 Kč
PXS2L - levá část / výška 2 000 mm								
PXS2L/800	528-8000000-00-02	785–810	2000	385	brillant	transparent	S	5 233 Kč
PXS2L/900	528-9000000-00-02	885–910	2000	455	brillant	transparent	S	5 564 Kč
PXS2L/1000	528-1000000-00-02	985–1010	2000	525	brillant	transparent	S	5 894 Kč
PXS2P - pravá část / výška 2 000 mm								
PXS2P/800	529-8000000-00-02	785–810	2000	385	brillant	transparent	S	5 233 Kč
PXS2P/900	529-9000000-00-02	885–910	2000	455	brillant	transparent	S	5 564 Kč
PXS2P/1000	529-1000000-00-02	985–1010	2000	525	brillant	transparent	S	5 894 Kč

h* - výška sprchového koutu včetně kotvících elementů

PXS2L, PXS2P (atypické provedení)

typ	šířka (y)	výška (h)	profil	výplň	způsob dodání	CENA bez DPH
PXS2L	do 1000 mm	do 2000 mm	brillant	transparent	Z	7 402 Kč
PXS2L	do 1000 mm	do 2000 mm	brillant	satinato	Z	7 972 Kč
PXS2P	do 1000 mm	do 2000 mm	brillant	transparent	Z	7 402 Kč
PXS2P	do 1000 mm	do 2000 mm	brillant	satinato	Z	7 972 Kč

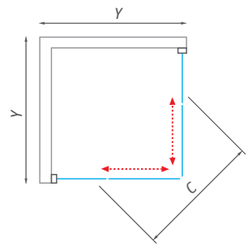

Proxima Line
zaručený úspěch

elegantní a čistý design

kombinace k posuvným nebo jednokřídlým dveřím

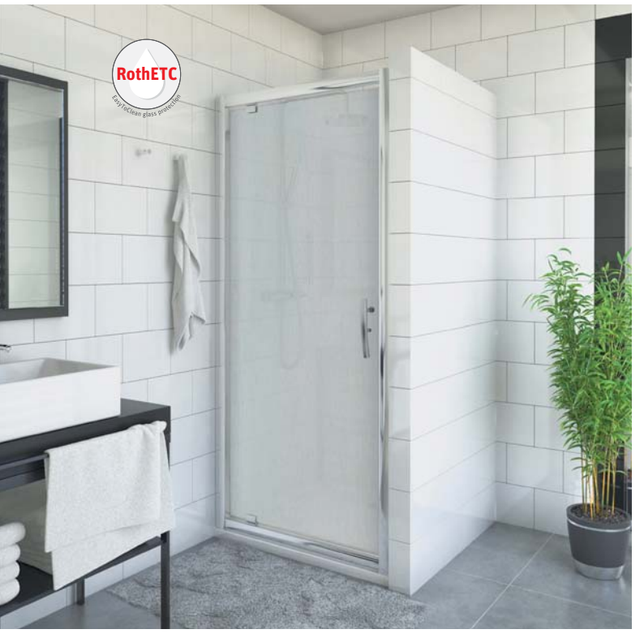

PXDO1N

sprchové dveře jednokřídlé pro instalaci do niky

- ochrana skla proti usazování vodního kamene RothETC
- univerzální LEVÉ a PRAVÉ provedení
- 6mm bezpečnostní sklo

- Nastavitelné otočné panty dveří pro snadnou instalaci

6 mm ESG Bezpečnostní sklo
Transparent O2 / Satinato 15

Barva profilu
Brillant OO

PXDO1N (sprchové dveře jednokřídlé)

typ	objednací číslo	instalační rozměr (y)	výška (h)	vstupní otvor (c)	profil	výplň	způsob dodání	CENA bez DPH
PXDO1N/800	525-8000000-00-02	772–822	2000	510	brillant	transparent	S	7 264 Kč
PXDO1N/800	525-8000000-00-15	772–822	2000	510	brillant	satinato	O	8 091 Kč
PXDO1N/900	525-9000000-00-02	872–922	2000	610	brillant	transparent	S	7 512 Kč
PXDO1N/900	525-9000000-00-15	872–922	2000	610	brillant	satinato	O	8 256 Kč
PXDO1N/1000	525-1000000-00-02	972–1022	2000	710	brillant	transparent	O	7 843 Kč
PXDO1N/1000	525-1000000-00-15	972–1022	2000	710	brillant	satinato	O	9 165 Kč
PXDO1N/1100	525-1100000-00-02	1072–1122	2000	810	brillant	transparent	O	9 000 Kč
PXDO1N/1100	525-1100000-00-15	1072–1122	2000	810	brillant	satinato	O	9 909 Kč

PXDO1N (atypické provedení)

typ	šířka (y)	výška (h)	profil	výplň	způsob dodání	CENA bez DPH
PXDO1N	do 1100 mm	do 2000 mm	brillant	transparent	Z	11 700 Kč
PXDO1N	do 1100 mm	do 2000 mm	brillant	satinato	Z	12 882 Kč

- **PXDO1N**
  - univerzální levé a pravé provedení

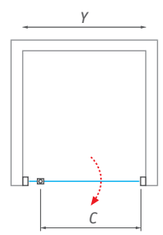

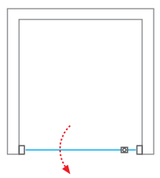

- **PXDO1N + PXBN**

PXBN

boční stěna k sprchovým dveřím PXDO1N a PXD2N

- standardní rozměry boční stěny od 700 do 1000 mm
- možná kombinace k jednokřídlým dveřím PXDO1N nebo k posuvným dveřím PXD2N
- PXBN nelze použít jako samostatně stojící stěnu

6 mm ESG Bezpečnostní sklo
Transparent O2 / Satinato 15

Barva profilu
Brillant OO

PXBN (boční stěna k PXDO1N a k PXD2N)

typ	objednací číslo	instalační rozměr (y)	výška (h)	profil	profil	způsob dodání	CENA bez DPH
PXBN/700	527-7000000-00-02	680–705	2000	brillant	transparent	O	4 124 Kč
PXBN/700	527-7000000-00-15	680–705	2000	brillant	satinato	O	5 198 Kč
PXBN/800	527-8000000-00-02	780–805	2000	brillant	transparent	S	4 785 Kč
PXBN/800	527-8000000-00-15	780–805	2000	brillant	satinato	O	5 612 Kč
PXBN/900	527-9000000-00-02	880–905	2000	brillant	transparent	S	4 950 Kč
PXBN/900	527-9000000-00-15	880–905	2000	brillant	satinato	O	5 777 Kč
PXBN/1000	527-1000000-00-02	980–1005	2000	brillant	transparent	S	5 033 Kč
PXBN/1000	527-1000000-00-15	980–1005	2000	brillant	satinato	O	5 942 Kč

! Nominální rozměry sprchových zástěn jsou určeny pro INSTALACI NA VANIČKU a montují se vždy s odsazením od kraje vaničky. Při INSTALACI NA DLAŽBU tak hrozí, že rozměr sprchové zástěny bude menší než změřená šířka dlažby. Je třeba se řídit tabulkami rozměrů na stránkách „TECHNICKÉ SPECIFIKACE“ na konci katalogu (str. 194–213).

PXBN (atypické provedení k PXDO1N a k PXD2N)

typ	šířka (y)	výška (h)	profil	výplň	způsob dodání	CENA bez DPH
PXBN	do 1100 mm	do 2000 mm	brillant	transparent	Z	6 543 Kč
PXBN	do 1100 mm	do 2000 mm	brillant	satinato	Z	7 725 Kč

- **PXBN** - univerzální levé a pravé provedení

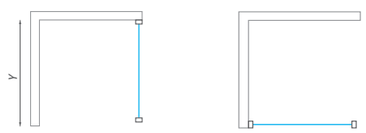

- **PXD2N + PXBN**

Proxima Line
zaručený úspěch

praktické designové
a komfortní doplňky

snadná údržba
díky pojezdům s odklápěním

PXD2N

sprchové dveře posuvné pro instalaci do niky nebo pro kombinaci s pevnou stěnou PXBN

6 mm ESG Bezpečnostní sklo
Transparent 02 / Satinato 15

Barva profilu
Brillant 00

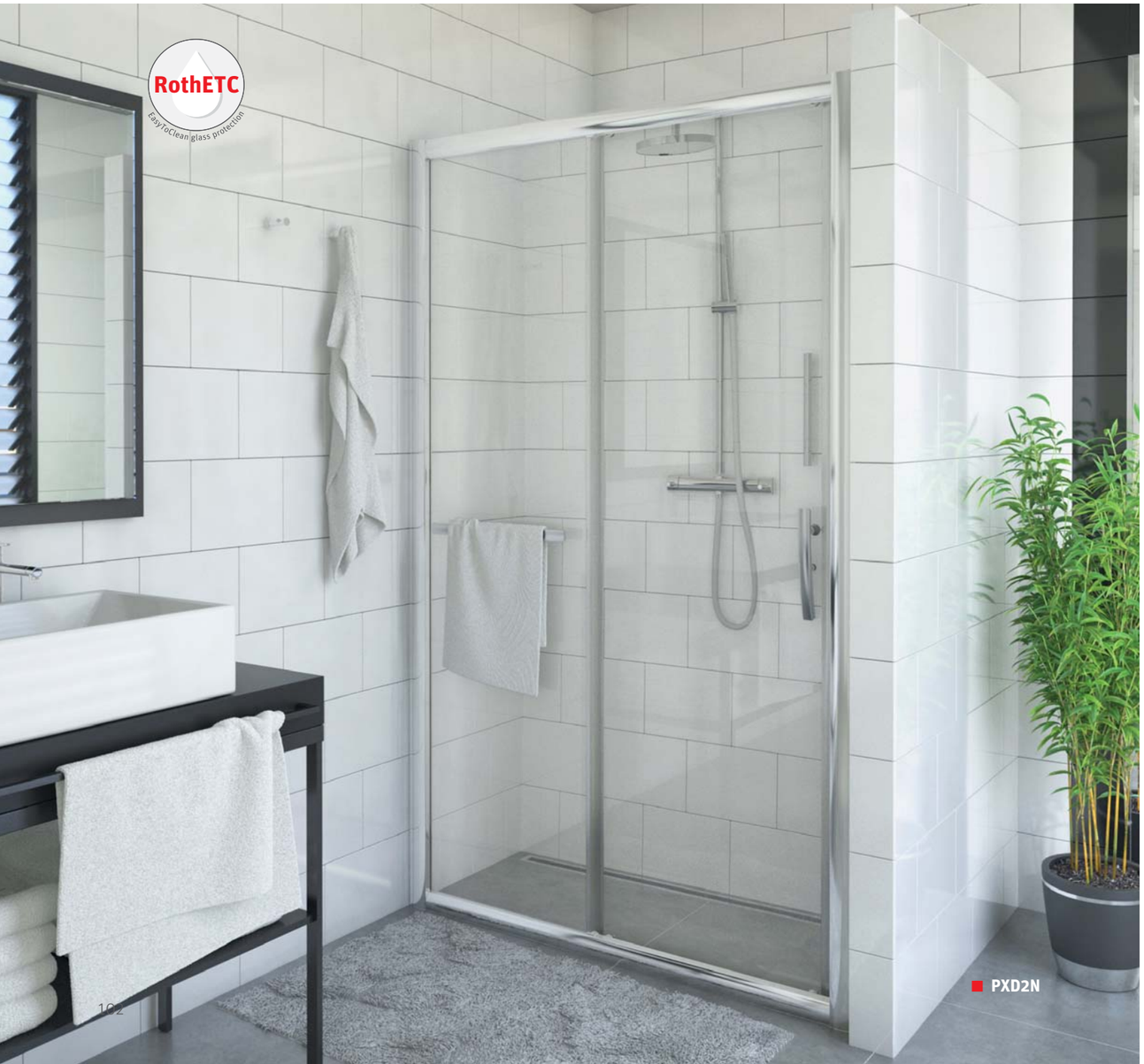

■ **PXD2N**

- funkční držák na ručníky
- masivní praktické madlo
- standardní výška 2 000 mm
- provedení s LEVOU stranou vstupu - nutno při montáži otočit sprchový kout a zaměnit pojezdy (spodní za horní)

■ Pojezdy s vysokou životností a spodním odklápěním pro snažší údržbu sprchového koutu

■ Masivní profil a vylepšené detaily

■ Multifunkční držák ručníků na pevném skle dveří PXD2N

PXD2N (sprchové dveře posuvné)

typ	objednací číslo	instalační rozměr (y)	výška (h)	vstupní otvor (c)	profil	výplň	způsob dodání	CENA bez DPH
PXD2N/1200	526-1200000-00-02	1180–1230	2000	450	brillant	transparent	S	7 760 Kč
PXD2N/1200	526-1200000-00-15	1180–1230	2000	450	brillant	satinato	O	10 157 Kč
PXD2N/1300	526-1300000-00-02	1280–1330	2000	500	brillant	transparent	S	8 587 Kč
PXD2N/1300	526-1300000-00-15	1280–1330	2000	500	brillant	satinato	O	10 983 Kč
PXD2N/1400	526-1400000-00-02	1380–1430	2000	550	brillant	transparent	S	9 413 Kč
PXD2N/1400	526-1400000-00-15	1380–1430	2000	550	brillant	satinato	O	11 810 Kč
PXD2N/1500	526-1500000-00-02	1480–1530	2000	600	brillant	transparent	S	10 818 Kč
PXD2N/1500	526-1500000-00-15	1480–1530	2000	600	brillant	satinato	O	12 636 Kč
PXD2N/1600	526-1600000-00-02	1580–1630	2000	650	brillant	transparent	S	11 231 Kč
PXD2N/1600	526-1600000-00-15	1580–1630	2000	650	brillant	satinato	O	13 463 Kč

PXD2N (atypické provedení)

typ	šířka (y)	výška (h)	profil	výplň	způsob dodání	CENA bez DPH
PXD2N	do 1600 mm	do 2000 mm	brillant	transparent	Z	14 600 Kč
PXD2N	do 1600 mm	do 2000 mm	brillant	satinato	Z	17 502 Kč

! Nominální rozměry sprchových zástěn jsou určeny pro INSTALACI NA VANIČKU a montují se vždy s odsazením od kraje vaničky. Při INSTALACI NA DLAŽBU tak hrozí, že rozměr sprchové zástěny bude menší než změřená šířka dlažby.
Je třeba se řídit tabulkami rozměrů na stránkách „TECHNICKÉ SPECIFIKACE“ na konci katalogu (str. 194–213).

■ **PXD2N** - univerzální levé a pravé provedení

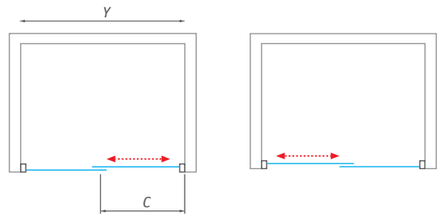

■ **PXD2N + PXBN**

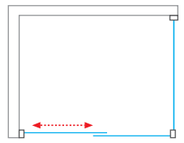

■ **PXBN + PXD2N**

Roth

Zcela nová polorámová série se zdvihovým mechanismem představuje novou generaci sprchových koutů.

Lega Lift Line

pouze jeden typ dveří pro všechny kombinace vašeho sprchového koutu
čtvercový nebo obdélníkový sprchový kout s dvoukřídlými otevíracími dveřmi
čtvercový nebo obdélníkový sprchový kout s jednokřídlými otevíracími dveřmi a pevnou stěnou
sprchové dveře jednokřídlé pro instalaci do niky

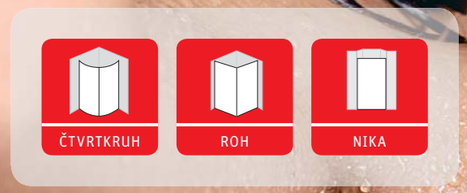

- **kvalitní zdvihový mechanismus**
- **snadný vstup prostřednictvím oboustranně otevíratelných dveří a to jak dovnitř tak ven**
- **standardní výška 1 950 mm**

Lega Lift Line
lehkost bytí

komfortní a pohodlný
prostor pro vstup

LZR2

čtvrtkruhový sprchový kout
s dvoukřídlými otevíracími dveřmi

- kvalitní zdvihový mechanismus
- snadný vstup prostřednictvím oboustranně otevíratelných dveří a to jak dovnitř tak ven
- standardní výška 1 950 mm

5 mm ESG Bezpečnostní sklo
Transparent 02

Barva profilu
Brillant 00

Madlo z brouseného hliníku

Profil s kvalitním zdvihovým mechanismem pro snadné otevírání

Flexibilní vzpěra umožňuje nastavení různých úhlů a řeší i případné nerovnosti stěn

LZR2 (čtvrtkruhový sprchový kout s dvoukřídlými otevíracími dveřmi)

typ	objednací číslo	instalační rozměr (y)	výška (h)	šířka dveří (c)	šířka bočku (s)	profil	výplň	způsob dodání	CENA bez DPH
LZR2/800	225-8000000-00-02	767–792	1959*	395	243–268	brillant	transparent	S	13 711 Kč
LZR2/900	225-9000000-00-02	867–892	1959*	395	343–368	brillant	transparent	S	14 124 Kč
LZR2/1000	225-1000000-00-02	967–992	1959*	395	443–468	brillant	transparent	S	14 537 Kč

R - standardní rádius R550, h* - výška sprchového koutu včetně kotvících elementů

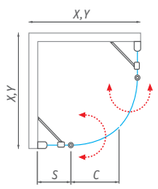

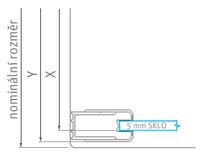

Nominální rozměry sprchových zástěn jsou určeny pro INSTALACI NA VANIČKU a montují se vždy s odsazením od kraje vaničky. Při INSTALACI NA DLAŽBU tak hrozí, že rozměr sprchové zástěny bude menší než změřená šířka dlažby. Je třeba se řídit tabulkami rozměrů, které jsou uvedeny v montážních návodech nebo na www.roth-czech.cz

RothETC
Easy to Clean glass protection

Nadčasový design série **Lega Lift Line** je to pravé pro vaši moderní koupelnu. Leštěné hliníkové profily lemující vertikální linii sprchového koutu dotváří celkový pocit svobody a odhodlání.

LZR2

Lega Lift Line
lehkost bytí

maximální těsnost
a čistý design

LZCN2

sprchové dveře dvoukřídlé
pro instalaci do niky

5 mm ESG Bezpečnostní sklo
Transparent 02

Barva profilu
Brillant 00

■ LZCN2

snadná manipulace
oboustranné otevírání dveří

- standardní rozměr dveří
  od 800 do 1 200 mm
- kvalitní zdvihový mechanismus
- oboustranné otevírání dveří

■ Oboustranné otevírání dveří

■ Profil s kvalitním zdvihovým mechanismem pro snadné otevírání

■ Štíhlá linie dveřního madla podtrhující celou koncepci této série

LZCN2 (sprchové dveře dvoukřídlé do niky)

typ	objednací číslo	instalační rozměr (y)	výška (h)	šířka dveří (c)	profil	výplň	způsob dodání	CENA bez DPH
LZCN2/800	230-8000000-00-02	760–810	1958*	320	brillant	transparent	S	9 000 Kč
LZCN2/900	230-9000000-00-02	860–910	1958*	375	brillant	transparent	S	9 165 Kč
LZCN2/1000	230-1000000-00-02	960–1010	1958*	425	brillant	transparent	S	9 413 Kč
LZCN2/1100	230-1100000-00-02	1060–1110	1958*	475	brillant	transparent	S	9 579 Kč
LZCN2/1200	230-1200000-00-02	1160–1210	1958*	525	brillant	transparent	S	9 744 Kč

h* - výška sprchového koutu včetně kotvících elementů

LZCN2 (atypické provedení)

typ	šířka (y)	výška (h)	profil	výplň	způsob dodání	CENA bez DPH
LZCN2	do 1500 mm	do 1950 mm	brillant	transparent	Z	12 667 Kč

■ **LZCN2**

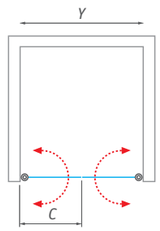

! Nominální rozměry sprchových zástěn jsou určeny pro INSTALACI NA VANIČKU a montují se vždy s odsazením od kraje vaničky. Při INSTALACI NA DLAŽBU tak hrozí, že rozměr sprchové zástěny bude menší než změřená šířka dlažby. Je třeba se řídit tabulkami rozměrů na stránkách „TECHNICKÉ SPECIFIKACE“ na konci katalogu (str. 194–213).

Lega Lift Line
lehkost bytí

LZDO1

sprchové dveře jednokřídlé s pevnou částí

5 mm ESG Bezpečnostní sklo
Transparent 02

Barva profilu
Brillant 00

■ Otevírací mechanismus s kvalitním těsněním

■ Zdvihový mechanismus pro snadné otevírání

■ Flexibilní vzpěra umožňuje nastavení různých úhlů a řeší i případné nerovnosti stěn

LZDO1 (sprchové dveře jednokřídlé)

typ	objednací číslo	instalační rozměr (y)	výška (h)	šířka dveří (c)	šířka bočku (s)	profil	výplň	způsob dodání	CENA bez DPH
LZDO1/800	226-8000000-00-02	767–792	1959*	510	243–268	brillant	transparent	S	7 760 Kč
LZDO1/900	226-9000000-00-02	867–892	1959*	510	343–368	brillant	transparent	S	7 926 Kč
LZDO1/1000	226-1000000-00-02	967–992	1959*	610	343–368	brillant	transparent	S	8 091 Kč
LZDO1/1100	226-1100000-00-02	1067–1092	1959*	610	443–468	brillant	transparent	S	8 256 Kč
LZDO1/1200	226-1200000-00-02	1167–1192	1959*	710	443–468	brillant	transparent	S	8 421 Kč

h* - výška sprchového koutu včetně kotvících elementů

LZDO1 (atypické provedení)

typ	šířka (y)	výška (h)	profil	výplň	způsob dodání	CENA bez DPH
LZDO1	do 1200 mm	do 1950 mm	brillant	transparent	Z	10 947 Kč

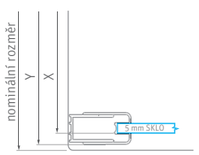

■ **LZDO1 + LZDO1**

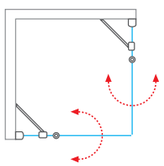

■ **LZDO1** - univerzální levé a pravé provedení

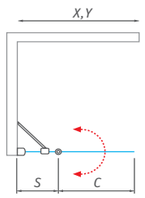

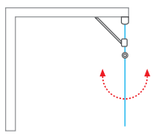

!

Nominální rozměry sprchových zástěn jsou určeny pro INSTALACI NA VANIČKU a montují se vždy s odsazením od kraje vaničky.
Při INSTALACI NA DLAŽBU tak hrozí, že rozměr sprchové zástěny bude menší než změřená šířka dlažby. Je třeba se řídit tabulkami rozměrů na stránkách „TECHNICKÉ SPECIFIKACE“ na konci katalogu (str. 194–213).

RothETC
Easy to Clean glass protection

Atraktivní design s prvky elegance, to je série sprchových koutů **Lega Lift Line**. Kvalitní vačkový systém umožňující oboustranné otevírání dveří.

■ **LZDO1 + LZDO1**

Lega Lift Line
lehkost bytí

flexibilní vzpěra
řeší nerovnosti stěn

LZDO1 + LZB

čtvercový nebo obdélníkový sprchový kout s pevnou boční stěnou LZB

- snadno sestavitelný stěnový profil
- flexibilní vzpěra umožňuje nastavení různých úhlů a řeší případné nerovnosti stěn
- vysoká pevnost díky kvalitnímu těsnění

5 mm ESG Bezpečnostní sklo
Transparent O2

Barva profilu
Brillant OO

LZB (boční stěna ke sprchovým dveřím LZDO1)

typ	objednací číslo	instalační rozměr (y)	výška (h)	šířka dveří (c)	profil	výplň	způsob dodání	CENA bez DPH
LZB/800	228-8000000-00-02	767–792	1949*	-	brillant	transparent	S	4 950 Kč
LZB/900	228-9000000-00-02	867–892	1949*	-	brillant	transparent	S	5 033 Kč
LZB/1000	228-1000000-00-02	967–992	1949*	-	brillant	transparent	S	5 116 Kč

h* - výška sprchového koutu včetně kotvících elementů

LZB (atypické provedení)

typ	šířka (y)	výška (h)	profil	výplň	způsob dodání	CENA bez DPH
LZB	do 1000 mm	do 1950 mm	brillant	transparent	Z	6 651 Kč

- **LZB** - univerzální levé a pravé provedení

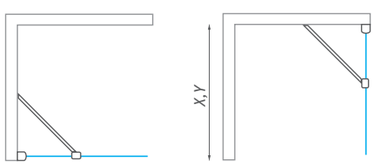

- **LZB+ LZDO1**

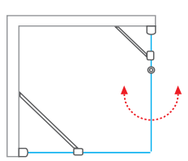

Nominální rozměry sprchových zástěn jsou určeny pro INSTALACI NA VANIČKU a montují se vždy s odsazením od kraje vaničky. Při INSTALACI NA DLAŽBU tak hrozí, že rozměr sprchové zástěny bude menší než změřená šířka dlažby. Je třeba se řídit tabulkami rozměrů na stránkách „TECHNICKÉ SPECIFIKACE“ na konci katalogu (str. 194–213).

praktické řešení
pro každou koupelnu

LZDO1 + LZ

čtvercový nebo obdélníkový sprchový kout s jednokřídlými otevíracími dveřmi pro instalaci do niky

- kvalitní hliníkový profil pro instalaci do niky
- nastavovací profil doplní velikost až o 10–25 mm
- doporučujeme konzultaci s odborníkem

5 mm ESG Bezpečnostní sklo
Transparent O2

Barva profilu
Brillant OO

LZ (set profilů)

typ	objednací číslo	instalační rozměr (y)	výška (h)	šířka dveří (c)	profil	výplň	způsob dodání	CENA bez DPH
LZ	229-1940025-00	25–35	1941	-	brillant	-	S	1 066 Kč

h* - výška sprchového koutu včetně kotvících elementů

LZ (atypické provedení)

typ	šířka (y)	výška (h)	profil	výplň	způsob dodání	CENA bez DPH
LZ	–	do 1950 mm	brillant	–	Z	1 386 Kč

instalace do niky	instalační rozměr (Y)
LZDO1/800 + LZ	780–815
LZDO1/900 + LZ	880–915
LZDO1/1000 + LZ	980–1015
LZDO1/1000 + LZ	1080–1115
LZDO1/1000 + LZ	1180–1215

- **LZ**- set profilů

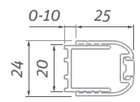

- **LZDO1 + LZ**

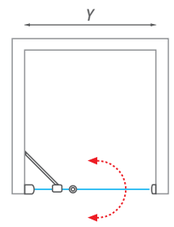

Nominální rozměry sprchových zástěn jsou určeny pro INSTALACI NA VANIČKU a montují se vždy s odsazením od kraje vaničky. Při INSTALACI NA DLAŽBU tak hrozí, že rozměr sprchové zástěny bude menší než změřená šířka dlažby. Je třeba se řídit tabulkami rozměrů na stránkách „TECHNICKÉ SPECIFIKACE“ na konci katalogu (str. 194–213).

Lega Lift Line
lehkost bytí

jednoduchost a variabilita

LZC01
sprchové dveře jednokřídlé

5 mm ESG Bezpečnostní sklo
Transparent 02

Barva profilu
Brillant 00

■ **LZC01 + LZC01**

jeden typ dveří pro všechny kombinace

- rohový vstup s dvoukřídlými dveřmi
- jednokřídlé dveře s boční stěnou
- jednokřídlé dveře pro instalaci do niky
- snadný vstup prostřednictvím oboustranně otevíratelných dveří a to jak dovnitř tak ven
- standardní výška 1 950 mm

■ Profil s kvalitním zdvihovým mechanismem pro snadné otevírání

■ Bezpečnostní sklo 5 mm

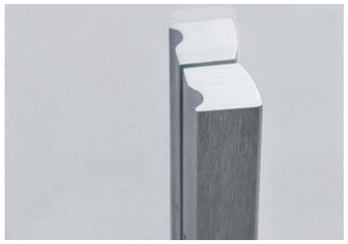

■ Štíhlá linie dveřního madla podtrhující celou koncepci této série

LZC01 (sprchové dveře jednokřídlé)

typ	objednací číslo	instalační rozměr (y)	výška (h)	šířka dveří (c)	profil	výplň	způsob dodání	CENA bez DPH
LZC01/800	227-8000000-00-02	767–792	1958*	690	brillant	transparent	S	6 190 Kč
LZC01/900	227-9000000-00-02	867–892	1958*	790	brillant	transparent	S	6 355 Kč
LZC01/1000	227-1000000-00-02	967–992	1958*	890	brillant	transparent	S	6 438 Kč

h* - výška sprchového koutu včetně kotvících elementů

LZC01 (atypické provedení)

typ	šířka (y)	výška (h)	profil	výplň	způsob dodání	CENA bez DPH
LZC01	do 1000 mm	do 1950 mm	brillant	transparent	Z	8 369 Kč

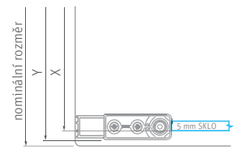

■ **LZC01 + LZC01**

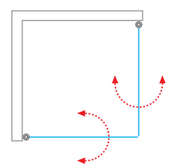

■ **LZC01** - univerzální levé a pravé provedení

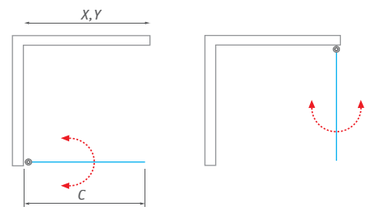

! Nominální rozměry sprchových zástěn jsou určeny pro INSTALACI NA VANIČKU a montují se vždy s odsazením od kraje vaničky. Při INSTALACI NA DLAŽBU tak hrozí, že rozměr sprchové zástěny bude menší než změřená šířka dlažby.
Je třeba se řídit tabulkami rozměrů na stránkách „TECHNICKÉ SPECIFIKACE“ na konci katalogu (str. 194–213).

Lega Lift Line
lehkost bytí

čistá linie
bez kompromisů

LZCO1 + LZB

čtvercový nebo obdélníkový sprchový kout s pevnou boční stěnou LZB

- snadno sestavitelný stěnový profil
- jednokřídlé dveře s pevnou stěnou
- jednoduchost celé sestavy

5 mm ESG Bezpečnostní sklo
Transparent 02

Barva profilu
Brillant 00

LZB (boční stěna ke sprchovým dveřím LZCO1)

typ	objednací číslo	instalační rozměr (y)	výška (h)	šířka dveří (c)	profil	výplň	způsob dodání	CENA bez DPH
LZB/800	228-8000000-00-02	767–792	1949*	-	brillant	transparent	S	4 950 Kč
LZB/900	228-9000000-00-02	867–892	1949*	-	brillant	transparent	S	5 033 Kč
LZB/1000	228-1000000-00-02	967–992	1949*	-	brillant	transparent	S	5 116 Kč

h* - výška sprchového koutu včetně kotvících elementů

LZB (atypické provedení)

typ	šířka (y)	výška (h)	profil	výplň	způsob dodání	CENA bez DPH
LZB	do 1000 mm	do 1950 mm	brillant	transparent	Z	6 651 Kč

- **LZB** - univerzální levé a pravé provedení

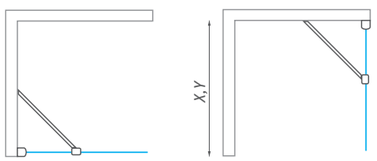

- **LZCO1 + LZB**

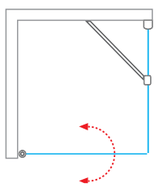

Nominální rozměry sprchových zástěn jsou určeny pro INSTALACI NA VANIČKU a montují se vždy s odsazením od kraje vaničky. Při INSTALACI NA DLAŽBU tak hrozí, že rozměr sprchové zástěny bude menší než změřená šířka dlažby. Je třeba se řídit tabulkami rozměrů na stránkách „TECHNICKÉ SPECIFIKACE“ na konci katalogu (str. 194–213).

praktické řešení
stavebních nerovností

LZCO1 + LZ

čtvercový nebo obdélníkový sprchový kout s jednokřídlými otevíracími dveřmi pro instalaci do niky

- set profilů řeší stavební nerovnosti
- doporučujeme konzultaci s odborníky
- doplnění velikosti až o 10–25 mm

5 mm ESG Bezpečnostní sklo
Transparent 02

Barva profilu
Brillant 00

LZ (set profilů)

typ	objednací číslo	instalační rozměr (y)	výška (h)	šířka dveří (c)	profil	výplň	způsob dodání	CENA bez DPH
LZ	229-1940025-00	25–35	1941	-	brillant	-	S	1 066 Kč

h* - výška sprchového koutu včetně kotvících elementů

LZ (atypické provedení)

typ	šířka (y)	výška (h)	profil	výplň	způsob dodání	CENA bez DPH
LZ	–	do 1950 mm	brillant	–	Z	1 386 Kč

instalace do niky	instalační rozměr (Y)
LZCO1/800 + LZ	780–815
LZCO1/900 + LZ	880–915
LZCO1/1000 + LZ	980–1015

- **LZ**- set profilů

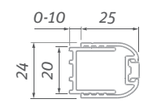

- **LZCO1 + LZ**

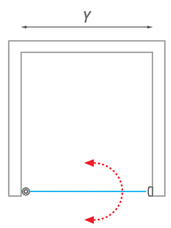

Nominální rozměry sprchových zástěn jsou určeny pro INSTALACI NA VANIČKU a montují se vždy s odsazením od kraje vaničky. Při INSTALACI NA DLAŽBU tak hrozí, že rozměr sprchové zástěny bude menší než změřená šířka dlažby. Je třeba se řídit tabulkami rozměrů na stránkách „TECHNICKÉ SPECIFIKACE“ na konci katalogu (str. 194–213).

Lega Line

Dostupné řešení pro ty, kteří ve svém životě preferují poměr ceny a výkonu...

Nová generace sprchových koutů, prakticky kombinujících 5mm dveřní a 4mm bezpečnostní sklo pevných částí v rámu, se zaměřením na uživatelský komfort. Tato řada nabízí praktické řešení pro standardní modely, stejně jako pro velkorozměrové sprchy, které se těší stále větší oblibě. Jednoduchost, trvanlivost a vynikající poměr ceny a kvality umožňuje této řadě, aby se stala novou hvězdou ve vaší koupelně.

- **univerzální otočný mechanismus umožňující otevírání dovnitř i ven**
- **odolné dvojité horní a spodní pojezdy zajišťující hladký pohyb dveří**
- **masivní madlo z leštěné nerez oceli**

Lega Line
pohodlí na dosah

bezpečnostní sklo
v pevném rámu

LLR2

čtvrtkruhový sprchový kout
s dvoudílnými posuvnými dveřmi

5 + 4 mm ESG Bezpečnostní sklo
Transparent 02 / Grape 11
5 mm dveřní sklo + 4 mm pevné sklo

Barva profilu
Brillant 00 / Bílá 04

■ LLR2

možnost dodání v provedení SMONT
pro snadnou montáž

- kombinace 4 a 5 mm bezpečnostního skla s povrchovou úpravou RothETC
- standardní výška 1900 mm

■ Nejprodávanější model **LLR** nově také v **bílém profilu** a s oblíbenou **výplní Grape**

■ Odolné dvojité horní a spodní pojezdy

■ Masivní madlo z leštěné nerez oceli

LLR2 (čtvrtkruhový sprchový kout s dvoudílnými posuvnými dveřmi)

typ	objednací číslo	instalační rozměr (y)	výška (h)	vstupní otvor (c)	profil	výplň	způsob dodání	CENA bez DPH
LLR2/800	555-8000000-04-02	776–798	1900	410	bílá	transparent	S	7 678 Kč
LLR2/800	555-8000000-04-11	776–798	1900	410	bílá	grape	S	7 678 Kč
LLR2/800	555-8000000-00-02	776–798	1900	410	brillant	transparent	S	8 008 Kč
LLR2/800	555-8000000-00-11	776–798	1900	410	brillant	grape	S	8 008 Kč
LLR2/900	555-9000000-04-02	876–898	1900	560	bílá	transparent	S	7 843 Kč
LLR2/900	555-9000000-04-11	876–898	1900	560	bílá	grape	S	7 843 Kč
LLR2/900	555-9000000-00-02	876–898	1900	560	brillant	transparent	S	8 174 Kč
LLR2/900	555-9000000-00-11	876–898	1900	560	brillant	grape	S	8 174 Kč
LLR2 v provedení SMONT								
LLR2/800	555-800000S-04-02	776–798	1900	410	bílá	transparent	S	8 421 Kč
LLR2/800	555-800000S-04-11	776–798	1900	410	bílá	grape	S	8 421 Kč
LLR2/800	555-800000S-00-02	776–798	1900	410	brillant	transparent	S	8 752 Kč
LLR2/800	555-800000S-00-11	776–798	1900	410	brillant	grape	S	8 752 Kč
LLR2/900	555-900000S-04-02	876–898	1900	560	bílá	transparent	S	8 587 Kč
LLR2/900	555-900000S-04-11	876–898	1900	560	bílá	grape	S	8 587 Kč
LLR2/900	555-900000S-00-02	876–898	1900	560	brillant	transparent	S	8 917 Kč
LLR2/900	555-900000S-00-11	876–898	1900	560	brillant	grape	S	8 917 Kč

R - standardní rádius R550

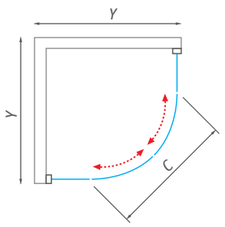

! Nominální rozměry sprchových zástěn jsou určeny pro INSTALACI NA VANIČKU a montují se vždy s odsazením od kraje vaničky. Při INSTALACI NA DLAŽBU tak hrozí, že rozměr sprchové zástěny bude menší než změřená šířka dlažby. Je třeba se řídit tabulkami rozměrů na stránkách „TECHNICKÉ SPECIFIKACE" na konci katalogu (str. 194–213).

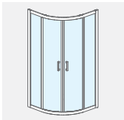

SNADNÁ MONTÁŽ
Tento produkt je možné si objednat v provedení SMONT - stačí přišroubovat ke stěně, seřídit a utěsnit.

Lega Line
pohodlí na dosah

LLS2

čtvercový sprchový kout
řešení s praktickým rohovým vstupem

5 + 4 mm ESG Bezpečnostní sklo
Transparent 02 / Intimglass 21
5 mm dveřní sklo + 4 mm pevné sklo

Barva profilu
Brillant 00

- Odolné dvojité horní a spodní pojezdy zajišťující hladký pohyb dveří a spodní odklápění dveří pro snažší údržbu
- Madla z leštěné nerez oceli

LLS2 (sprchový kout s dvoudílnými posuvnými dveřmi)

typ	objednací číslo	instalační rozměr (y)	výška (h)	vstupní otvor (c)	profil	výplň	způsob dodání	CENA bez DPH
LLS2/800 SMONT	554-8000000-00-02	775–790	1900	430	brillant	transparent	S	8 008 Kč
LLS2/800 SMONT	554-8000000-00-21	775–790	1900	430	brillant	intimglass	O	9 579 Kč
LLS2/900 SMONT	554-9000000-00-02	875–890	1900	460	brillant	transparent	S	8 174 Kč
LLS2/900 SMONT	554-9000000-00-21	875–890	1900	460	brillant	intimglass	O	9 744 Kč
LLS2/1000×800	554-1008000-00-02	(975–990)×(775–790)	1900	505	brillant	transparent	S	8 091 Kč
LLS2/1000×800	554-1008000-00-21	(975–990)×(775–790)	1900	505	brillant	intimglass	O	9 744 Kč
LLS2/1200×800	554-1208000-00-02	(1175–1190)×(775–790)	1900	525	brillant	transparent	O	8 587 Kč
LLS2/1200×800	554-1208000-00-21	(1175–1190)×(775–790)	1900	525	brillant	intimglass	O	10 240 Kč
LLS2/1200×900	554-1209000-00-02	(1175–1190)×(875–890)	1900	535	brillant	transparent	S	9 000 Kč
LLS2/1200×900	554-1209000-00-21	(1175–1190)×(875–890)	1900	535	brillant	intimglass	O	10 570 Kč

LLS2 (atypické provedení)

typ	šířka (y)	výška (h)	profil	výplň	způsob dodání	CENA bez DPH
LLS2	do 1200 mm	do 1900 mm	brillant	transparent	Z	11 700 Kč
LLS2	do 1200 mm	do 1900 mm	brillant	intimglass	Z	13 741 Kč

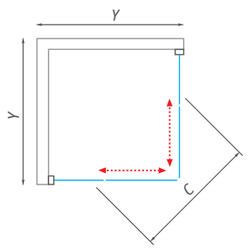

SNADNÁ MONTÁŽ
Tento produkt je dodáván v předmontovaném provedení SMONT - stačí spojit levou a pravou část přišroubovat ke stěně, seřídit a utěsnit.

RothETC
Easy to Clean glass protection

Se zvláštní pozorností věnované rovnováze mezi vzhledem a funkčností každého detailu je řada **Lega Line** připravena zaujmout místo v jakékoliv moderní koupelně.

Lega Line
pohodlí na dosah

povrchová úprava
skla RothETC

univerzální otočný mechanismus
otevírání dovnitř a ven

LLDO1

sprchové dveře jednokřídlé pro instalaci do niky nebo pro kombinaci s pevnou stěnou LLB

5 mm ESG Bezpečnostní sklo
Transparent O2 / Intimglass 21

Barva profilu
Brillant 00

LLDO2

sprchové dveře dvoukřídlé pro instalaci do niky nebo pro kombinaci s pevnou stěnou LLB

5 mm ESG Bezpečnostní sklo
Transparent O2 / Intimglass 21

Barva profilu
Brillant 00

LLDO1 (sprchové dveře jednokřídlé)

typ	objednací číslo	instalační rozměr (y)	výška (h)	vstupní otvor (c)	profil	výplň	způsob dodání	CENA bez DPH
LLDO1/700	551-7000000-00-02	675–705	1900	460	brillant	transparent	S	5 198 Kč
LLDO1/700	551-7000000-00-21	675–705	1900	460	brillant	intimglass	O	6 821 Kč
LLDO1/800	551-8000000-00-02	775–805	1900	560	brillant	transparent	S	5 364 Kč
LLDO1/800	551-8000000-00-21	775–805	1900	560	brillant	intimglass	O	6 934 Kč
LLDO1/900	551-9000000-00-02	875–905	1900	660	brillant	transparent	S	5 446 Kč
LLDO1/900	551-9000000-00-21	875–905	1900	660	brillant	intimglass	O	7 017 Kč
LLDO1/1000	551-1000000-00-02	975–1005	1900	760	brillant	transparent	S	5 612 Kč
LLDO1/1000	551-1000000-00-21	975–1005	1900	760	brillant	intimglass	O	7 182 Kč

LLDO1 (atypické provedení)

typ	šířka (y)	výška (h)	profil	výplň	způsob dodání	CENA bez DPH
LLDO1	do 1000 mm	do 1900 mm	brillant	transparent	Z	7 296 Kč
LLDO1	do 1000 mm	do 1900 mm	brillant	intimglass	Z	9 337 Kč

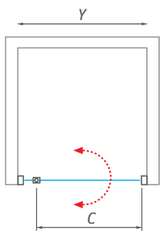

SNADNÁ MONTÁŽ
Produkty LLDO1 a LLDO2 jsou dodávány v provedení SMONT - stačí přišroubovat ke stěně, seřídit a utěsnit.

LLDO2 (sprchové dveře dvoukřídlé)

typ	objednací číslo	instalační rozměr (y)	výška (h)	šířka dveří (c)	profil	výplň	způsob dodání	CENA bez DPH
LLDO2/700	552-7000000-00-02	675–705	1900	475	brillant	transparent	S	6 107 Kč
LLDO2/700	552-7000000-00-21	675–705	1900	475	brillant	intimglass	O	7 760 Kč
LLDO2/800	552-8000000-00-02	775–805	1900	575	brillant	transparent	S	6 273 Kč
LLDO2/800	552-8000000-00-21	775–805	1900	575	brillant	intimglass	O	7 843 Kč
LLDO2/900	552-9000000-00-02	875–905	1900	675	brillant	transparent	S	6 355 Kč
LLDO2/900	552-9000000-00-21	875–905	1900	675	brillant	intimglass	O	7 926 Kč
LLDO2/1000	552-1000000-00-02	975–1005	1900	775	brillant	transparent	O	6 686 Kč
LLDO2/1000	552-1000000-00-21	975–1005	1900	775	brillant	intimglass	O	8 256 Kč

LLDO2 (atypické provedení)

typ	šířka (y)	výška (h)	profil	výplň	způsob dodání	CENA bez DPH
LLDO2	do 1200 mm	do 1900 mm	brillant	transparent	Z	8 692 Kč
LLDO2	do 1200 mm	do 1900 mm	brillant	intimglass	Z	10 733 Kč

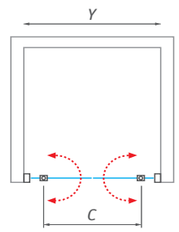

! Nominální rozměry sprchových zástěn jsou určeny pro INSTALACI NA VANIČKU a montují se vždy s odsazením od kraje vaničky. Při INSTALACI NA DLAŽBU tak hrozí, že rozměr sprchové zástěny bude menší než změřená šířka dlažby. Je třeba se řídit tabulkami rozměrů na stránkách „TECHNICKÉ SPECIFIKACE“ na konci katalogu (str. 194–213).

Lega Line
pohodlí na dosah

decentní
nadčasové řešení

LLB

pevná boční stěna ke sprchovým dveřím
LLDO1, LLDO2, LLD2 a LLD4

- hliníkové profily brillant
- prodloužená záruka 5let
- tvrzené bezpečnostní sklo

5 mm ESG Bezpečnostní sklo
Transparent O2 / Intimglass 21

Barva profilu
Brillant OO

LLB (boční stěna k LLDO1, LLDO2, LLD2 a LLD4)

typ	objednací číslo	instalační rozměr (y)	výška (h)	profil	výplň	způsob dodání	CENA bez DPH
LLB/700	553-7000000-00-02	679–705	1900	brillant	transparent	S	2 864 Kč
LLB/700	553-7000000-00-21	679–705	1900	brillant	intimglass	O	4 868 Kč
LLB/750	553-7500000-00-02	729–755	1900	brillant	transparent	S	2 967 Kč
LLB/750	553-7500000-00-21	729–755	1900	brillant	intimglass	O	4 950 Kč
LLB/800	553-8000000-00-02	779–805	1900	brillant	transparent	S	3 132 Kč
LLB/800	553-8000000-00-21	779–805	1900	brillant	intimglass	O	5 033 Kč
LLB/900	553-9000000-00-02	879–905	1900	brillant	transparent	S	3 298 Kč
LLB/900	553-9000000-00-21	879–905	1900	brillant	intimglass	O	5 116 Kč
LLB/1000	553-1000000-00-02	979–1005	1900	brillant	transparent	S	3 545 Kč
LLB/1000	553-1000000-00-21	979–1005	1900	brillant	intimglass	O	5 198 Kč

* LLB nelze použít jako samostatně stojící stěnu

LLB (atypické provedení)

typ	šířka (y)	výška (h)	profil	výplň	způsob dodání	CENA bez DPH
LLB	do 1000 mm	do 1900 mm	brillant	transparent	Z	4 609 Kč
LLB	do 1000 mm	do 1900 mm	brillant	intimglass	Z	6 757 Kč

SNADNÁ MONTÁŽ
Produkty řardy LEGA LINE jsou dodávány v provedení SMONT - stačí přišroubovat ke stěně, seřídit a utěsnit.

LLB - univerzální levé a pravé provedení

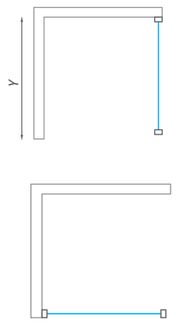

LLDO1 + LLB

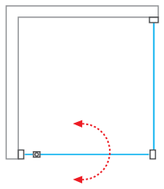

kombinace dveří
s boční stěnou LLB

LLDO2 + LLB

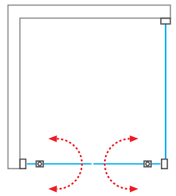

LLD2 + LLB

LLD4 + LLB

Lega Line
pohodlí na dosah

odolné pojezdy
s funkcí odklápění

LLD2

sprchové dveře posuvné pro instalaci do niky nebo pro kombinaci s pevnou stěnou LLB

- povrchová úprava skla RothETC proti usazování vodního kamene
- dvojité pojezdy
- prodloužená záruka 5let
- možnost výběru skla v provedení Intimglass

5 + 4 mm ESG Bezpečnostní sklo
Transparent 02 / Intimglass 21
5 mm dveřní sklo + 4 mm pevné sklo

Barva profilu
Brillant 00

LLD2 (posuvné sprchové dveře)

typ	objednací číslo	instalační rozměr (y)	výška (h)	vstupní otvor (c)	profil	výplň	způsob dodání	CENA bez DPH
LLD2/1000	556-1000000-00-02	970–1005	1900	385	brillant	transparent	S	6 273 Kč
LLD2/1000	556-1000000-00-21	970–1005	1900	385	brillant	intimglass	O	7 843 Kč
LLD2/1200	556-1200000-00-02	1170–1205	1900	485	brillant	transparent	S	6 355 Kč
LLD2/1200	556-1200000-00-21	1170–1205	1900	485	brillant	intimglass	O	7 926 Kč
LLD2/1300	556-1300000-00-02	1270–1305	1900	535	brillant	transparent	S	6 769 Kč
LLD2/1400	556-1400000-00-02	1370–1405	1900	585	brillant	transparent	S	7 182 Kč
LLD2/1400	556-1400000-00-21	1370–1405	1900	585	brillant	intimglass	O	8 752 Kč
LLD2/1600	556-1600000-00-02	1570–1605	1900	685	brillant	transparent	S	7 843 Kč
LLD2/1600	556-1600000-00-21	1570–1605	1900	685	brillant	intimglass	O	9 496 Kč

LLD2 (atypické provedení)

typ	šířka (y)	výška (h)	profil	výplň	způsob dodání	CENA bez DPH
LLD2	do 1800 mm	do 1900 mm	brillant	transparent	Z	10 196 Kč
LLD2	do 1800 mm	do 1900 mm	brillant	intimglass	Z	12 345 Kč

- **LLD2**
  univerzální levé a pravé provedení

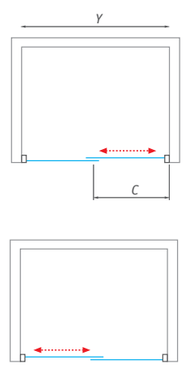

SNADNÁ MONTÁŽ
Produkt LLD2 je dodáván v provedení SMONT - stačí přišroubovat ke stěně, seřídit a utěsnit.

praktické řešení
pro velkorozměrové sprchy

LLD4

sprchové dveře posuvné pro instalaci do niky nebo pro kombinaci s pevnou stěnou LLB

- čtyřdílné sprchové dveře
- povrchová úprava skla RothETC
- poměr ceny a kvality
- výplň Intimglass pouze v atypickém provedení

5 + 4 mm ESG Bezpečnostní sklo
Transparent 02
5 mm dveřní sklo + 4 mm pevné sklo

Barva profilu
Brillant 00

LLD4 (posuvné sprchové dveře čtyřdílné)

typ	objednací číslo	instalační rozměr (y)	výška (h)	vstupní otvor (c)	profil	výplň	způsob dodání	CENA bez DPH
LLD4/1100	574-1100000-00-02	1080–1110	1900	420	brillant	transparent	S	7 182 Kč
LLD4/1200	574-1200000-00-02	1180–1210	1900	470	brillant	transparent	S	7 347 Kč
LLD4/1300	574-1300000-00-02	1280–1310	1900	520	brillant	transparent	S	7 512 Kč
LLD4/1400	574-1400000-00-02	1380–1410	1900	570	brillant	transparent	S	7 678 Kč
LLD4/1500	574-1500000-00-02	1480–1510	1900	620	brillant	transparent	S	7 843 Kč
LLD4/1600	574-1600000-00-02	1580–1610	1900	670	brillant	transparent	S	8 008 Kč

LLD4 (atypické provedení)

typ	šířka (y)	výška (h)	profil	výplň	způsob dodání	CENA bez DPH
LLD4	do 2000 mm	do 1900 mm	brillant	transparent	Z	10 196 Kč
LLD4	do 2000 mm	do 1900 mm	brillant	intimglass	Z	12 235 Kč

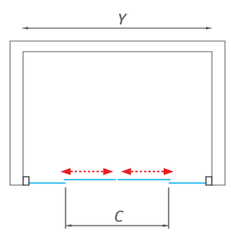

! Nominální rozměry sprchových zástěn jsou určeny pro INSTALACI NA VANIČKU a montují se vždy s odsazením od kraje vaničky. Při INSTALACI NA DLAŽBU tak hrozí, že rozměr sprchové zástěny bude menší než změřená šířka dlažby. Je třeba se řídit tabulkami rozměrů, které jsou uvedeny v montážních návodech nebo na www.roth-czech.cz

Lega Line
pohodlí na dosah

oboustranný
vstupní otvor

dodání v provedení SMONT
pro snadnou montáž

PD3N

sprchové dveře posuvné s oboustranným vstupem pro instalaci do niky

4 mm ESG Bezpečnostní sklo
Transparent 02 / Grape 11
Polystyrol **Rugiada 16**

Barva profilu
Brillant 00 / Bílá 04

- magnetické zavírání barevně sladěno s barvou profilů
- standardní výška 1900 mm
- masivní hliníkový rám

SNADNÁ MONTÁŽ
Produkt PD3N je dodáván v provedení SMONT - stačí přišroubovat ke stěně, seřídit a utěsnit.

■ PD3N

■ Spodní odklápění dveří pro snadnější údržbu sprchových dveří

■ Oboustranné otevírání dveří

PD3N (sprchové dveře s oboustranným vstupem)

typ	objednací číslo	instalační rozměr (y)	výška (h)	vstupní otvor (c)	profil	výplň	způsob dodání	CENA bez DPH
PD3N/800	413-8000000-04-02	750–805	1900	375	bílá	transparent	S	6 769 Kč
PD3N/800	413-8000000-04-11	750–805	1900	375	bílá	grape	S	6 769 Kč
PD3N/800	413-8000000-04-16	750–805	1900	375	bílá	rugiada	S	5 281 Kč
PD3N/800	413-8000000-00-02	750–805	1900	375	brillant	transparent	S	7 678 Kč
PD3N/800	413-8000000-00-11	750–805	1900	375	brillant	grape	S	7 678 Kč
PD3N/900	413-9000000-04-02	850–905	1900	440	bílá	transparent	S	6 934 Kč
PD3N/900	413-9000000-04-11	850–905	1900	440	bílá	grape	S	6 934 Kč
PD3N/900	413-9000000-04-16	850–905	1900	440	bílá	rugiada	S	5 446 Kč
PD3N/900	413-9000000-00-02	850–905	1900	440	brillant	transparent	S	7 843 Kč
PD3N/900	413-9000000-00-11	850–905	1900	440	brillant	grape	S	7 843 Kč
PD3N/1000	413-1000000-04-02	950–1005	1900	505	bílá	transparent	S	7 182 Kč
PD3N/1000	413-1000000-04-11	950–1005	1900	505	bílá	grape	S	7 182 Kč
PD3N/1000	413-1000000-04-16	950–1005	1900	505	bílá	rugiada	S	5 694 Kč
PD3N/1000	413-1000000-00-02	950–1005	1900	505	brillant	transparent	S	8 091 Kč
PD3N/1000	413-1000000-00-11	950–1005	1900	505	brillant	grape	S	8 091 Kč

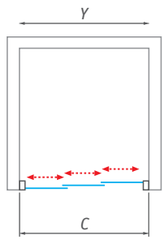

PD3N (atypické provedení)

typ	šířka (y)	výška (h)	profil	výplň	způsob dodání	CENA bez DPH
PD3N	do 1200 mm	do 2000 mm	bílá, brillant	transparent	Z	10 518 Kč
PD3N	do 1200 mm	do 2000 mm	bílá, brillant	grape	Z	10 518 Kč
PD3N	do 1200 mm	do 2000 mm	bílá	rugiada	Z	7 402 Kč
PD3N	do 1200 mm	do 2000 mm	bílá, brillant	rauch	Z	11 327 Kč
PD3N	do 1200 mm	do 2000 mm	bílá, brillant	satinato	Z	12 137 Kč

! Nominální rozměry sprchových zástěn jsou určeny pro INSTALACI NA VANIČKU a montují se vždy s odsazením od kraje vaničky. Při INSTALACI NA DLAŽBU tak hrozí, že rozměr sprchové zástěny bude menší než změřená šířka dlažby.
Je třeba se řídit tabulkami rozměrů na stránkách „TECHNICKÉ SPECIFIKACE“ na konci katalogu (str. 194–213).

Lega Line
pohodlí na dosah

široký výběr výplní skla

LLBD

boční stěna
k posuvným sprchovým dveřím PD3N

4 mm ESG Bezpečnostní sklo
Transparent 02 / Grape 11

Barva profilu
Brillant 00 / Bílá 04

■ LLBD

univerzální levé a pravé provedení

- standardní rozměry boční stěny od 700 do 1 000 mm
- univerzální levé a pravé provedení
- možnost výběru typu výplně

LLBD (boční stěna k PD3N)

typ	objednací číslo	instalační rozměr (y)	výška (h)	profil	výplň	způsob dodání	CENA bez DPH
LLBD/700	412-7000000-04-02	675–695	1900	bílá	transparent	S	3 793 Kč
LLBD/700	412-7000000-04-11	675–690	1900	bílá	grape	S	3 793 Kč
LLBD/700	412-7000000-00-02	675–695	1900	brillant	transparent	S	4 124 Kč
LLBD/700	412-7000000-00-11	675–690	1900	brillant	grape	S	4 124 Kč
LLBD/750	412-7500000-04-02	725–745	1900	bílá	transparent	S	3 876 Kč
LLBD/750	412-7500000-04-11	725–745	1900	bílá	grape	S	3 876 Kč
LLBD/750	412-7500000-00-02	725–745	1900	brillant	transparent	S	4 207 Kč
LLBD/750	412-7500000-00-11	725–745	1900	brillant	grape	S	4 207 Kč
LLBD/800	412-8000000-04-02	775–795	1900	bílá	transparent	S	4 041 Kč
LLBD/800	412-8000000-04-11	775–795	1900	bílá	grape	S	4 041 Kč
LLBD/800	412-8000000-00-02	775–795	1900	brillant	transparent	S	4 372 Kč
LLBD/800	412-8000000-00-11	775–795	1900	brillant	grape	S	4 372 Kč
LLBD/900	412-9000000-04-02	875–895	1900	bílá	transparent	S	4 289 Kč
LLBD/900	412-9000000-04-11	875–895	1900	bílá	grape	S	4 289 Kč
LLBD/900	412-9000000-00-02	875–895	1900	brillant	transparent	S	4 620 Kč
LLBD/900	412-9000000-00-11	875–895	1900	brillant	grape	S	4 620 Kč
LLBD/1000	412-1000000-04-02	975–995	1900	bílá	transparent	S	4 537 Kč
LLBD/1000	412-1000000-04-11	975–995	1900	bílá	grape	S	4 537 Kč
LLBD/1000	412-1000000-00-02	975–995	1900	brillant	transparent	S	4 868 Kč
LLBD/1000	412-1000000-00-11	975–995	1900	brillant	grape	S	4 868 Kč

■ **PD3N + LLBD**

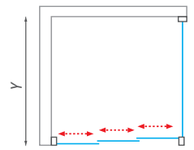

■ **LLBD + PD3N**

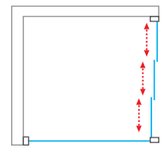

■ **LLBD**
univerzální levé a pravé provedení

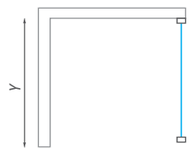

LLBD (atypické provedení)

typ	šířka (y)	výška (h)	profil	výplň	způsob dodání	CENA bez DPH
LLBD	do 1000 mm	do 1900 mm	bílá brillant	transparent	Z	6 328 Kč
LLBD	do 1000 mm	do 1900 mm	bílá brillant	grape	Z	6 328 Kč
LLBD	do 1000 mm	do 1900 mm	bílá brillant	rauch	Z	6 815 Kč
LLBD	do 1000 mm	do 1900 mm	bílá brillant	satinato	Z	7 302 Kč

■ instalační rozměr dveří PD3N v kombinaci s pevnou stěnou LLBD

typ	instalační rozměr (Z)
PD3N/800 + LLBD	774–829
PD3N/900 + LLBD	874–929
PD3N/1000 + LLBD	974–1029

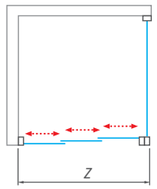

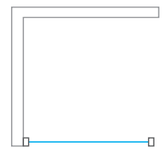

! Nominální rozměry sprchových zástěn jsou určeny pro INSTALACI NA VANIČKU a montují se vždy s odsazením od kraje vaničky. Při INSTALACI NA DLAŽBU tak hrozí, že rozměr sprchové zástěny bude menší než změřená šířka dlažby. Je třeba se řídit tabulkami rozměrů na stránkách „TECHNICKÉ SPECIFIKACE“ na konci katalogu (str. 194–213).

Atypické
řešení na míru

Atypické rozměry

Sprchový kout na míru doma do 30 dnů!

Máte v koupelně málo prostoru nebo si přejete nadstandardní řešení sprchového koutu? Jako jeden z mála výrobců vám nabízíme možnost nechat si vyrobit sprchový kout na míru. Zařiďte si koupelnu vašich snů bez kompromisů! Sprchový kout vyrobíme i tam, kde ho běžně není možné umístit. Sami si rozhodnete, jak bude sprcha vypadat – zvolíte si typ skla a profily, úpravu i přesné rozměry. A my vše vyladíme do posledního milimetru.

Navíc se zárukou 5 let.

Vyberte si v našem katalogu sprchový kout a sdělte nám vaše představy. Pošleme k vám vyškoleného technika, který pro vás ZDARMA vyměří prostor v dané koupelně. Pokud se společně domluvíme, do 30 pracovních dnů vám vyrobíme váš vysněný sprchový kout na míru. Na atypické sprchové kouty Roth vám navíc poskytneme prodlouženou záruku 5 let.

vanová zástěna s výřezem v pevné části

Limitní (minimální) šířky skel pro provedení s výřezem

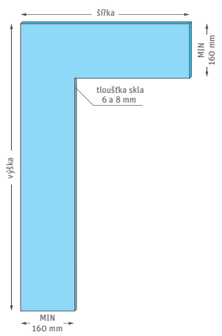

Detail napojení zkrácené boční stěny k vaně

Šikmina na pevné části dveří

„U“ Kabiny

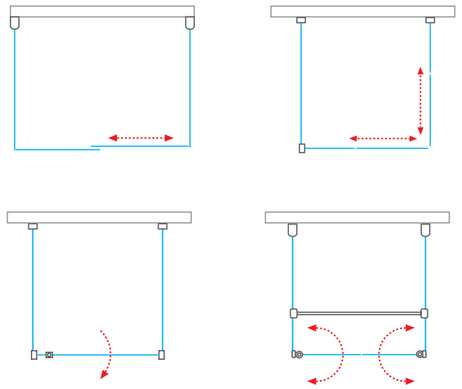

Standardně je možné objednávat pro řešení sprchových kabin ve tvaru “U” posuvné dveře s boční stěnou ze sérií KINEDOOR a AMBIENT LINE. V případě požadavku na provedení “U” kabiny v ostatních produktových řadách například TOWER LINE, EXCLUSIVE LINE nebo PROXIMA LINE neváhejte kontaktovat naše obchodní oddělení s poptávkou. Rádi vám nabídneme řešení přímo na míru dle vašich potřeb.

Nastavovací profily

Umožňují řešit stavební nerovnosti, aniž byste si museli nechat vyrábět atypickou sprchovou zástěnu.

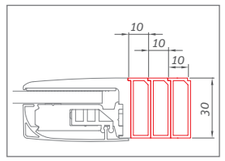

HITECH LINE
celá série

ELEGANT LINE
celá série

TOWER LINE
modely:
TR2, TDXX, TB

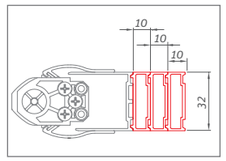

TOWER LINE
modely:
TR1, TCXX,
TZNL(P)1
TZOL(P)1

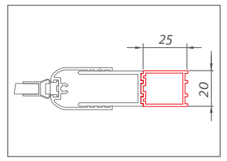

TOWER LINE
TCN1, TDN1,
TZNL(P)1

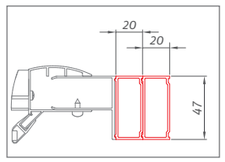

PROXIMA LINE
modely:
PXDO1N, PXD2N

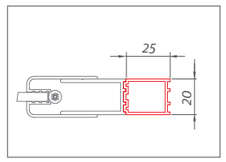

LEGA LIFT LINE
celá série

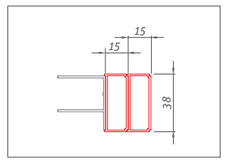

LEGA LINE
modely:
LLR2, LLS2,
LLDO1, LLDO2,
LLD2, LLB

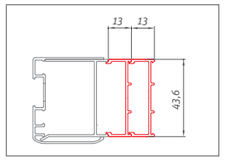

LEGA LINE
model:
PD3N

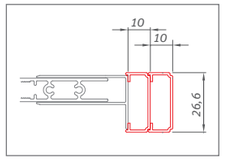

PROJECT LINE
modely:
LD3, LSB

pozn.
doporučený maximální počet nastavovacích profilů dle výše uvedených nákresů
(jeden, dva, popř. tři profily červeně znázorněné)

Nastavovací profily

Produktová série	typ	šíře nastavení	barva profilu	výška profilu	objednací číslo	CENA bez DPH
HITECH LINE, ELEGANT LINE TOWER LINE (TR2, TDXX)	EASY INSTALL	10 mm	brillant	2 000 mm	P3061	488 Kč
		10 mm	stříbro	2 000 mm	P3062	405 Kč
TOWER LINE (TB)	EASY INSTALL	10 mm	brillant	1 991 mm	P3533	488 Kč
		10 mm	stříbro	1 991 mm	P3534	405 Kč
TOWER LINE (TR1, TCXX, TZNL(P)1, TZOL(P)1)	STĚNOVÝ TOWER	10 mm	brillant	2 000 mm	P3063	488 Kč
		10 mm	stříbro	2 000 mm	P3064	405 Kč
TOWER LINE (TCN1, TDN1, TZNL(P)1)	PROFIL NIKA	25 mm	brillant	1 989 mm	P5096	488 Kč
		25 mm	stříbro	1 989 mm	P5097	405 Kč
PROXIMA LINE (PXDO1N, PXD2N)	STĚNOVÝ PROXIMA	20 mm	brillant	2 000 mm	P5092	405 Kč
LEGA LIFT LINE (LZDO1, LZCO1, LZR2, LZCN2)	STĚNOVÝ LEGA LIFT	25 mm	brillant	1 948 mm	P4066	488 Kč
LEGA LIFT LINE (LZB, LZ)	STĚNOVÝ LEGA LIFT	25 mm	brillant	1 937 mm	P4067	488 Kč
LEGA LINE (celá série)	STĚNOVÝ LEGA	15 mm	brillant	1 900 mm	P5093	405 Kč
		15 mm	bílá	1 900 mm	P5094	322 Kč
LEGA LINE (PD3N)	STĚNOVÝ PD3N	13 mm	brillant	1 900 mm	P5095	405 Kč
		13 mm	bílá	1 900 mm	P4055	322 Kč
projektové řešení (LD3, LSB)	STĚNOVÝ LD3, LSB	10 mm	bílá	1 800 mm	P2376	322 Kč

Profily a výplně sprchových koutů

- **profily sprchových koutů ve 4 barvách**
- **vybírejte z 8 typů výplní**
- **ochrana skla RothETC**
- **bezpečnostní sklo 3, 4, 5, 6 a 8 mm**
- **pro každý sprchový kout možnost jiné výplně**

Výplň vyberte v tabulce u detailu sprchového koutu. U každého modelu máte na výběr z konkrétních typů.

00 brillant

01 stříbro (elox)

04 bílá

05 černý elox

02 transparent

03 chinchilla

14 rauch

15 satinato

11 grape

20 intimglass (tower line)

21 intimglass (lega line)

16 rugiada (polystyrol)

Ochrana skla

Ochranný štít proti nečistotám a vodnímu kameni!

Sprchové kouty bez povrchové úpravy mohou vlivem styku s vodními minerály a vlhkostí trpět. To se vám u sprchových koutů Roth nestane. Naše unikátní povrchová vrstva na bázi nanotechnologie RothETC se postará o to, aby byl sprchový kout pořád jako nový. Zabraňuje totiž usazování nečistot včetně mastnoty a vodního kamene.

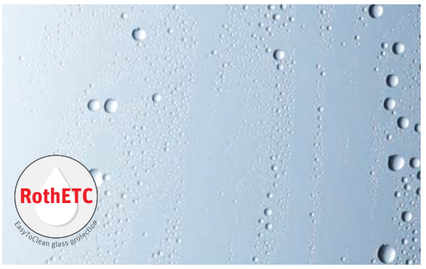

Sklo s ošetřením **RothETC**
ZDARMA na všech skleněných výplních produktů Roth

Úprava **RothETC** vydrží na skle 10 let

Hydrofobní vrstva RothETC odolá UV záření, má chemickou a mechanickou odolnost a vydrží i vůči změnám tepelného rázu. Díky odpuzování mastnoty má také vynikající vlastnosti proti přilnavosti nečistot. Sklo se vám proto bude skvěle udržovat.

Sklo bez ošetření

SHELF UNI

závěsná polička

Zbavte se padajících šamponů a sprchových gelů z okraje své vaničky a pořiďte si závěsnou poličku do sprchového koutu Roth. Poličky do sprchy vynikají precizním zpracováním a chromový povrch zajistí spolehlivou ochranu před korozí. Pro instalaci stačí jen poličku zavěsit přes okraj sprchové zástěny - jednodušší už to být nemůže.
Dvojitá závěsná polička vyrobená z kvalitních materiálů v provedení chrom zaručující 100 % ochranu proti korozi.

Rozměr: 750×250 mm

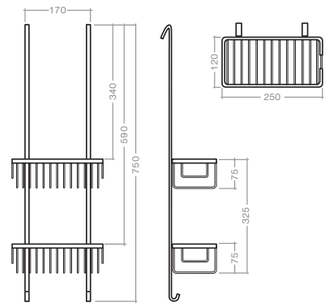

SHELF UNI			
typ	objednací číslo	způsob dodání	CENA bez DPH
SHELF UNI - závěsná polička	8000279	S	1 314 Kč

STĚRKA NA SKLO

USNADNĚTE SI ÚDRŽBU

Chcete si ušetřit práci s údržbou a mytím skla u sprchového koutu?
Po každém sprchování doporučujeme skleněné plochy setřít praktickou stěrkou. Její šířka stírací plochy je 245 mm.
Praktická rukojeť v provedení chrom má délku 150 mm

SHELF UNI			
typ	objednací číslo	způsob dodání	CENA bez DPH
STĚRKA NA SKLO	8000201	S	240 Kč
DRŽÁK STĚRKY NA SKLO	8000247	S	156 Kč

Sprchové vaničky
z litého mramoru

Marmo
Prestol

- nová generace pevných sprchových vaniček využívajících výhod litého mramoru
- špičková kvalita provedení
- 5letá záruka

PRESTOL

obdélníková sprchová vanička z litého mramoru s integrovaným dvojitým sifonem a krytem vyrobeným z leštěné nerez oceli

120×80 / 120×90
140×80 / 140×90
150×80 / 150×90

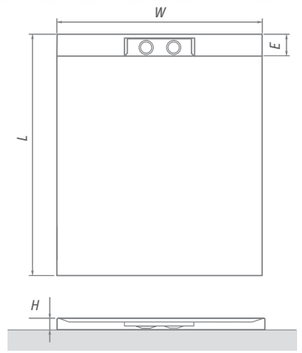

PRESTOL	L	W	H	E	ø
1200×800	1200	800	35	97	2×60
1200×900	1200	900	35	97	2×60
1400×800	1400	800	35	97	2×60
1400×900	1400	900	35	97	2×60
1500×800	1500	800	35	97	2×60
1500×900	1500	900	35	97	2×60

- Kryt z nerezové oceli podtrhuje čistý design tohoto výrobku

- Dvojitý sifon je zárukou lepší rychlosti odvodnění, která zajistí, že při sprchování se voda nebude hromadit kdekoli ve vaničce

PRESTOL (vanička z litého mramoru s krytem z nerez oceli)

typ	objednací číslo	rozměr (mm)	způsob dodání	CENA bez DPH
PRESTOL 1200×800	8000300	1200×800×35	S	6 934 Kč
PRESTOL 1200×900	8000301	1200×900×35	S	7 182 Kč
PRESTOL 1400×800	8000302	1400×800×35	S	8 256 Kč
PRESTOL 1400×900	8000303	1400×900×35	S	8 587 Kč
PRESTOL 1500×800	8000304	1500×800×35	S	9 083 Kč
PRESTOL 1500×900	8000305	1500×900×35	S	9 496 Kč

ceny jsou uvedeny včetně 6 ks nastavitelných nožiček a nerezového krytu

PRESTOL (dvojitý vaničkový sifon)

typ	objednací číslo	popis	způsob dodání	CENA bez DPH
PRESTOL SIPHON	8100300	dvojitý vaničkový sifon Ø 60	S	653 Kč

Marmo Classic
sprchové vaničky z litého mramoru

DREAM-M

čtvrtkruhová sprchová vanička z litého mramoru

80×80 / 90×90

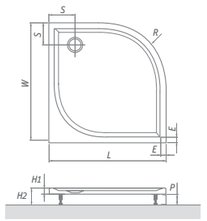

DREAM-M	L	W	H1	H2	S	P	E	R	ø
800×800	800	800	30	110–130	150	100	40	550	90
900×900	900	900	30	110–130	180	100	40	550	90

DREAM-M

typ	objednací číslo	rozměr (mm)	způsob dodání	CENA bez DPH
DREAM-M 800	8000151	800×800×30, R550	S	3 628 Kč
DREAM-M 900	8000150	900×900×30, R550	S	3 959 Kč
čelní panel 800	8010069	výška=100	S	1 149 Kč
čelní panel 900	8010067	výška=100	S	1 231 Kč

ceny jsou uvedeny včetně 5 ks nastavitelných nožiček

TAHITI-M

čtvrtkruhová sprchová vanička z litého mramoru

80×80 / 90×90 / 100×100

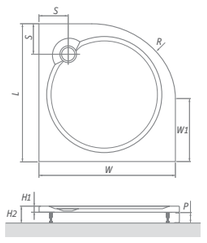

TAHITI-M	L	W	H1	H2	S	P	E	R	ø
800×800	800	800	30	110–130	250	180	100	550	90
900×900	900	900	30	110–130	350	190	100	550	90
1000×1000	1000	1000	30	110–130	450	200	100	550	90

TAHITI-M

typ	objednací číslo	rozměr (mm)	způsob dodání	CENA bez DPH
TAHITI-M 800	8000064	800×800×30, R550	S	4 537 Kč
TAHITI-M 900	8000065	900×900×30, R550	S	4 950 Kč
TAHITI-M 1000	8000082	1000×1000×30, R550	S	5 777 Kč
čelní panel 800	8010069	výška=100	S	1 149 Kč
čelní panel 900	8010067	výška=100	S	1 231 Kč
čelní panel 1000	8010074	výška=100	S	1 562 Kč

ceny jsou uvedeny včetně 5 ks nastavitelných nožiček

ALOHA-M

čtvercová sprchová vanička z litého mramoru

80×80 / 90×90

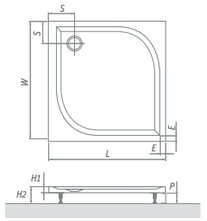

ALOHA-M	L	W	H1	H2	S	P	E	ø
800×800	800	800	30	110–130	150	100	40	90
900×900	900	900	30	110–130	180	100	40	90

ALOHA-M

typ	objednací číslo	rozměr (mm)	způsob dodání	CENA bez DPH
ALOHA-M 800	8000155	800×800×30	S	3 793 Kč
ALOHA-M 900	8000154	900×900×30	S	4 124 Kč
čelní panel 800	8010070	výška=100	S	1 149 Kč
čelní panel 900	8010066	výška=100	S	1 231 Kč

ceny jsou uvedeny včetně 5 ks nastavitelných nožiček

MACAO-M

čtvercová sprchová vanička z litého mramoru

80×80 / 90×90 / 100×100

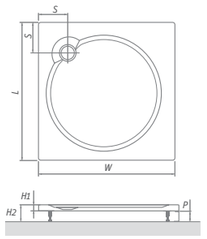

MACAO-M	L	W	H1	H2	S	P	E	R	ø
800×800	800	800	30	110–130	170	100	90	550	90
900×900	900	900	30	110–130	190	100	90	550	90
1000×1000	1000	1000	30	110–130	190	100	90	550	90

MACAO-M

typ	objednací číslo	rozměr (mm)	způsob dodání	CENA bez DPH
MACAO-M 800	8000062	800×800×30	S	4 372 Kč
MACAO-M 900	8000063	900×900×30	S	4 758 Kč
MACAO-M 1000	8000165	1000×1000×30	S	6 025 Kč
čelní panel 800	8010070	výška=100	S	1 149 Kč
čelní panel 900	8010066	výška=100	S	1 231 Kč
čelní panel 1000	8010081	výška=100	S	2 967 Kč

ceny jsou uvedeny včetně 5 ks nastavitelných nožiček

! Vaničky z litého mramoru lze zabudovat přímo na podlahu.Součástí těchto vaniček je i sada nožiček pro případ, že vaničku chcete ustavit na nožičky, na již hotovou obloženou podlahu.
V případě, že jste se rozhodli vaničku ustavit na již hotovou obloženou podlahu pomocí nožiček, doporučujeme společně s vaničkou objednat čelní akrylátový krycí panel.

Marmo Classic
sprchové vaničky z litého mramoru

RECTAN-M

obdélníková sprchová vanička z litého mramoru

100×80 / 120×80 / 120×90

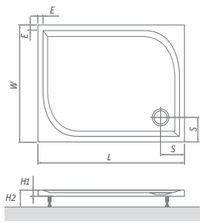

RECTAN-M	L	W	H1	H2	E	S	ø
1000×800	1000	800	30	110–130	50	150	90
1200×800	1200	800	30	110–130	50	150	90
1200×900	1200	900	30	110–130	50	190	90

RECTAN-M

typ	objednací číslo	rozměr (mm)	způsob dodání	CENA bez DPH
RECTAN-M 1000×800	8000166	1000×800×30	S	5 612 Kč
RECTAN-M 1200×800	8000167	1200×800×30	S	6 107 Kč
RECTAN-M 1200×900	8000168	1200×900×30	S	7 099 Kč

ceny jsou uvedeny včetně 5 ks nastavitelných nožiček

Sprchová vanička z litého mramoru bude pro váš kout odpočinku pravým kandidátem. A navíc, ve vaší koupelně bude vypadat skvěle.

■ MACAO-M, TAHITI-M

■ ALOHA-M, DREAM-M, RECTAN-M

! **protiskluzová úprava vaniček pro vyšší bezpečnost při sprchování**

Akrylátové vaničky

- **až 10letá záruka**
- **asymetrické i klasické tvary**
- **široká nabídka rozměrů**

nejširší sortiment na trhu

- 800×800
- 900×900
- 1000×1000

- 800×800
- 900×900
- 1000×1000

- 800×1000 / 1100 / 1200 / 1300 / 1400 / 1500
- 900×1000 / 1100 / 1200 / 1300 / 1400 / 1500
- 800×900 / 1200×1000
- 750×1500 / 1600

Sprchové vaničky
akrylátové

FLAT ROUND

čtvrtkruhová akrylátová sprchová vanička

80×80 / 90×90 / 100×100

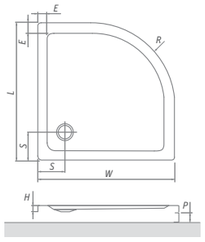

FLAT ROUND	L	W	H	S	E	P	R	ø
800×800	800	800	50	150	50	80	550	90
900×900	900	900	50	150	50	80	550	90
1000×1000	1000	1000	50	175	50	80	550	90

FLAT ROUND				
typ	objednací číslo	rozměr (mm)	způsob dodání	CENA bez DPH
FLAT ROUND	8000115	800×800×50, R550	S	3 215 Kč
FLAT ROUND	8000116	900×900×50, R550	S	3 380 Kč
FLAT ROUND	8000117	1000×1000×50, R550	S	3 793 Kč
čelní PANEL 800	8010082	výška=80	S	1 066 Kč
čelní PANEL 900	8010083	výška=80	S	1 066 Kč
čelní PANEL 1000	8010084	výška=80	S	1 231 Kč

■ čelní panel FLAT ROUND

HAWAII

čtvrtkruhová akrylátová sprchová vanička

80×80 / 90×90

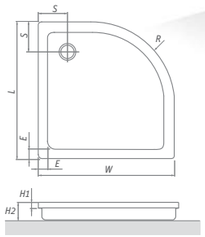

HAWAII	L	W	H1	H2	S	E	R	ø
800×800	800	800	35	150	180	70	550	60
900×900	900	900	35	160	185	70	550	60

TAHITI-M				
typ	objednací číslo	rozměr (mm)	způsob dodání	CENA bez DPH
HAWAII 800	8000007	800×800×150, R550	S	2 719 Kč
HAWAII 900	8000026	900×900×160, R550	S	3 050 Kč

HAWAII-P

čtvrtkruhová samonosná sprchová vanička z koextrudované skořepiny s PU nosičem

80×80 / 90×90

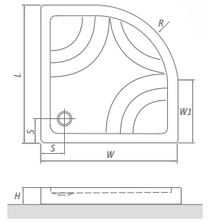

HAWAII-P	L	W	H	W1	S	R	ø
800×800	800	800	170	250	140	550	60
900×900	900	900	170	350	140	550	60

HAWAII-P				
typ	objednací číslo	rozměr (mm)	způsob dodání	CENA bez DPH
HAWAII-P 800	8000024	800×800×170, R550	S	3 215 Kč
HAWAII-P 900	8000025	900×900×170, R550	S	3 380 Kč

FLAT KVADRO

čtvercová akrylátová sprchová vanička

80×80 / 90×90 / 100×100

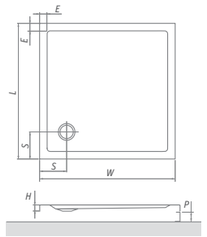

FLAT KVADRO	L	W	H	S	E	P	ø
800×800	800	800	50	150	50	80	90
900×900	900	900	50	150	50	80	90
1000×1000	1000	1000	50	175	50	80	90

FLAT KVADRO				
typ	objednací číslo	rozměr (mm)	způsob dodání	CENA bez DPH
FLAT KVADRO	8000118	800×800×50	S	3 215 Kč
FLAT KVADRO	8000119	900×900×50	S	3 380 Kč
FLAT KVADRO	8000120	1000×1000×50	S	3 793 Kč
čelní panel 800	8010085	výška=80	S	1 066 Kč
čelní panel 900	8010086	výška=80	S	1 066 Kč
čelní panel 1000	8010087	výška=80	S	1 231 Kč

■ čelní panel FLAT KVADRO

Sprchové vaničky
akrylátové

COLA

čtvercová akrylátová sprchová vanička

80×80 / 90×90

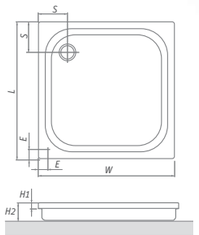

COLA	L	W	H1	H2	S	E	ø
800×800	800	800	35	170	170	70	60
900×900	900	900	35	170	225	70	60

COLA

typ	objednací číslo	rozměr (mm)	způsob dodání	CENA bez DPH
COLA 800	8000003	800×800×160	S	2 967 Kč
COLA 900	8000004	900×900×170	S	3 132 Kč

COLA-P

čtvercová samonosná sprchová vanička
z koextrudované skořepiny s PU nosičem

80×80 / 90×90

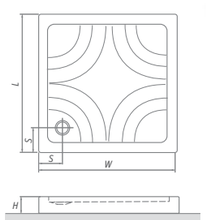

COLA-P	L	W	H	S	ø
800×800	800	800	170	140	60
900×900	900	900	170	140	60

COLA-P

typ	objednací číslo	rozměr (mm)	způsob dodání	CENA bez DPH
COLA-P 800	8000022	800×800×170	S	3 215 Kč
COLA-P 900	8000023	900×900×170	S	3 380 Kč

FLAT KVADRO

obdélníková akrylátová sprchová vanička

750×1500 / 1600
800×900 / 1200×1000
800×1000 / 1100 / 1200 / 1300 / 1400 / 1500
900×1000 / 1100 / 1200 / 1300 / 1400 / 1500

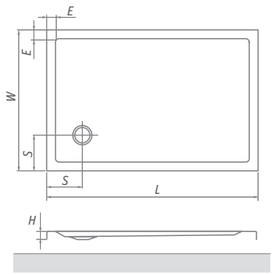

FLAT KVADRO	L	W	H	S	E	ø
800×900	800	900	50	150	50	90
1000×800	1000	800	50	150	50	90
1000×900	1000	900	50	150	50	90
1100×800	1100	800	50	150	50	90
1100×900	1100	900	50	150	50	90
1200×800	1200	800	50	150	50	90
1200×900	1200	900	50	150	50	90
1200×1000	1200	1000	50	150	50	90
1300×800	1300	800	50	150	50	90
1300×900	1300	900	50	150	50	90
1400×800	1400	800	50	150	50	90
1400×900	1400	900	50	150	50	90
1500×800	1500	800	50	150	50	90
1500×900	1500	900	50	150	50	90
1500×750	1500	750	60	160	50	90
1600×750	1600	750	60	160	50	90

FLAT KVADRO

typ	objednací číslo	rozměr (mm)	způsob dodání	CENA bez DPH
FLAT KVADRO	8000161	800×900×50	S	3 380 Kč
FLAT KVADRO	8000121	1000×800×50	S	3 793 Kč
FLAT KVADRO	8000122	1000×900×50	S	3 959 Kč
FLAT KVADRO	8000248	1100×800×50	S	3 959 Kč
FLAT KVADRO	8000252	1100×900×50	S	4 124 Kč
FLAT KVADRO	8000123	1200×800×50	S	4 124 Kč
FLAT KVADRO	8000124	1200×900×50	S	4 289 Kč
FLAT KVADRO	8000160	1200×1000×50	S	4 537 Kč
FLAT KVADRO	8000249	1300×800×50	S	4 620 Kč
FLAT KVADRO	8000253	1300×900×50	S	4 868 Kč
FLAT KVADRO	8000125	1400×800×50	S	5 198 Kč
FLAT KVADRO	8000254	1400×900×50	S	5 446 Kč
FLAT KVADRO	8000251	1500×800×50	S	5 777 Kč
FLAT KVADRO	8000255	1500×900×50	S	6 025 Kč
FLAT KVADRO	8000243	1500×750×60	S	6 521 Kč
FLAT KVADRO	8000244	1600×750×60	S	7 182 Kč

■ vanička FLAT KVADRO 1500

INTEGRO

120×90 / 140×90 / 150×90

**obdélníková akrylátová sprchová vanička
s integrovaným krytem sifonu vyrobeným z leštěné nerez oceli**

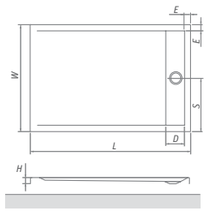

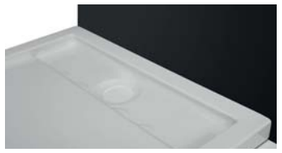

INTEGRO	L	W	H	S	D	E	ø
1200×900	1200	900	50	450	155	50	90
1400×900	1400	900	50	450	155	50	90
1500×900	1500	900	50	450	155	50	90

FLAT ROUND

typ	objednací číslo	rozměr (mm)	způsob dodání	CENA bez DPH
INTEGRO 1200	8000169	1200×900×50	S	6 025 Kč
INTEGRO 1400	8000170	1400×900×50	S	6 686 Kč
INTEGRO 1500	8000171	1500×900×50	S	6 851 Kč

Akrylátové vaničky typu FLAT a INTEGRO lze zabudovat přímo na podlahu. V případě, že vaničku chcete ustavit na nožičky, doporučujeme použít sadu nožiček k akrylátovým vaničkám. Tato sada obsahuje 5 ks nastavitelných nožiček (pomocí kterých snadno vyrovnáte vaničku do roviny) a sadu úchytů pro připevnění vaničky na stěnu.

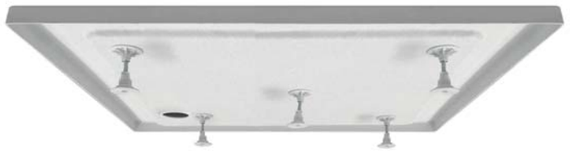

- nastavitelnost nožiček 7 ÷ 9 cm

Sada nožiček

NOŽIČKY K VANIČKÁM Akrylát	5139200	5 ks nastavitelných nožiček, sada úchytů pro připevnění ke stěně	S	405 Kč

FLAT STONE EFFECT

- FLAT STONE **White**

- FLAT STONE **Anthracite**

Sprchové vaničky FLAT STONE EFFECT jsou určeny nejen pro moderní koupelny s prostorným sprchovým koutem.

Vaničky jsou vyrobeny ze strukturovaného akrylátu s velmi příjemným povrchem na dotek. FLAT STONE EFFECT se vyrábí ve tvaru čtverce ve třech rozměrech nebo v provedení obdélníku, kde je na výběr neuvěřitelných 14 rozměrů. To vše ve dvou barevných variantách - nestárnoucí sanitární bílá barva a moderní antracit.

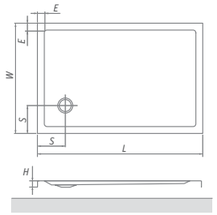

FLAT STONE	L	W	H	S	E	
800×800	800	800	50	150	50	90
900×900	900	900	50	150	50	90
1000×1000	1000	1000	50	175	50	90
800×900	800	900	50	150	50	90
1000×800	1000	800	50	150	50	90
1000×900	1000	900	50	150	50	90
1100×800	1100	800	50	150	50	90
1100×900	1100	900	50	150	50	90
1200×800	1200	800	50	150	50	90
1200×900	1200	900	50	150	50	90
1200×1000	1200	1000	50	150	50	90
1300×800	1300	800	50	150	50	90
1300×900	1300	900	50	150	50	90
1400×800	1400	800	50	150	50	90
1400×900	1400	900	50	150	50	90
1500×800	1500	800	50	150	50	90
1500×900	1500	900	50	150	50	90

FLAT KVADRO

typ	barva	objednací číslo	rozměr (mm)	způsob dodání	CENA bez DPH
FLAT STONE 80×80	antracit	8000310	800×800×50	S	3 697 Kč
	bílá	8000311			
FLAT KVADRO 90×90	antracit	8000312	900×900×50	S	3 887 Kč
	bílá	8000313			
FLAT KVADRO 100×100	antracit	8000314	1000×1000×50	S	4 362 Kč
	bílá	8000315			
FLAT KVADRO 80×90	antracit	8000316	800×900×50	S	3 887 Kč
	bílá	8000317			
FLAT KVADRO 100×80	antracit	8000318	1000×800×50	S	4 362 Kč
	bílá	8000319			
FLAT KVADRO 100×90	antracit	8000320	1000×900×50	S	4 553 Kč
	bílá	8000321			
FLAT STONE 110×80	antracit	8000322	1100×800×50	S	4 553 Kč
	bílá	8000323			
FLAT STONE 110×90	antracit	8000324	1100×900×50	S	4 773 Kč
	bílá	8000325			
FLAT STONE 120×80	antracit	8000326	1200×800×50	S	4 743 Kč
	bílá	8000327			
FLAT STONE 120×90	antracit	8000328	1200×900×50	S	4 932 Kč
	bílá	8000329			
FLAT STONE 120×100	antracit	8000330	1200×1000×50	S	5 218 Kč
	bílá	8000331			
FLAT STONE 130×80	antracit	8000332	1300×800×50	S	5 313 Kč
	bílá	8000333			
FLAT STONE 130×90	antracit	8000334	1300×900×50	S	5 598 Kč
	bílá	8000335			
FLAT STONE 140×80	antracit	8000336	1400×800×50	S	5 979 Kč
	bílá	8000337			
FLAT STONE 140×90	antracit	8000338	1400×900×50	S	6 263 Kč
	bílá	8000339			
FLAT STONE 150×80	antracit	8000340	1500×800×50	S	6 644 Kč
	bílá	8000341			
FLAT STONE 150×90	antracit	8000342	1500×900×50	S	6 929 Kč
	bílá	8000343			

Vany
volně stojící

Alegria Silk

Co je Solid Surface?
Solid Surface je moderní kompozitní materiál, který kombinuje jemný pocit hedvábí a ušlechtilé pevnosti mramoru.

- **neporézní povrch je zcela hladký - neabsorbuje žádné barvící látky**
- **chemicky odolný proti všem druhům domácích rozpouštědel, kyselin a mycích kapalin**
- **extrémně pevný - odolný proti poškrábání, ve srovnání s keramikou také odolný proti nárazu**
- **stálobarevný a odolný vůči UV záření**
- **eco friendly - lze recyklovat a následně použít k výrobě nových předmětů Solid Surface**

Solid Surface je standardně dodáván v bílé barvě a polomatném lesku. Solid Surface obsahuje přírodní materiál zvaný bauxit, který je ve vakuu smíchán s polyesterovou pryskyřicí a vytvrzen při vysoké teplotě. Používá se pro vizuálně bezchybné a geometricky přesné prvky v interiéru.

ALEGRIA SILK

elegantní volně stojící vana v provedení Solid Surface

194×83

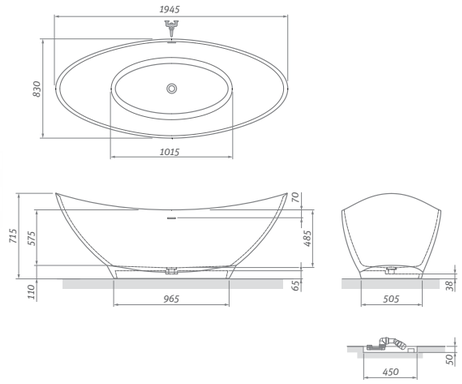

ALEGRIA SILK					
typ	objednací číslo	rozměr (mm)	objem (l)	způsob dodání	CENA bez DPH
ALEGRIA SILK	9950000	1945×830×715	280	Z	56 942 Kč

součástí vany je integrovaný sifon včetně krytky sifonu v provedení Solid Surface

hmotnost: 128 kg

Pozn:
Před instalací musí být odtoková souprava předmontována k odpadnímu potrubí (viz schéma).

STONE AMORE

volně stojící vana z litého mramoru

160×85

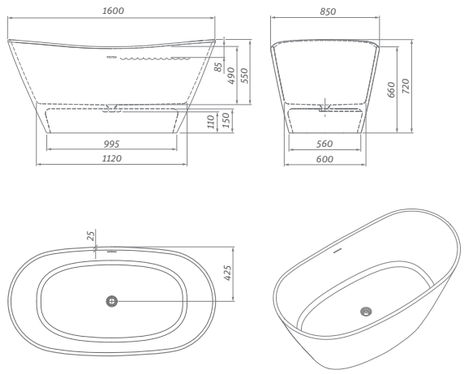

ALEGRIA SILK					
typ	objednací číslo	rozměr (mm)	objem (l)	způsob dodání	CENA bez DPH
STONE AMORE	9930000	1600×850×720	260	Z	40 157 Kč

součástí vany je integrovaný sifon

hmotnost: 127 kg

KUBIC NEO

obdélníková akrylátová vana

150×70 / 160×70 / 160×80
170×75 / 180×80

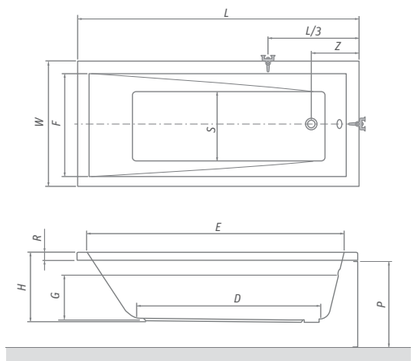

doporučené příslušenství nohy EXCLUSIVE str. 179

BV2, TZVL(P)2, TV1, TV2, SWING, PXV2, PXVB, PXV1, LLV2, LLVB, SCREEN MINI

KUBIC NEO

typ	objednací číslo	rozměr (mm)	objem (l)	způsob dodání	CENA bez DPH
KUBIC NEO 150×70	9300000	1500×700	200	S	5 494 Kč
KUBIC NEO 160×70	9310000	1600×700	210	S	6 025 Kč
KUBIC NEO 160×80	9320000	1600×800	225	S	6 107 Kč
KUBIC NEO 170×75	9330000	1700×750	230	S	6 190 Kč
KUBIC NEO 180×80	9340000	1800×800	250	S	7 099 Kč
Čelní PANEL 150	9300001	1500×560	–	S	3 463 Kč
Čelní PANEL 160	9310001	1600×560	–	S	3 545 Kč
Čelní PANEL 170	9330001	1700×560	–	S	3 545 Kč
Čelní PANEL 180	9340001	1800×560	–	S	3 545 Kč
Boční PANEL 70	9300002	700×560	–	S	1 893 Kč
Boční PANEL 75	9330002	750×560	–	S	1 893 Kč
Boční PANEL 80	9340002	800×560	–	S	1 893 Kč

KUBIC NEO	L	W	H	G	D	R	P	S	E	F	Z
1500×700	1500	700	435	330	970	40	560	400	1360	560	290
1600×700	1600	700	435	330	1070	40	560	400	1460	560	290
1600×800	1600	800	455	350	1070	40	560	450	1460	660	290
1700×750	1700	750	435	330	1170	40	560	420	1560	610	290
1800×800	1800	800	455	350	1270	40	560	450	1660	660	290

KUBIC NEO SLIM

obdélníková akrylátová vana s extra tenkým lemem

150×70 / 160×70 / 160×80
170×75 / 180×80

KUBIC NEO SLIM

typ	objednací číslo	rozměr (mm)	objem (l)	způsob dodání	CENA bez DPH
KUBIC NEO SLIM 150×70	9300SLM	1500×700	200	S	6 603 Kč
KUBIC NEO SLIM 160×70	9310SLM	1600×700	210	S	6 851 Kč
KUBIC NEO SLIM 160×80	9320SLM	1600×800	225	S	6 934 Kč
KUBIC NEO SLIM 170×75	9330SLM	1700×750	230	S	7 099 Kč
KUBIC NEO SLIM 180×80	9340SLM	1800×800	250	S	8 008 Kč

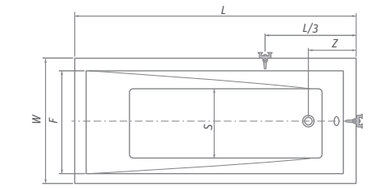

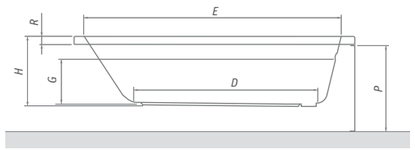

doporučené příslušenství nohy EXCLUSIVE str. 179

BV2, TZVL(P)2, TV1, TV2, SWING, PXV2, PXVB, PXV1, LLV2, LLVB, SCREEN MINI

KUBIC NEO	L	W	H	G	D	R	P	S	E	F	Z
1500×700	1500	700	435	340	970	18	560	400	1360	560	290
1600×700	1600	700	435	340	1070	18	560	400	1460	560	290
1600×800	1600	800	455	360	1070	18	560	450	1460	660	290
1700×750	1700	750	435	340	1170	18	560	420	1560	610	290
1800×800	1800	800	455	360	1270	18	560	450	1660	660	290

Nový extra tenký lem pro ještě luxusnější koupel ...

MALIBU NEO

obdélníková akrylátová vana

160×75 / 170×75 / 180×80

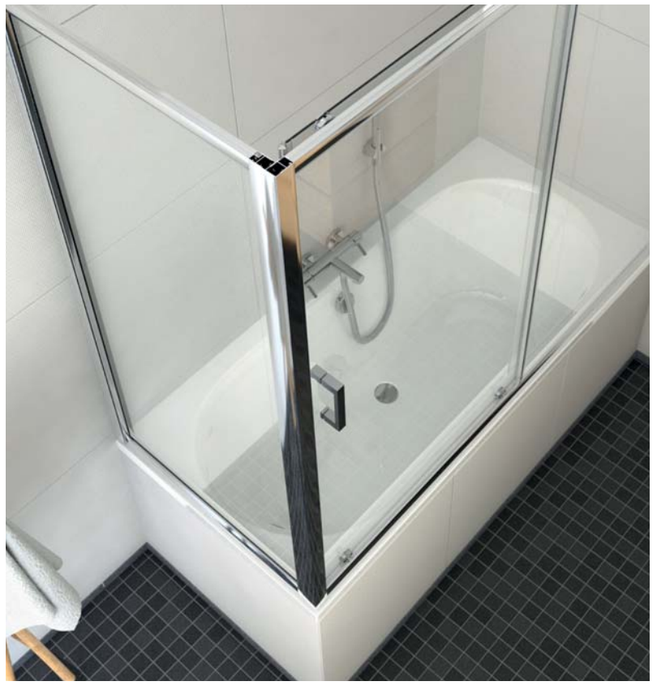

doporučené příslušenství nohy EXCLUSIVE str. 179

BV2, TZVL(P)2, TV1, TV2, SWING, PXV2, PXVB, PXV1, LLV2, LLVB, SCREEN MINI

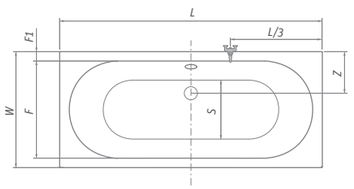

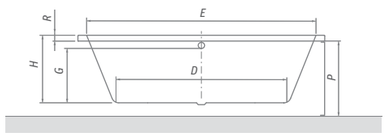

MALIBU NEO

typ	objednací číslo	rozměr (mm)	objem (l)	způsob dodání	CENA bez DPH
MALIBU NEO 160	9200000	1600×750	200	S	6 273 Kč
MALIBU NEO 170	9190000	1700×750	210	S	6 521 Kč
MALIBU NEO 180	9180000	1795×795	220	S	7 182 Kč
Čelní PANEL 160	9310001	1600×560	–	S	3 545 Kč
Čelní PANEL 170	9330001	1700×560	–	S	3 545 Kč
Čelní PANEL 180	9180001	1800×580	–	S	3 545 Kč
Boční PANEL 75	9330002	750×560	–	S	1 893 Kč
Boční PANEL 80	9180002	800×580	–	S	1 975 Kč

MALIBU NEO	L	W	H	G	D	R	P	S	E	F	F1	Z
1600×750	1600	750	430	330	1010	40	560	375	1480	630	60	255
1700×750	1700	750	465	320	1150	40	560	445	1590	630	60	255
1795×795	1795	795	465	330	1210	40	560	465	1680	670	60	270

KUBIC NEO

obdélníková akrylátová vana

120×70 / 130×70

doporučené příslušenství nohy EXCLUSIVE str. 179

BV2, TV1, TV2, SWING, PXV1, SCREEN MINI

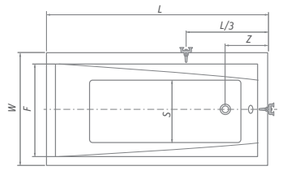

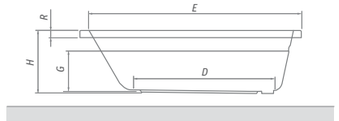

KUBIC NEO

typ	objednací číslo	rozměr (mm)	objem (l)	způsob dodání	CENA bez DPH
KUBIC NEO 120	9350000	1200×700	145	S	4 620 Kč
KUBIC NEO 130	9360000	1300×700	160	S	4 785 Kč

KUBIC NEO	L	W	H	G	D	R	S	E	F	Z
1200×700	1200	700	435	330	670	40	400	1060	560	290
1300×700	1300	700	435	330	770	40	400	1160	560	290

KUBIC

obdélníková akrylátová vana

190×90

doporučené příslušenství nohy EXCLUSIVE str. 179

BV2, TZVL(P)2, TV1, TV2, SWING, PXV2, PXVB, PXV1, LLV2, LLVB, SCREEN MINI

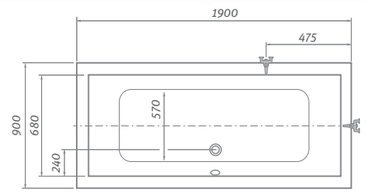

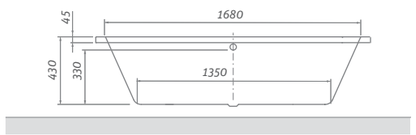

KUBIC 190

typ	objednací číslo	rozměr (mm)	objem (l)	způsob dodání	CENA bez DPH
KUBIC 190	9390000	1900×900	220	S	8 504 Kč

SAVONA

obdélníková akrylátová vana

170×80

doporučené příslušenství nohy EXCLUSIVE str. 179

BV2, TZVL(P)2, TV1, TV2, SWING, PXV2, PXVB, PXV1, LLV2, LLVB, SCREEN MINI

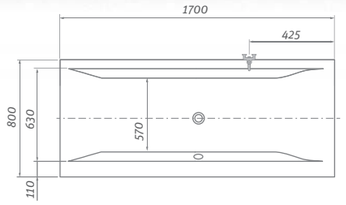

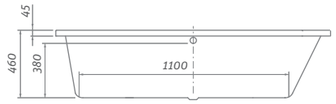

SAVONA 170

typ	objednací číslo	rozměr (mm)	objem (l)	způsob dodání	CENA bez DPH
SAVONA 170	8970000	1700×800	190	S	7 099 Kč

SAVONA

obdélníková akrylátová vana

180×80

doporučené příslušenství nohy EXCLUSIVE str. 179

BV2, TZVL(P)2, TV1, TV2, SWING, PXV2, PXVB, PXV1, LLV2, LLVB, SCREEN MINI

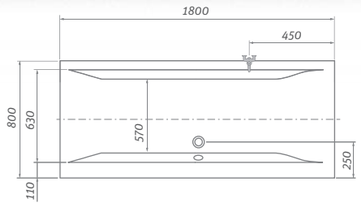

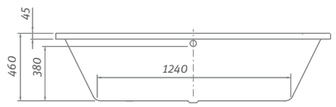

SAVONA 180

typ	objednací číslo	rozměr (mm)	objem (l)	způsob dodání	CENA bez DPH
SAVONA 180	8980000	1800×800	200	S	7 430 Kč

VANESSA NEO

obdélníková akrylátová vana

140×70 / 150×70 / 160×70 / 170×70

doporučené příslušenství nohy EXCLUSIVE str. 179

BV2, TZVL(P)2, TV1, TV2, SWING, PXV2, PXVB, PXV1, LLV2, LLVB, SCREEN MINI

VANESSA NEO

typ	objednací číslo	rozměr (mm)	objem (l)	způsob dodání	CENA bez DPH
VANESSA NEO 140	9550000	1400×700	150	S	4 785 Kč
VANESSA NEO 150	9560000	1500×700	155	S	4 950 Kč
VANESSA NEO 160	9570000	1600×700	160	S	5 116 Kč
VANESSA NEO 170	9580000	1700×700	165	S	5 446 Kč
Čelní PANEL 140	9550001	1400×530	–	S	2 636 Kč
Čelní PANEL 150	8930001	1500×530	–	S	3 545 Kč
Čelní PANEL 160	8940001	1600×530	–	S	3 628 Kč
Čelní PANEL 170	8950001	1700×530	–	S	3 711 Kč
Boční PANEL 70	8930002	700×530	–	S	1 727 Kč

- čelní panel k vaně VANESSA NEO

- boční panel k vaně VANESSA NEO

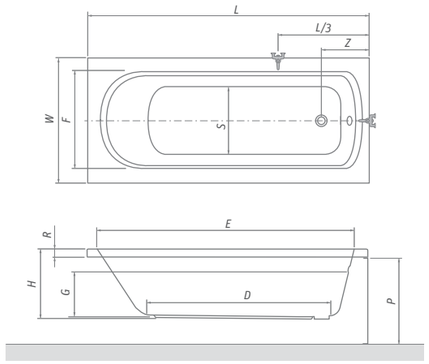

VANESSA NEO	L	W	H	G	D	R	P	S	E	F	Z
1400×700	1400	700	435	330	870	40	530	380	1270	560	270
1500×700	1500	700	435	330	970	40	530	380	1370	560	270
1600×700	1600	700	435	330	1070	40	530	380	1470	560	270
1700×700	1700	700	435	330	1170	40	530	380	1570	510	270

Vany
akrylátové

ACTIVA

asymetrická rohová akrylátová vana

150×90 / 160×90 / 170×90

doporučené příslušenství nohy EXCLUSIVE str. 179

BV2, TZVL(P)2, TV1, TV2, SWING, PXV1, SCREEN MINI

ACTIVA

typ	objednací číslo	rozměr (mm)	objem (l)	způsob dodání	CENA bez DPH
ACTIVA 150 (L)	8410000	1500×900	200	S	7 099 Kč
ACTIVA 150 (P)	8400000	1500×900	200	S	7 099 Kč
ACTIVA 160 (L)	8430000	1600×900	210	S	7 264 Kč
ACTIVA 160 (P)	8420000	1600×900	210	S	7 264 Kč
ACTIVA 170 (L)	8170000	1700×900	280	S	8 504 Kč
ACTIVA 170 (P)	8180000	1700×900	280	S	8 504 Kč
Čelní PANEL 150	8400001	výška=580	–	S	4 372 Kč
Čelní PANEL 160	8420001	výška=580	–	S	4 455 Kč
Čelní PANEL 170	8170001	výška=580	–	S	4 785 Kč

■ panel k vaně ACTIVA

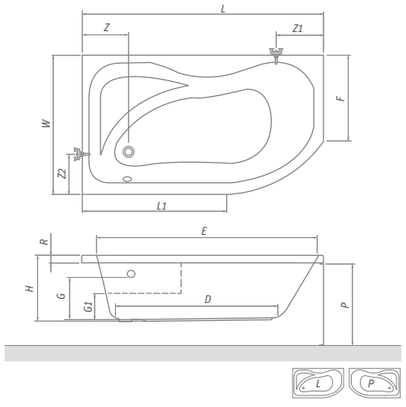

ACTIVA	L	W	H	G	G1	D	R	P	L1	E	F	Z	Z1	Z2
1500×900	1500	900	465	330	240	1000	45	580	800	1430	570	210	340	230
1600×900	1600	900	465	330	240	1200	45	580	850	1500	570	210	340	230
1700×900	1700	900	475	330	240	1250	45	580	950	1570	570	210	340	230

MINI

asymetrická rohová akrylátová vana

160×70

doporučené příslušenství nohy EXCLUSIVE str. 179

PXV1, SCREEN MINI

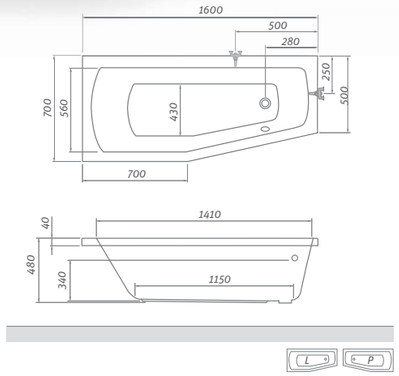

MINI

typ	objednací číslo	rozměr (mm)	objem (l)	způsob dodání	CENA bez DPH
MINI 160×70 (L)	N-8000073	1600×700	210	S	4 289 Kč
MINI 160×70 (P)	N-8000074	1600×700	210	S	4 289 Kč

EVA SIDE

asymetrická rohová akrylátová vana

150×80

■ vana EVA SIDE
s čelním a bočním panelem

doporučené příslušenství nohy EXCLUSIVE str. 179

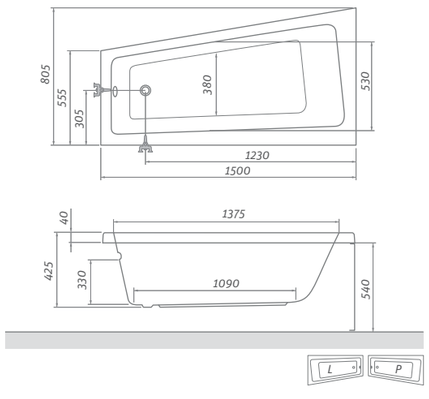

EVA SIDE

typ	objednací číslo	rozměr (mm)	objem (l)	způsob dodání	CENA bez DPH
EVA SIDE 150×80 (L)	9780000	1500×800	200	S	5 198 Kč
EVA SIDE 150×80 (P)	9790000	1500×800	200	S	5 198 Kč
Čelní PANEL 150 (L)	9780001	výška=540	–	S	1 810 Kč
Čelní PANEL 150 (P)	9790001	výška=540	–	S	1 810 Kč
Boční PANEL 55	9780002	výška=540	–	S	2 223 Kč

ISABELLA NEO

asymetrická rohová akrylátová vana

170×110

doporučené příslušenství nohy EXCLUSIVE str. 179

ISABELLA NEO

typ	objednací číslo	rozměr (mm)	objem (l)	způsob dodání	CENA bez DPH
ISABELLA NEO 170 (L)	9700000	1700×1100	240	S	9 496 Kč
ISABELLA NEO 170 (P)	9710000	1700×1100	240	S	9 496 Kč
čelní PANEL 170 (L)	9700001	výška=570	–	S	3 876 Kč
čelní PANEL 170 (P)	9710001	výška=570	–	S	3 876 Kč

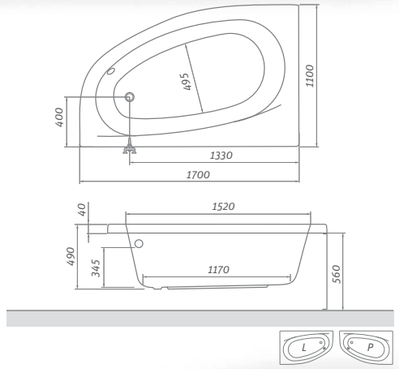

panel k vaně ISABELLA NEO

HARMONIA

asymetrická rohová akrylátová vana

150×95 / 160×95

doporučené příslušenství nohy EXCLUSIVE str. 179

EVA SIDE

typ	objednací číslo	rozměr (mm)	objem (l)	způsob dodání	CENA bez DPH
HARMONIA 150 (L)	9800000	1500×950	200	S	6 273 Kč
HARMONIA 150 (P)	9810000	1500×950	200	S	6 273 Kč
HARMONIA 160 (L)	9820000	1600×950	225	S	6 521 Kč
HARMONIA 160 (P)	9830000	1600×950	225	S	6 521 Kč
Čelní PANEL 150	9800001	výška=560	–	S	2 967 Kč
Čelní PANEL 160	9820001	výška=560	–	S	3 215 Kč

HARMONIA	L	W	H	G	D	R	P	S	E	Z1	Z2
1500×950	1500	950	450	330	1050	40	560	440	1390	905	515
1600×950	1600	950	470	335	1205	40	560	475	1490	965	515

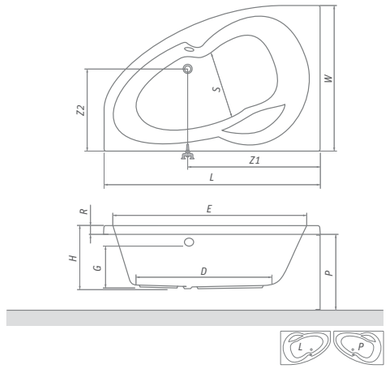

ACTIVA NEO

prostorná asymetrická rohová vana

150×90 / 160×90 / 170×90

doporučené příslušenství nohy EXCLUSIVE str. 179

ACTIVA

typ	objednací číslo	rozměr (mm)	objem (l)	způsob dodání	CENA bez DPH
ACTIVA NEO 150 (L)	9840000	1500×900	210	S	6 934 Kč
ACTIVA NEO 150 (P)	9850000	1500×900	210	S	6 934 Kč
ACTIVA NEO 160 (L)	9860000	1600×900	215	S	7 099 Kč
ACTIVA NEO 160 (P)	9870000	1600×900	215	S	7 099 Kč
ACTIVA NEO 170 (L)	9880000	1700×900	230	S	8 256 Kč
ACTIVA NEO 170 (P)	9890000	1700×900	230	S	8 256 Kč
Čelní PANEL 150	9840001	výška=570	–	S	4 620 Kč
Čelní PANEL 160	9860001	výška=570	–	S	4 785 Kč
Čelní PANEL 170	9880001	výška=570	–	S	5 033 Kč

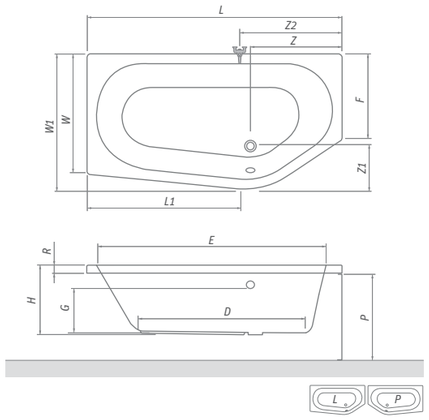

Nový design vany ACTIVA NEO poskytuje maximální prostor a přináší pohodlnou koupel i do menších koupelen!

ACTIVA NEO	L	W1	W	H	G	D	R	P	L1	E	F	Z	Z1	Z2
1500×900	1500	900	800	460	350	1000	40	570	850	1380	560	530	300	550
1600×900	1600	900	800	460	350	1100	40	570	980	1480	560	530	300	550
1700×900	1600	900	800	460	350	1150	40	570	1060	1580	560	530	300	550

KUBIC ASYMMETRIC

asymetrická rohová akrylátová vana

160×103 / 170×110

doporučené příslušenství nohy EXCLUSIVE str. 179

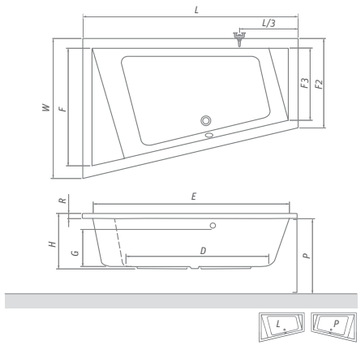

ISABELLA NEO

typ	objednací číslo	rozměr (mm)	objem (l)	způsob dodání	CENA bez DPH
KUBIC ASYMMETRIC 160 (L)	9660000	1600×1030	220	S	7 595 Kč
KUBIC ASYMMETRIC 160 (P)	9670000	1600×1030	220	S	7 595 Kč
KUBIC ASYMMETRIC 170 (L)	9680000	1700×1100	240	S	8 917 Kč
KUBIC ASYMMETRIC 170 (P)	9690000	1700×1100	240	S	8 917 Kč
Čelní PANEL 160	9660001	výška=520	–	S	3 793 Kč
Čelní PANEL 170	9680001	výška=520	–	S	3 793 Kč

KUBIC ASYM.	L	W	H	G	D	R	P	E	F	F2	F3
1600×1030	1600	1030	450	320	950	50	520	1450	870	630	500
1700×1100	1700	1100	450	320	1050	50	520	1550	940	700	570

AMORE

obdélníková akrylátová vana pro dvě osoby

180×120

doporučené příslušenství nohy EXCLUSIVE str. 179

BV2, TZVL(P)2, TV1, TV2, SWING, PXV2, PXVB, PXV1, LLV2, LLVB, SCREEN MINI

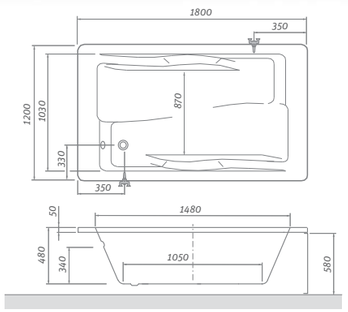

AMORE

typ	objednací číslo	rozměr (mm)	objem (l)	způsob dodání	CENA bez DPH
AMORE	9720000	1800×1200	300	S	15 116 Kč
Čelní PANEL 180	9720001	1800×580	–	S	2 719 Kč
Boční PANEL 120	9720002	1200×580	–	S	1 810 Kč

FLORA NEO

rohová akrylátová vana

120×120

doporučené příslušenství nohy EXCLUSIVE str. 179

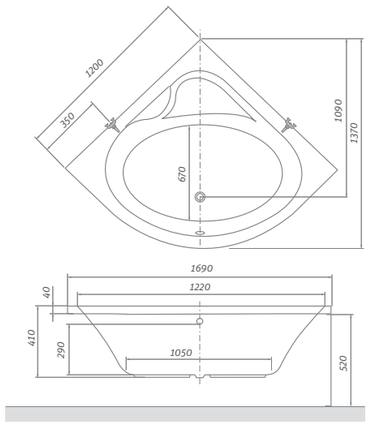

FLORA NEO

typ	objednací číslo	rozměr (mm)	objem (l)	způsob dodání	CENA bez DPH
FLORA NEO 120	9590000	1200×1200	140	S	5 942 Kč
Čelní PANEL 120	9590001	výška=520	–	S	4 041 Kč

SABRINA NEO

rohová akrylátová vana

140×140 / 150×150

doporučené příslušenství nohy EXCLUSIVE str. 179

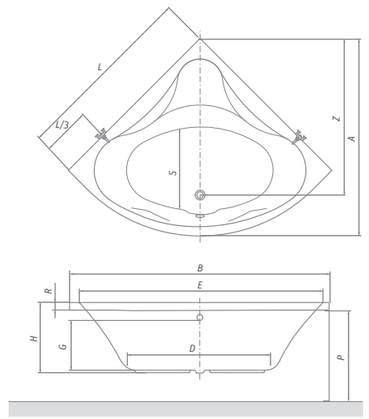

SABRINA NEO

typ	objednací číslo	rozměr (mm)	objem (l)	způsob dodání	CENA bez DPH
SABRINA NEO 140	9620000	1400×1400	250	S	8 256 Kč
SABRINA NEO 150	9630000	1500×1500	320	S	9 661 Kč
Čelní PANEL 140	9620001	výška=570	–	S	3 463 Kč
Čelní PANEL 150	9630001	výška=570	–	S	3 876 Kč

SABRINA NEO	L	A	B	H	G	D	R	P	S	E	Z
1400×1400	1400	1410	1950	480	320	990	40	570	630	1370	1150
1500×1500	1500	1540	2100	480	320	1100	40	570	750	1600	1310

Vanové zástěny
praktický doplněk

Vanové zástěny

Potřebujete praktickou vanovou zástěnu? Pevnou, s posuvnými dveřmi nebo sklápěcí?
Stačí si jen vybrat ...

Myslíme na to, aby pro vás byla koupelna místem, kde můžete být sami sebou. Kde můžete v klidu přemýšlet, být se svými blízkými, prostě žít. Bez zbytečných starostí. Chyťte sprchu oběma rukama a zkuste si, jaké to je být třeba rockovou hvězdou... ve své vlastní koupelně. A klidně se odvažte. Vanové zástěny dají vaší vaně úplně nový rozměr.

praktické řešení s poličkou a věšákem

BV2

vanová zástěna oboustranně otevíratelná s pevnou částí a praktickými doplňky

- minimalistický design bez rámu
- bezpečnostní sklo s úpravou RothETC
- zdvihový mechanismus

5 mm ESG Bezpečnostní sklo
Transparent 02

Barva profilu
Brillant 00

BV2 (vanová zástěna oboustranně otevíratelná)

typ	objednací číslo	instalační rozměr (y)	výška (h)	šířka (c1)	šířka (c2)	profil	výplň	způsob dodání	CENA bez DPH
BV2/900	290-9000000-00-02	880–890	1505	450–460	430	brillant	transparent	0	9 240 Kč

h* - výška zástěny včetně kotvících elementů

RothETC
Easycleanglass protection

- **BV2** - univerzální levé a pravé provedení

Praktické řešení s poličkou a věšákem

Oboustranné otevírání s pevnou částí

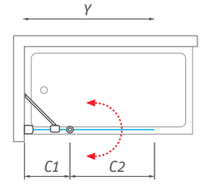

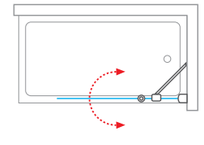

Vanové zástěny
praktický doplněk

praktické řešení
pro komfortní relax

TZVL2 / TZVP2

vanová zástěna sklápěcí
s otočným stěnovým systémem

- profil s kvalitním zdvihovým mechanismem pro snadné otevírání
- úprava sklad RothETC proti vodnímu kameni
- dveřní panty jsou na vnitřní straně zapuštěny v jedné rovině se sklem, pro větší pohodlí při čištění

6 mm ESG Bezpečnostní sklo
Transparent 02

Barva profilu
Brillant 00

TZVL2 / TZVP2 (vanová zástěna sklápěcí)

typ	objednací číslo	instalační rozměr (y)	výška (h)	šířka (c1)	šířka (c2)	profil	výplň	způsob dodání	CENA bez DPH
TZVL2/1000	742-100000L-00-02	990–1005	1400*	420	520	brillant	transparent	O	10 983 Kč
TZVP2/1000	742-100000P-00-02	990–1005	1400*	420	520	brillant	transparent	O	10 983 Kč
TZVL2/1100	742-110000L-00-02	1090–1105	1400*	470	570	brillant	transparent	O	11 645 Kč
TZVP2/1100	742-110000P-00-02	1090–1105	1400*	470	570	brillant	transparent	O	11 645 Kč
TZVL2/1200	742-120000L-00-02	1190–1205	1400*	520	620	brillant	transparent	O	12 388 Kč
TZVP2/1200	742-120000P-00-02	1190–1205	1400*	520	620	brillant	transparent	O	12 388 Kč

h* - výška zástěny včetně kotvících elementů

TZVL2 / TZVP2 (atypické provedení)

typ	šířka (y)	výška (h)	profil	výplň	způsob dodání	CENA bez DPH
TZVL(P)2	do 1600 mm	do 1500 mm	brillant	transparent	Z	16 104 Kč
TZVL(P)2	do 1600 mm	do 1500 mm	brillant	chinchilla	Z	17 343 Kč
TZVL(P)2	do 1600 mm	do 1500 mm	brillant	rauch	Z	17 343 Kč
TZVL(P)2	do 1600 mm	do 1500 mm	brillant	satinato	Z	18 582 Kč

- Dveřní panty v povrchové úpravě chrom

- **TZVL2**

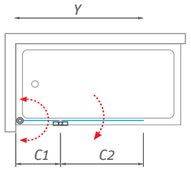

- **TZVP2**

stabilita
snadná údržba

TV2

vanová zástěna oboustranně
otevíratelná s pevnou částí

- minimalistický design bez rámu
- bezpečnostní sklo s úpravou RothETC
- oboustranně otevíratelná

6 mm ESG Bezpečnostní sklo
Transparent 02

Barva profilu
Brillant 00

TV2 (vanová zástěna oboustranně otevíratelná)

typ	objednací číslo	instalační rozměr (y)	výška (h)	šířka (c1)	šířka (c2)	profil	výplň	způsob dodání	CENA bez DPH
TV2	732-9700000-00-02	970–980	1427*	430	540	brillant	transparent	S	6 851 Kč

h* - výška zástěny včetně kotvících elementů

TV2 (atypické provedení)

typ	šířka (y)	výška (h)	profil	výplň	způsob dodání	CENA bez DPH
TV2	do 1800 mm	do 1500 mm	brillant	transparent	Z	8 906 Kč
TV2	do 1800 mm	do 1500 mm	brillant	chinchilla	Z	9 591 Kč
TV2	do 1800 mm	do 1500 mm	brillant	rauch	Z	9 591 Kč
TV2	do 1800 mm	do 1500 mm	brillant	satinato	Z	10 277 Kč

- Zdvihový mechanismus pro snadné otevírání

- **TV2** - univerzální levé a pravé provedení

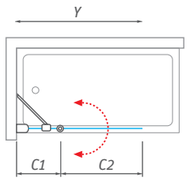

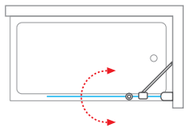

Vanové zástěny
praktický doplněk

jednoduchá linie
v elegantním pojetí

TV1

vanová zástěna oboustranně otevíratelná

- elegantní bezrámové provedení
- úprava sklad RothETC proti vodnímu kameni
- prodloužená záruka 5let
- univerzální levé / pravé provedení

6 mm ESG Bezpečnostní sklo
Transparent 02

Barva profilu
Brillant 00 / Stříbro (elox) 01

TV1 (vanová zástěna oboustranně otevíratelná)

typ	objednací číslo	instalační rozměr (y)	výška (h)	šířka (c)	profil	výplň	způsob dodání	CENA bez DPH
TV1/700	706-7000000-00-02	670–685	1400	620	brillant	transparent	S	5 860 Kč
TV1/700	706-7000000-01-02	670–685	1400	620	stříbro	transparent	S	5 033 Kč
TV1/750	706-7500000-00-02	720–735	1400	670	brillant	transparent	S	6 107 Kč
TV1/750	706-7500000-01-02	720–735	1400	670	stříbro	transparent	S	5 198 Kč
TV1/800	706-8000000-00-02	770–785	1400	720	brillant	transparent	S	6 355 Kč
TV1/800	706-8000000-01-02	770–785	1400	720	stříbro	transparent	S	5 364 Kč

h* - výška zástěny včetně kotvících elementů

TV1 (atypické provedení)

typ	šířka (y)	výška (h)	profil	výplň	způsob dodání	CENA bez DPH
TV1	do 1000 mm	do 1600 mm	stříbro / brillant	transparent	Z	8 262 Kč
TV1	do 1000 mm	do 1600 mm	stříbro / brillant	chinchilla*	Z	8 897 Kč
TV1	do 1000 mm	do 1600 mm	stříbro / brillant	rauch	Z	8 897 Kč
TV1	do 1000 mm	do 1600 mm	stříbro / brillant	satinato*	Z	9 533 Kč

* v provedení CHINCHILLA a SATINATO je nutno rozlišovat levé a pravé provedení

- Madlo v povrchové úpravě chrom

- **TV1** - univerzální levé a pravé provedení

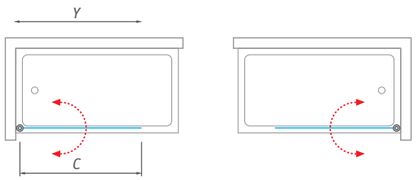

designové a funkční
řešení do každé koupelny

SWING

vanová zástěna oboustranně otevíratelná

- designová bezrámová zástěna
- bezpečnostní sklo s úpravou RothETC
- zdvihový mechanismus

6 mm ESG Bezpečnostní sklo
Transparent 02

Barva profilu
Brillant 00 / Stříbro (elox) 01

SWING (vanová zástěna oboustranně otevíratelná)

typ	objednací číslo	instalační rozměr (y)	výška (h)	šířka (c1)	profil	výplň	způsob dodání	CENA bez DPH
SWING/850	657-8500000-00-02	855–870	1400	805	brillant	transparent	S	6 190 Kč
SWING/850	657-8500000-01-02	855–870	1400	805	stříbro	transparent	S	5 198 Kč

h* - výška zástěny včetně kotvících elementů

- Oboustranné otevírání zástěny šetří místo

- **SWING** - univerzální levé a pravé provedení

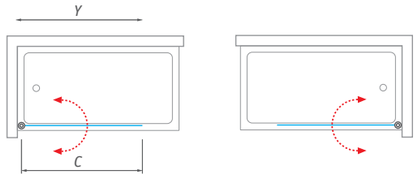

Vanové zástěny
praktický doplněk

zaměřeno na detail
a dokonalost

SCREEN MINI

vanová zástěna oboustranně otevíratelná

- profil s kvalitním zdvihovým mechanismem pro snadné otevírání
- úprava skla RothETC proti vodnímu kameni
- prodloužená záruka 5 let

8 mm ESG Bezpečnostní sklo
Transparent 02

Barva profilu
Brillant 00

SCREEN MINI (vanová zástěna oboustranně otevíratelná)

typ	objednací číslo	instalační rozměr (y)	výška (h)	šířka (c)	profil	výplň	způsob dodání	CENA bez DPH
SCREEN MINI	217-7000000-00-09	660	1 400 Kč	635	brillant	transparent	S	4 537 Kč

- Kvalitní leštěné panty pro lepší stabilitu

- **SCREEN MINI** - univerzální levé a pravé provedení

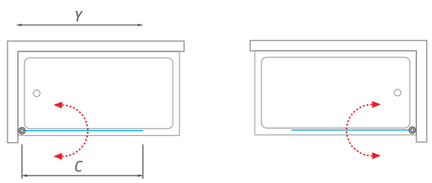

řešení pro vaši koupelnu
v jednoduché linii

PXV1

vanová zástěna pevná

- bezpečnostní sklo s úpravou RothETC
- vzpěra v povrchové úpravě chrom
- prodloužená záruka 5 let

6 mm ESG Bezpečnostní sklo
Transparent 02

Barva profilu
Brillant 00

PXV1 (vanová zástěna pevná)

typ	objednací číslo	instalační rozměr (y)	výška (h)	šířka (c)	profil	výplň	způsob dodání	CENA bez DPH
PXV1/700	453-7000000-00-02	635–660	1517*	–	brillant	transparent	S	5 364 Kč
PXV1/750	453-7500000-00-02	685–710	1517*	–	brillant	transparent	S	5 529 Kč
PXV1/800	453-8000000-00-02	735–760	1517*	–	brillant	transparent	O	5 694 Kč

h* - výška zástěny včetně kotvících elementů

PXV1 (atypické provedení)

typ	šířka (y)	výška (h)	profil	výplň	způsob dodání	CENA bez DPH
PXV1	do 1200 mm	do 1500 mm	brillant	transparent	Z	7 188 Kč

- **PXV1** - univerzální levé a pravé provedení

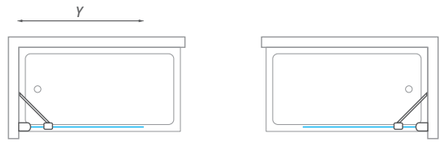

- Vzpěra v povrchové úpravě chrom zajistí dokonalou stabilitu

Vanové zástěny
praktický doplněk

precizní zpracování
smysl pro detail

PXV2L / PXV2P

vanová zástěna s posuvnými dveřmi

- hliníkové profily a ložiskové pojezdy
- povrchová úprava skla RothETC
- možnosti instalace:
  na stěnu / do rohu / do niky

6 mm ESG Bezpečnostní sklo
Transparent 02

Barva profilu
Brillant 00

PXV2L / PXV2P (vanová zástěna s posuvnými dveřmi)

typ	objednací číslo	instalační rozměr (y)	výška (h)	vstupní otvor (c)	profil	výplň	způsob dodání	CENA bez DPH
PXV2L/1500	451-150000L-00-02	1480–1530	1500	600	brillant	transparent	0	12 223 Kč
PXV2P/1500	451-150000P-00-02	1480–1530	1500	600	brillant	transparent	0	12 223 Kč
PXV2L/1600	451-160000L-00-02	1580–1630	1500	650	brillant	transparent	0	12 802 Kč
PXV2P/1600	451-160000P-00-02	1580–1630	1500	650	brillant	transparent	0	12 802 Kč
PXV2L/1700	451-170000L-00-02	1680–1730	1500	700	brillant	transparent	0	13 215 Kč
PXV2P/1700	451-170000P-00-02	1680–1730	1500	700	brillant	transparent	0	13 215 Kč
PXV2L/1800	451-180000L-00-02	1780–1830	1500	750	brillant	transparent	0	13 545 Kč
PXV2P/1800	451-180000P-00-02	1780–1830	1500	750	brillant	transparent	0	13 545 Kč

PXV2L / PXV2P (atypické provedení)

typ	šířka (y)	výška (h)	profil	výplň	způsob dodání	CENA bez DPH
PXV2L(P)2	do 1800 mm	do 1500 mm	brillant	transparent	Z	17 609 Kč

- **PXV2L**

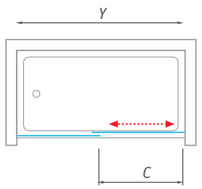

- **PXV2P**

- Multifunkční držák ručníků na pevném skle

funkčnost a originalita
pro každého

PXVB

boční stěna vanová k PXV2L / PXV2P

- bezpečnostní sklo s úpravou RothETC
- standardní výška 1 500 mm

6 mm ESG Bezpečnostní sklo
Transparent 02

Barva profilu
Brillant 00

PXVB (boční stěna)

typ	objednací číslo	instalační rozměr (y)	výška (h)	profil	výplň	způsob dodání	CENA bez DPH
PXVB/700	452-7000000-00-02	680–705	1500	brillant	transparent	0	4 950 Kč
PXVB/750	452-7500000-00-02	730–755	1500	brillant	transparent	0	5 198 Kč
PXVB/800	452-8000000-00-02	780–805	1500	brillant	transparent	0	5 364 Kč

PXVB (atypické provedení)

typ	šířka (y)	výška (h)	profil	výplň	způsob dodání	CENA bez DPH
PXVB	do 900 mm	do 1500 mm	brillant	transparent	Z	6 973 Kč

- **PXVB** - univerzální levé a pravé provedení

- **PXV2L + PXVB**

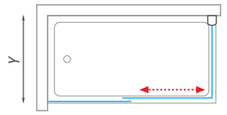

- **PXVB + PXV2L + PXVB**

Vanové zástěny
praktický doplněk

leštěné profily
kvalitní pojezdy

technické řešení
podtrhující styl

LLV2

vanová zástěna s posuvnými dveřmi

- hliníkové profily a ložiskové pojezdy
- povrchová úprava skla RothETC
- možnosti instalace:
  na stěnu / do rohu / do niky

5 + 4 mm ESG Bezpečnostní sklo
Transparent 02
5 mm dveřní sklo + 4 mm pevné sklo

Barva profilu
Brillant 00

LLVB

boční stěna vanová k LLV2

- bezpečnostní sklo s úpravou RothETC
- standardní výška 1 500 mm

5 + 4 mm ESG Bezpečnostní sklo
Transparent 02
5 mm dveřní sklo + 4 mm pevné sklo

Barva profilu
Brillant 00

LLV2 (vanová zástěna s posuvnými dveřmi)

typ	objednací číslo	instalační rozměr (y)	výška (h)	vstupní otvor (c)	profil	výplň	způsob dodání	CENA bez DPH
LLV2/1200	572-1200000-00-02	1170–1205	1500	485	brillant	transparent	S	6 025 Kč
LLV2/1400	572-1400000-00-02	1370–1405	1500	585	brillant	transparent	S	6 685 Kč
LLV2/1500	572-1500000-00-02	1470–1505	1500	685	brillant	transparent	S	7 099 Kč
LLV2/1600	572-1600000-00-02	1570–1605	1500	685	brillant	transparent	S	7 347 Kč

LLVB (boční stěna)

typ	objednací číslo	instalační rozměr (y)	výška (h)	profil	výplň	způsob dodání	CENA bez DPH
LLVB/700	573-7000000-00-02	679–705	1500	brillant	transparent	S	2 884 Kč
LLVB/750	573-7500000-00-02	729–755	1500	brillant	transparent	S	2 967 Kč
LLVB/800	573-8000000-00-02	779–805	1500	brillant	transparent	S	3 132 Kč
LLVB/900	573-9000000-00-02	879–905	1500	brillant	transparent	S	3 215 Kč

LLV2 (atypické provedení)

typ	šířka (y)	výška (h)	profil	výplň	způsob dodání	CENA bez DPH
LLV2	do 1800 mm	do 1500 mm	brillant	transparent	Z	9 551 Kč

- **LLV2** - univerzální levé a pravé provedení

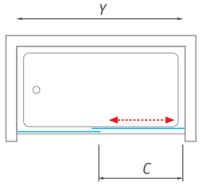

- Masivní madlo z leštěné nerez oceli podtrhuje decentní design produktů této série

LLVB (atypické provedení)

typ	šířka (y)	výška (h)	profil	výplň	způsob dodání	CENA bez DPH
LLVB	do 900 mm	do 1500 mm	brillant	transparent	Z	4 180 Kč

- **LLVB** - univerzální levé a pravé provedení

LLV2 + LLVB

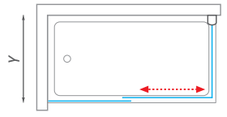

LLVB + LLV2 + LLVB

Vaničkové sifony

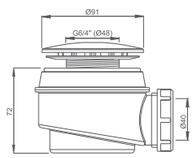

■ chrom plast Ø 50/60

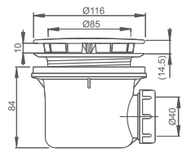

■ chrom plast Ø 90

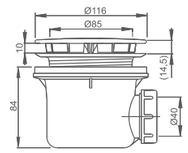

■ kov lux Ø 90

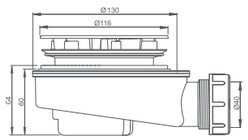

■ snížený chrom plast Ø 90

Vaničkové sifony

typ	objednací číslo	způsob dodání	CENA bez DPH
SIFON VANIČKOVÝ - CHROM PLAST Ø 50/60	8100002	S	322 Kč
SIFON VANIČKOVÝ - CHROM PLAST Ø 90	8100016	S	322 Kč
SIFON VANIČKOVÝ - KOV LUX Ø 90	8100021	S	570 Kč
SIFON VANIČKOVÝ SNÍŽENÝ - CHROM PLAST Ø 90	8100034	S	405 Kč
SIFON VANIČKOVÝ - NEREZ MŘÍŽKA Ø 50/60	8100000	S	157 Kč
SIFON VANIČKOVÝ - BÍLÝ PLAST Ø 50/60	8100001	S	240 Kč
SIFON VANIČKOVÝ - NEREZ MŘÍŽKA Ø 90	8100014	S	240 Kč
SIFON VANIČKOVÝ - BÍLÝ PLAST Ø 90	8100015	S	240 Kč

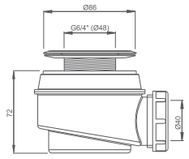

■ nerez mřížka Ø 50/60

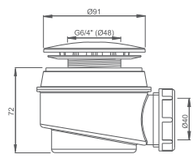

■ bílý plast Ø 50/60

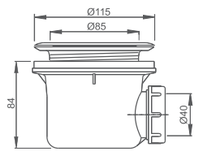

■ nerez mřížka Ø 90

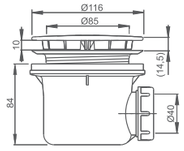

■ bílý plast Ø 90

Vanové sifony

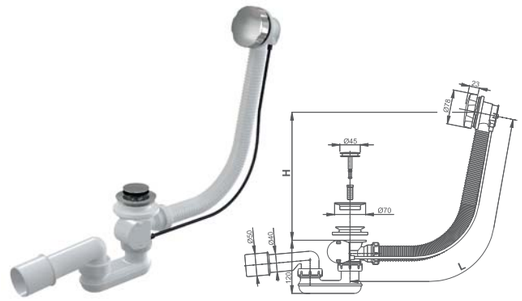

■ sifon vanový automat

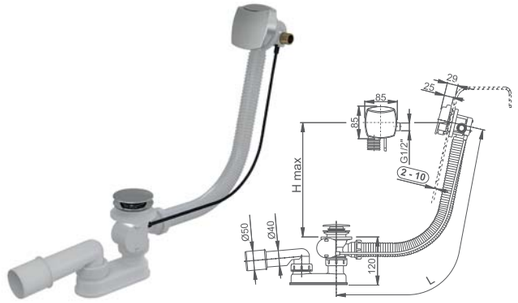

■ sifon vanový s napouštěním přepadem

Vaničkové sifony

typ	objednací číslo	způsob dodání	CENA bez DPH
SIFON VANOVÝ KOMPLET KOV (L=570 mm)	8100011	S	570 Kč
SIFON VANOVÝ PRODLOUŽENÝ KOMPLET KOV (L=800 mm) *	8100013	S	736 Kč
SIFON VANOVÝ S NAPOUŠTĚNÍM PŘEPADEM (L=570 mm)	8100022	S	2 140 Kč
SIFON VANOVÝ PRODLOUŽENÝ S NAPOUŠTĚNÍM PŘEPADEM (L=800 mm) *	8100023	S	2 223 Kč

!

Prodloužený vanový sifon
je určen pro použití k vaně SAVONA 170

Nohy k vanám EXCLUSIVE

Pro snadné ustavení vany doporučujeme použít nohy k vanám EXCLUSIVE. Tento podpůrný element zajišťuje snadný způsob vyrovnání vany do roviny před jejím podezděním a obložením.
Součástí nožiček je sada úchytů pro přichycení vany ke stěně.
Nastavitelnost nožek 12–18 cm

Nohy k vanám

typ	objednací číslo	způsob dodání	CENA bez DPH
NOHY K VANÁM EXCLUSIVE	5139300	S	570 Kč

Montážní sada k vaničkám

Výrobcem doporučený systém utěsnění vaničky.

OBSAH BALENÍ:
silikonový tmel PROFI – 310ml
krycí lišta 2×100 cm
samolepící molitanový pásek
montážní návod

Montážní sada

typ	objednací číslo	způsob dodání	CENA bez DPH
MONTÁŽNÍ SADA K VANIČKÁM	8010142	S	405 Kč

Project Line
projektové řešení

WALK PRO

velkoprostorová bezrámová sprchová zástěna

6 mm ESG Bezpečnostní sklo
Transparent

Barva profilu
Brillant

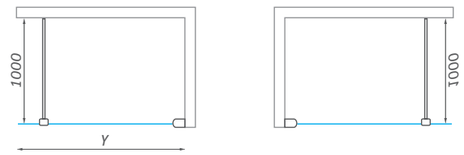

- Univerzální levé a pravé provedení

WALK PRO (velkoprostorová bezrámová sprchová zástěna)

typ	objednací číslo	instalační rozměr (y)	výška (h)	vstupní otvor (c)	profil	výplň	způsob dodání	CENA bez DPH
WALK PRO 800	4000683	781–786	2025*	–	brillant	transparent	0	4 289 Kč
WALK PRO 900	4000684	881–886	2025*	–	brillant	transparent	0	4 537 Kč
WALK PRO 1000	4000685	981–986	2025*	–	brillant	transparent	0	4 785 Kč
WALK PRO 1200	4000686	1181–1186	2025*	–	brillant	transparent	0	5 198 Kč
WALK PRO 1400	4000687	1381–1386	2025*	–	brillant	transparent	0	5 694 Kč

h* - výška sprchového koutu včetně kotvících elementů

- délka vzpěry: max. 1 200 mm

WALK PRO

AUSTIN

čtvrtkruhový sprchový kout
s jednokřídlými otevíracími dveřmi

6 mm ESG Bezpečnostní sklo
Potisk

Barva profilu
Stříbro

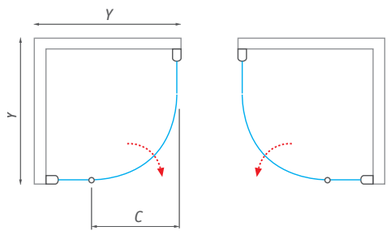

DENVER

čtvrtkruhový sprchový kout
s jednokřídlými otevíracími dveřmi

6 mm ESG Bezpečnostní sklo
Rauch

Barva profilu
Stříbro

- R - standardní rádius R550
- Univerzální levé a pravé provedení

AUSTIN / DENVER

typ	objednací číslo	instalační rozměr (y)	výška (h)	vstupní otvor (c)	profil	výplň	způsob dodání	CENA bez DPH
AUSTIN 800	N0128	780–800	1950	590	stříbro	potisk	S	6 934 Kč
AUSTIN 900	N0018	880–900	1950	590	stříbro	potisk	S	7 430 Kč
DENVER 800	N0268	780–800	1950	590	stříbro	rauch	S	7 099 Kč
DENVER 900	N0269	880–900	1950	590	stříbro	rauch	S	7 678 Kč

HOUSTON NEO

čtvrtkruhový sprchový kout
s dvoudílnými posuvnými dveřmi

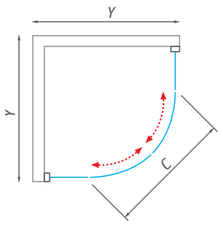

PORTLAND NEO

čtvrtkruhový sprchový kout
s dvoudílnými posuvnými dveřmi ke kombinaci
s vaničkou SEMIDEEP NEO nebo VIKI LUX

- R - standardní rádius R550
- Ložiskové pojezdy se spodním odklápěním

4 mm ESG Bezpečnostní sklo
Matt Glass

Barva profilu
Brillant

HOUSTON NEO / PORTLAND NEO

typ	objednací číslo	instalační rozměr (y)	výška (h)	vstupní otvor (c)	profil	výplň	způsob dodání	CENA bez DPH
HOUSTON NEO 800	N0648	780–790	1900	420	brillant	matt glass	S	4 702 Kč
HOUSTON NEO 900	N0649	880–890	1900	550	brillant	matt glass	S	4 785 Kč
PORTLAND NEO 800	N0656	780–790	1650	420	brillant	matt glass	S	4 620 Kč
PORTLAND NEO 900	N0657	880–890	1650	550	brillant	matt glass	S	5 033 Kč

ORLANDO NEO

čtvercový sprchový kout s posuvnými dveřmi

4 mm ESG Bezpečnostní sklo
Matt Glass

Barva profilu
Brillant

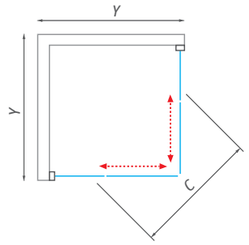

ORLANDO NEO

typ	objednací číslo	instalační rozměr (y)	výška (h)	vstupní otvor (c)	profil	výplň	způsob dodání	CENA bez DPH
ORLANDO NEO 800	N0654	780–790	1900	415	brillant	matt glass	S	4 620 Kč
ORLANDO NEO 900	N0655	880–890	1900	485	brillant	matt glass	S	4 868 Kč

- Ložiskové pojezdy se spodním odklápěním

LD3 / LSB

sprchové dveře posuvné pro instalaci do niky nebo pro kombinaci s boční stěnou LSB

3 mm ESG Bezpečnostní sklo
Grape 11
3 mm polystyrol **Damp 04**

Barva profilu
Bílá 04

LD3 - univerzální levé a pravé provedení

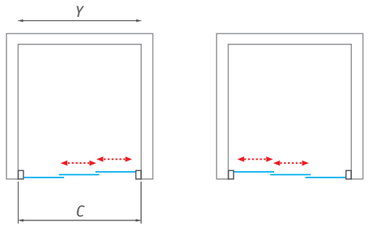

LD3 (posuvné sprchové dveře) / LSB (boční stěna)

typ	objednací číslo	instalační rozměr (y)	výška (h)	vstupní otvor (c)	profil	výplň	způsob dodání	CENA bez DPH
LD3/800	215-8000000-04-04	760–820	1800	400	bílá	damp	S	4 041 Kč
LD3/800	215-8000000-04-11	760–820	1800	400	bílá	grape	S	4 785 Kč
LD3/900	215-9000000-04-04	880–940	1800	480	bílá	damp	S	4 289 Kč
LD3/900	215-9000000-04-11	880–940	1800	480	bílá	grape	S	5 033 Kč
LD3/950	215-9500000-04-04	940–1000	1800	520	bílá	damp	S	4 372 Kč
LD3/950	215-9500000-04-11	940–1000	1800	520	bílá	grape	S	5 198 Kč
LSB/750	216-7500000-04-04	740–800	1800	–	bílá	damp	O	2 802 Kč
LSB/750	216-7500000-04-11	740–800	1800	–	bílá	grape	O	3 545 Kč
LSB/850	216-8500000-04-04	800–860	1800	–	bílá	damp	O	2 967 Kč
LSB/850	216-8500000-04-11	800–860	1800	–	bílá	grape	O	3 793 Kč
LSB/900	216-9000000-04-04	860–920	1800	–	bílá	damp	S	3 215 Kč
LSB/900	216-9000000-04-11	860–920	1800	–	bílá	grape	O	3 959 Kč

LD3 + LSB

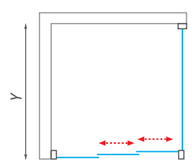

DREAM-P

čtvrtkruhová samonosná sprchová vanička z koextrudované skořepiny s nosičem GREENSIR

80×80 / 90×90

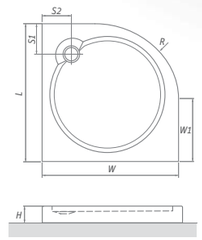

DREAM-P	L	W	H	S1	S2	W1	R	ø
800×800	800	800	125	230	170	250	550	60
900×900	900	900	125	230	190	350	550	60

vaničky DREAM-P jsou dodávány včetně sifonu

DREAM-P

typ	objednací číslo	rozměr (mm)	způsob dodání	CENA bez DPH
DREAM-P 800	8000099	800×800×125, R550	S	2 719 Kč
DREAM-P 900	8000030	900×900×125, R550	S	2 820 Kč

DREAM FLAT

čtvrtkruhová sprchová vanička z koextrudované skořepiny s nosičem GREENSIR v provedení FLAT

80×80 / 90×90

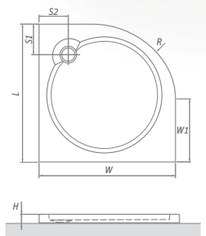

DREAM FLAT	L	W	H	S1	S2	W1	R	ø
800×800	800	800	60	230	170	250	550	60
900×900	900	900	60	230	190	350	550	60

DREAM FLAT

typ	objednací číslo	rozměr (mm)	způsob dodání	CENA bez DPH
DREAM FLAT 800	8000284	800×800×60, R550	S	2 719 Kč
DREAM FLAT 900	8000285	900×900×60, R550	S	2 802 Kč

ALOHA-P

čtvercová samonosná sprchová vanička
z koextrudované skořepiny s nosičem GREENSIR

80×80 / 90×90

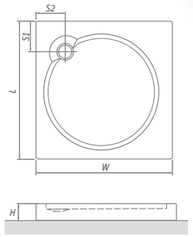

ALOHA-P	L	W	H	S1	S2	ø
800×800	800	800	125	200	195	60
900×900	900	900	125	185	180	60

- vaničky ALOHA-P jsou dodávány včetně sifonu

ALOHA-P

typ	objednací číslo	rozměr (mm)	způsob dodání	CENA bez DPH
ALOHA-P 800	8000148	800×800×125	S	2 719 Kč
ALOHA-P 900	8000149	900×900×125	S	2 802 Kč

ALOHA FLAT

čtvercová sprchová vanička z koextrudované skořepiny
s nosičem GREENSIR v provedení FLAT

80×80 / 90×90

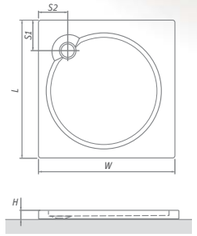

ALOHA FLAT	L	W	H	S1	S2	ø
800×800	800	800	60	200	195	60
900×900	900	900	60	185	180	60

ALOHA FLAT

typ	objednací číslo	rozměr (mm)	způsob dodání	CENA bez DPH
ALOHA FLAT 800	8000282	800×800×60	S	2 719 Kč
ALOHA FLAT 900	8000283	900×900×60	S	2 802 Kč

SEMIDEEP NEO

čtvrtkruhová samonosná sprchová vanička polohluboká
vyztužená technologií GREENSIR

80×80 / 90×90

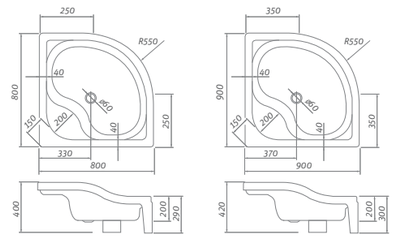

SEMIDEEP NEO

typ	objednací číslo	rozměr (mm)	popis	způsob dodání	CENA bez DPH
SEMIDEEP NEO 800	8000197	800×800×290	samonosná vanička - monoblok	S	4 124 Kč
SEMIDEEP NEO 900	8000198	900×900×300	samonosná vanička - monoblok	S	4 207 Kč

- Vanička je dodáváno jako MONOBLOK (s příchyty ke stěně)
- Vanička SEMIDEEP NEO je dodávana včetně sifonu
- Výška vaničky: 290 (300) mm
- Hloubka vaničky: 200 mm

VIKI LUX

čtvrtkruhová sprchová vanička hluboká
vyztužená technologií GREENSIR

80×80 / 90×90

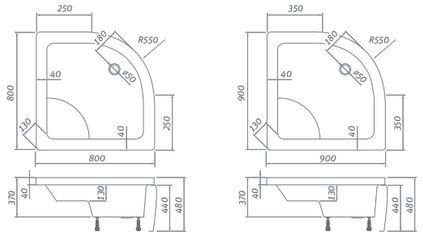

VIKI LUX

typ	objednací číslo	rozměr (mm)	popis	způsob dodání	CENA bez DPH
VIKI LUX 800	8000047	800×800×480	hluboká vanička, nastavitelné nožky, odnímatelný panel	S	4 702 Kč
VIKI LUX 900	8000046	900×900×480		S	4 950 Kč
SIFON VIKI	8100009	-	sifon s plastovou zátkou	S	322 Kč
SIFON VIKI LUX	8100033	-	sifon Click Clack - CHROM	S	653 Kč

CLASSIC PRO

obdélníková akrylátová vana

150×70 / 160×70 / 170×70

doporučené příslušenství nohy EXCLUSIVE str. 179

SCREEN, SCREEN PRO

CLASSIC PRO

typ	objednací číslo	rozměr (mm)	objem (l)	způsob dodání	CENA bez DPH
CLASSIC PRO 150	9040000	1500×700	150	S	3 463 Kč
CLASSIC PRO 160	9050000	1600×700	160	S	3 628 Kč
CLASSIC PRO 170	9060000	1700×700	170	S	3 959 Kč

CLASSIC PRO	L	W	H	G	D	R	S	E	F	Z
1500×700	1500	695	390	295	1080	35	450	1350	555	235
1600×700	1600	695	395	300	1170	35	440	1435	545	230
1700×700	1700	700	390	295	1240	35	420	1540	540	250

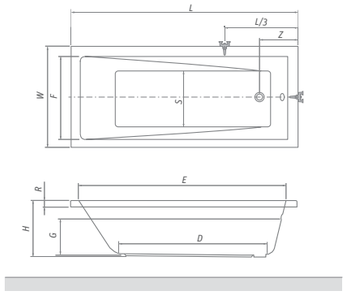

TULLIP

asymetrická rohová akrylátová vana

150×100 / 160×100

doporučené příslušenství nohy EXCLUSIVE str. 179

PXV1, SCREEN MINI

TULLIP

typ	objednací číslo	rozměr (mm)	objem (l)	způsob dodání	CENA bez DPH
TULLIP 150 (L)	5157000	1500×1000	200	S	5 694 Kč
TULLIP 150 (P)	5158000	1500×1000	200	S	5 694 Kč
TULLIP 160 (L)	5159000	1600×1000	210	S	6 190 Kč
TULLIP 160 (P)	5161000	1600×1000	210	S	6 190 Kč
Čelní PANEL 150 (L)	5157002	výška=570	–	S	3 298 Kč
Čelní PANEL 150 (P)	5157001	výška=570	–	S	3 298 Kč
Čelní PANEL 160 (L)	5159002	výška=570	–	S	3 380 Kč
Čelní PANEL 160 (P)	5159001	výška=570	–	S	3 380 Kč

TULLIP	L	W	H	G	W1	D	R	P	E	Z1	Z2
1500×1000	1500	1000	460	330	700	1100	35	570	1390	1050	350
1600×1000	1600	1000	460	335	700	1200	35	570	1490	1120	350

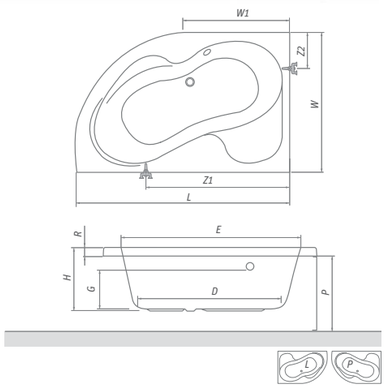

SCREEN PRO

vanová zástěna oboustranně otevíratelná

4 mm ESG Bezpečnostní sklo
Transparent

Barva profilu
Bílá

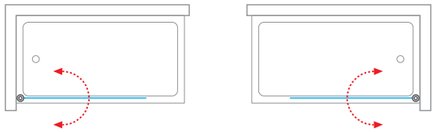

- Univerzální levé a pravé provedení

SCREEN PRO

typ	objednací číslo	instalační rozměr (y)	výška (h)	profil	výplň	způsob dodání	CENA bez DPH
SCREEN PRO	4000688	810	1400	bílá	transparent	S	2 690 Kč

SCREEN

vanová zástěna oboustranně otevíratelná

6 mm ESG Bezpečnostní sklo
Potisk

Barva profilu
Bílá

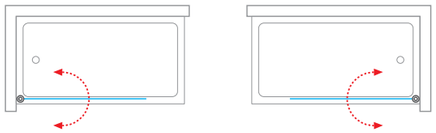

- Univerzální levé a pravé provedení

SCREEN

typ	objednací číslo	instalační rozměr (y)	výška (h)	profil	výplň	způsob dodání	CENA bez DPH
SCREEN	4000222	750	1300	bílá	potisk	S	2 884 Kč

Project Line
projektové řešení

SIMPLE

základní model
čtvrtkruhového sprchového boxu

4 mm ESG Bezpečnostní sklo
Transparent

Barva profilu
Bílá

- mechanická páková baterie rozteč 150 mm
- sprchový komplet
- samonosná vanička včetně sifonu
- zadní stěny v barvě Green Satinato

SIMPLE

typ	objednací číslo	rozměry	profil	výplň	způsob dodání	CENA bez DPH
SIMPLE 800	4000248	800×800×2050	bílá	transparent	S	11 727 Kč
SIMPLE 900	4000249	900×900×2050	bílá	transparent	S	12 719 Kč

SIMPLE SQUARE

základní model čtvercového sprchového boxu

4 mm ESG Bezpečnostní sklo
Transparent

Barva profilu
Bílá

- mechanická páková baterie rozteč 150 mm
- sprchový komplet
- samonosná vanička včetně sifonu
- zadní stěny v barvě Green Satinato

SIMPLE

typ	objednací číslo	rozměry	profil	výplň	způsob dodání	CENA bez DPH
SIMPLE SQUARE 800	4000692	800×800×2050	bílá	transparent	S	11 727 Kč
SIMPLE SQUARE 900	4000693	900×900×2050	bílá	transparent	S	12 719 Kč

!

TECHNICKÉ SPECIFIKACE:
rozměr pro napojení odpadu: 40mm
rozměr pro napojení baterie: 1/2"
provozní tlak: 1,8–3 bar

FLORIDA

1020×220

- sprchová souprava, ruční sprcha
- hlavová sprcha, tyč s posuvným držákem

FLORIDA COMBI

1070×220

- sprchová souprava s baterií - rozteč 150 mm
- ruční sprcha, hlavová sprcha
- tyč s posuvným držákem

FLORIDA / FLORIDA COMBI

typ	objednací číslo	rozměry	způsob dodání	CENA bez DPH
FLORIDA	4000321	1020×220	O	1 893 Kč
FLORIDA COMBI	4000322	1070×220	O	2 636 Kč

SELMA

1020×221

- sprchová souprava, ruční sprcha
- hlavová sprcha, tyč s posuvným držákem

SELMA COMBI

1070×210

- sprchová souprava s baterií - rozteč 150 mm
- ruční sprcha, hlavová sprcha
- tyč s posuvným držákem

SELMA / SELMA COMBI

typ	objednací číslo	rozměry	způsob dodání	CENA bez DPH
SELMA	4000323	1020×210	O	1 727 Kč
SELMA COMBI	4000324	1070×210	O	2 388 Kč

!

TECHNICKÉ SPECIFIKACE:
rozměr pro napojení baterie: 1/2"
provozní tlak: 1,8–3 bar

VŠEOBECNÉ INFORMACE

XXX-XXXXXXX-XX-XX

ČÍSLO MODELU

BAREVNÉ PROVEDENÍ PROFILU

TYP VÝPLNĚ

OBJEDNACÍ ČÍSLO

723-8000000-01-02

sprchový kout	TR2/800
provedení	Stříbro / Transparent

OBCHODNÍ PODMÍNKY

Ceny jsou doporučené maloobchodní bez DPH, stanoveny platným ceníkem pro dané období. Dodací lhůty jsou sjednány individuálně dle jednotlivých obchodních případů. U standardních výrobků jsou dodací lhůty uvedeny pro každý typ v tabulce (viz. vysvětlivky).

Vysvětlivky

Způsob dodání:	
S	zboží **SKLADEM** - dodání v nejbližším možném termínu
O	zboží na **OBJEDNÁVKU** - termín dodání by neměl přesáhnout 14 pracovních dnů
Z	zboží na **ZAKÁZKU** - termín dodání by neměl přesáhnout 30 pracovních dnů

ÚDRŽBA SPRCHOVÝCH KOUTŮ

Sprchové zástěny a sprchovací kabiny standardního provedení slouží v koupelnových prostorách k omezení rozstřikování vody. Pro správnou funkci a plnou spokojenost zákazníků je nutné výrobky pravidelně udržovat. Údržba sprchových zástěn je velmi snadná. Sprchové zástěny a kabiny se pohodlně udržují doporučenými čistícími prostředky Roth Czech určenými pro domácnost, které neobsahují abrazivní částice (jako je písek, mletý mramor, apod.). Čistící prostředky obsahující pevné částice způsobují nenapravitelné poškození nejen na výplních sprchových zástěn, ale také na lakovaných kovových částech. Vyvarujte se také, aby povrch výrobku přišel do styku s koncentrovanými kyselinami, louhy, těkavými látkami (ředidly, alkoholy, acetonem apod.), prostředky s obsahem chlóru, koncentráty vonných esencí do koupele a barvivy.
Vodící části sprchových zástěn a kabin je nutno pravidelně mazat mazacími prostředky odolnými proti vodě (vodní vazelíny nebo běžně používané glycerinové a silikonové krémy). Tento úkon je nutno provádět v závislosti na intenzitě používání a podmínkách, ve kterých je sprchová zástěna nebo kabina používána.
Nejméně však 1×za 2 měsíce.

KONSTRUKCE SPRCHOVÝCH KOUTŮ

Sprchové kouty a zástěny Roth Czech jsou konstruovány pro běžné užívání. Případné užívání trvale nebo dočasně handicapovanými lidmi je nutné předem konzultovat s výrobcem.

TĚSNOST SPRCHOVÝCH KOUTŮ

Z hlediska těsnosti lze rozdělit výrobky do dvou kategorií těsnosti:

RÁMOVÉ PROVEDENÍ

- **EXCLUSIVE LINE, PROXIMA LINE, LEGA LINE**
  Roth Czech zaručuje maximální těsnost při běžném používání sprchy a hydromasážního zařízení.

BEZRÁMOVÉ PROVEDENÍ

- **HITECH LINE, KINEDOOR LINE, WALK IN LINE, ELEGANT NEO LINE, ELEGANT LINE, TOWER LINE, AMBIENT LINE, LEGA LIFT LINE**
  Rooth Czech zaručuje dostatečnou těsnost při běžném používání sprchy a hydromasážního zařízení. Negarantuje však průnik vody pokud jsou kritická místa vystavena soustavnému přímému proudu.

ÚDRŽBA AKRYLÁTOVÝCH VÝROBKŮ

Materiál z něhož jsou vyrobeny vany a vaničky má hladký a lesklý povrch v celé své struktuře a díky tomu nedochází k usazování nečistot nebo jen velmi zřídka. Doporučuje se po koupeli setřít mokrou houbou či hadříkem za použití běžných čistících prostředků určených pro domácnost. Vyvarujte se použití prostředků, které obsahují abrasivní částice. Zabraňte, aby povrch přišel do styku s koncentrovanými kyselinami, chlórem, louhy, těkavými látkami (ředidly, alkoholy, acetonem, apod.), koncentráty vonných esencí do koupele a barvivy. Koupací vany a sprchové vaničky nikdy neusazujte způsobem pevného zazdění, výrobek musí být vyjímatelný (směrem vzhůru) bez násilných stavebních zásahů!!!

Maximální nosnost koupacích van a sprchových vaniček je 0,1kg / 1cm^2. Pro dokonalé utěsnění doporučujeme použít montážní sadu Roth Czech. Pokud dojde při manipulaci nebo užívání k drobným povrchovým poškozením akrylátu (rýhy, škrábance), vybruste poškozená místa vodovzdorným smirkovým papírem (zrnitosti 1000 a vyšší). Vzniklé matné místo vyleštíte do původního lesku použitím leštidel (k čištění kovů nebo autoleštidla) a měkkého hadříku.
Upozornění: Pokud se rozhodnete opravit vanu (vaničku) sami, činíte tak na vlastní zodpovědnost!

I) Záruční doby:

Záruční doby začínají běžet od převzetí věci kupujícím. Má-li koupenou věc uvést do provozu jiný podnikatel než prodávající, začne záruční doba běžet až ode dne uvedení věci do provozu, pokud kupující objednal uvedení do provozu nejpozději do tří týdnů od převzetí věci a řádně a včas poskytl k provedení služby potřebnou součinnost. Na veškeré výrobky společnosti Roth Czech s.r.o. je pro spotřebitele* poskytována základní záruka v délce 2 roky ode dne zakoupení výrobku. Při splnění níže uvedených zvláštních podmínek je pak poskytována rozšířená záruka. Záruční doba se skládá ze zákonné lhůty (2 roky) a případně rozšířené záruční lhůty.

* U vybraných produktů je výrobcem záruka pro kupující, kteří nejsou spotřebitelem, omezena na 6 měsíců a reklamace jsou vyřizovány do 90 dní ode dne uplatnění reklamace. Zákonná práva koncového zákazníka (spotřebitele) tím nejsou nijak dotčena, záruka pro něj platí dle zákona.

II a) Základní záruka - 2 roky:

Nárok na uplatnění záručního plnění (opravy nebo výměny) vadných výrobků na náklady výrobce zaniká v následujících případech:

- pokud není výrobek užíván v souladu s jeho určením
- není-li doložen platný doklad o zakoupení výrobku (zákazník tedy nemá doklad o začátku běhu záruční lhůty)
- při zjištění neodborné montáže
- v případě, že na výrobku byl proveden neoprávněný nebo neodborný zásah majitelem, nebo jinou neoprávněnou osobou
- chybějící nebo nesprávná údržba (viz. „návod k údržbě“)

II b) Rozšířená záruka:

Rozšířenou záruku poskytuje Roth Czech s.r.o., pouze na výrobky produktové řady Roth dle skupin výrobků v níže uvedené tabulce. Nárok na uplatnění záručního plnění (opravy nebo výměny) vadných výrobků na náklady výrobce v rámci rozšířené záruky zaniká :

- nebyl-li originální záruční list vyplněn prodejcem a současně odbornou montážní firmou na přední straně
- nebyla-li montáž výrobku provedena autorizovanou montážní firmou* / odbornou montážní firmou (s živnostenským oprávněním)
- nebyla-li během dvouletého užívání provedena „servisní údržba“ od Roth Czech servis nebo autorizované montážní firmy **

* platí pouze pro wellness výrobky. Seznam autorizovaných montážních firem naleznete na www.roth-czech.cz nebo u prodejců
** podmínky servisní údržby a aktuální sazebník servisních úkonů naleznete na www.roth-czech.cz nebo u prodejců.

II c) Podmínky prodloužené záruky:

V rámci prodloužené záruky, nad rámec 24 měsíců od data koupě, má výrobce výlučné právo volby způsobu řešení reklamace a to buď:

- opravou vady
- výměnou vadných dílů
- finančním plněním v odpovídajícím rozsahu a důležitosti předmětné vady, případně jiným způsobem v návaznosti na vzniklou vadu a její závažnost

Prodloužená záruka nepodléhá povinnostem vyplývajícím z Občanského zákoníku. Prodloužená záruka se řídí reklamačním řádem společnosti Roth Czech s.r.o. Rozhodnutí výrobce o způsobu řešení reklamace je pro zákazníka závazné.

Záruční doba je pro skupiny výrobků následující:

Výrobky produktové řady Roth Czech:	
sprchové kouty, zástěny - HITECH, KINEDOOR, WALK IN, ELEGANT NEO, ELEGANT, AMBIENT, TOWER, EXCLUSIVE, PROXIMA, LEGA LIFT, LEGA	2+3 roky
akrylátové vany a vany z litého mramoru	10 let
vaničky samonosné	2 roky
vaničky na podezdění	10 let
vaničky z litého mramoru	5 let
ostatní (příslušenství, ...)	2 roky
Výrobky produktové řady PROJECT (dříve SANIPRO):	
komplet sortiment	2 roky

Záruka se nevztahuje na

- mechanické poškození výrobku způsobené dopravou, nesprávnou manipulací nebo nesprávným skladováním výrobku, zaviněné prodejcem, instalatérem nebo uživatelem
- vady a škody vzniklé nesprávnou instalací výrobku (v rozporu s montážním návodem, který je součástí výrobku)
- předčasné opotřebení způsobené nesprávnou instalací
- vady vzniklé v důsledku nesprávného užívání výrobku (viz. „popis a účel použití“)
- chybějící nebo nesprávná údržba (viz. „návod k údržbě“)
- poškození vzniklé z důvodu usazování vodního kamene
- závady vzniklé neoprávněným zásahem, chybným zapojením, živelnou pohromou popř. užitím výrobku v nesprávných nebo extrémních podmínkách (např. saunové místnosti, bazény, atd...)
- u sprchových boxů a sprchových setů nesmí provozní tlak vody přesáhnou hodnotu 3 bary. V opačném případě hrozí nebezpečí poškození vodo-instalačních materiálů použitých na výrobku
- výrobce neuznává žádný požadavek náhrady škody, která byla způsobena kupujícím, přepravcem nebo třetí osobou

Upozornění:

Sedátka a madla v hydromasážních boxech nejsou konstrukčně řešeny pro osoby se sníženou pohyblivostí ve smyslu normy ES 93/42/EHS pro zdravotnické pomůcky. Tato zařízení slouží pro plně mobilní uživatele, jako podpůrný prostředek.

Životnost spotřebního zboží jako jsou těsnící komponenty (PVC těsnění), osvětlení, kartuše, termostaty, ložiskové pojezdy, sprchové hadice, ruční sprchy může být kratší, než záruční doba daná zákonem.

Všechny součástky, které byly namontované při montáži si zákazník musí vyměnit sám, např. sprchová hadice, pojezdy dveří.
V případě nedoložení nabývacích dokladů, se veškeré servisní práce účtují zákazníkovi dle platného sazebníků servisních prací Roth Czech.
Sazebník naleznete na www.roth-czech.cz

Podmínky servisních prohlídek

Podmínkou pro uplatnění rozšířené záruky u sprchových zástěn je pravidelná servisní údržba přímo od Roth Czech servis nebo autorizované montážní firmy.
Servisní prohlídka musí být provedena minimálně 1× za rok.

SERVISNÍ PROHLÍDKA zahrnuje:

- kontrolu celkového stavu a funkčnosti výrobku
- seřízení / namazání pohyblivých částí výrobku
- kontrolu těsnosti
- v případě zjištění nedostatků vzniklých nesprávnou instalací / chybějící nebo nesprávnou údržbou návrh na odstranění těchto závad (součástí je i cenová nabídka)
- časová náročnost základní servisní prohlídky by neměla přesáhnout 30 minut

SERVISNÍ PROHLÍDKA nezahrnuje:

- úkony delší než 30 / 60 minut
- použité náhradní díly a další montážní materiál nutný pro odstranění závad vzniklých nesprávnou instalací / chybějící nebo nesprávnou údržbou
- čištění usazenin vodního kamene
- cenu čistících prostředků

Aktuální sazebník servisních prohlídek a dalších servisních úkonů naleznete u odborných prodejců nebo na www.roth-czech.cz

TECHNICKÉ SPECIFIKACE

ZPŮSOBY INSTALACE SPRCHOVÝCH ZÁSTĚN

Před instalací sprchového koutu na DLAŽBU je nutné si pečlivě zkontrolovat uvedené rozměry produktů v sekci TECHNICKÉ SPECIFIKACE.

MONTÁŽ NA VANIČKU

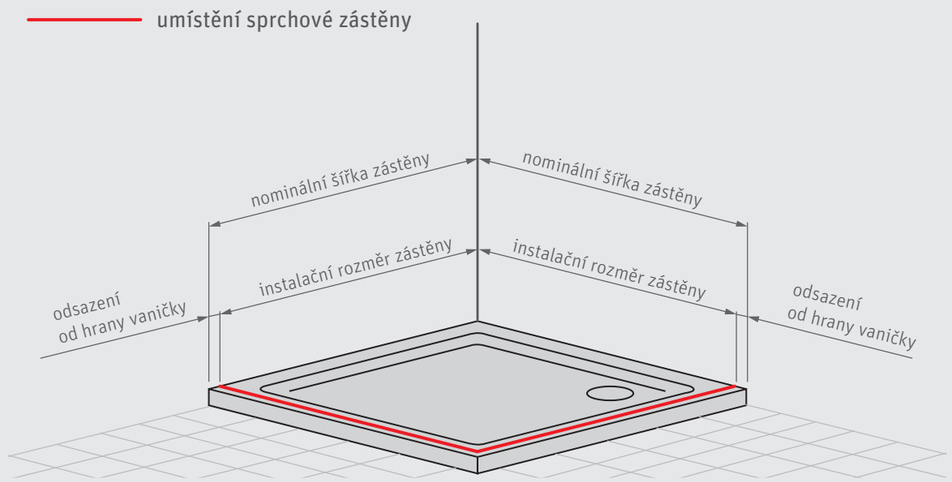

Nominální rozměry sprchových zástěn jsou určeny pro instalaci na vaničku.

Sprchové zástěny ve standardních i atypických rozměrech se vždy montují s odsazením (7 až 25 mm; dle typu) od hrany vaničky.

MONTÁŽ NA DLAŽBU

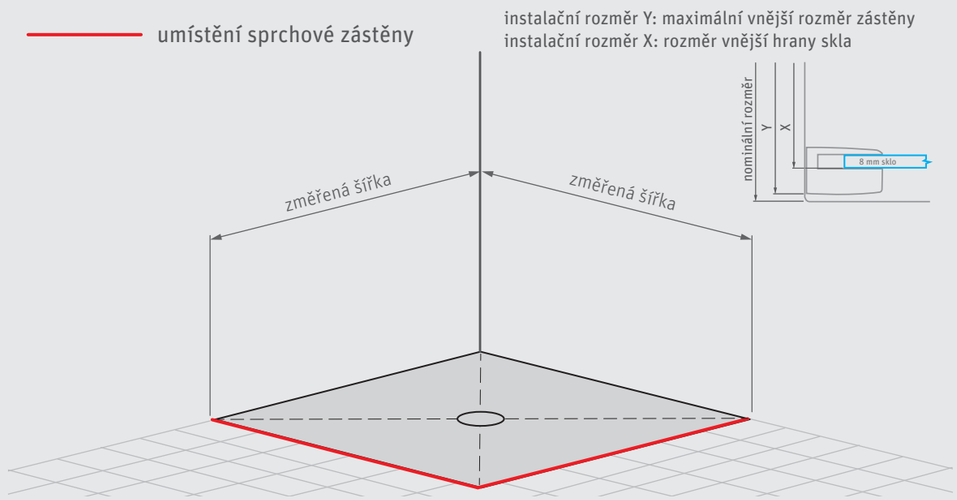

Při instalaci na dlažbu se sprchové zástěny montují bez odsazení.

Hrozí tak, že rozměr sprchové zástěny bude menší než změřená šířka dlažby.

HBO1 + HBO1

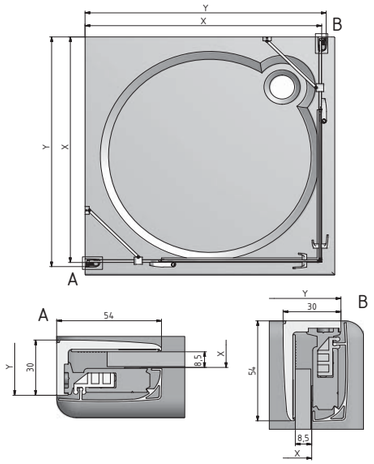

Varianta	X (mm)	Y (mm)
800	752–777	770–795
900	852–877	870–895
1000	952–977	970–995
1100	1052–1077	1070–1095
1200	1152–1177	1170–1195

HBO1 + HBB

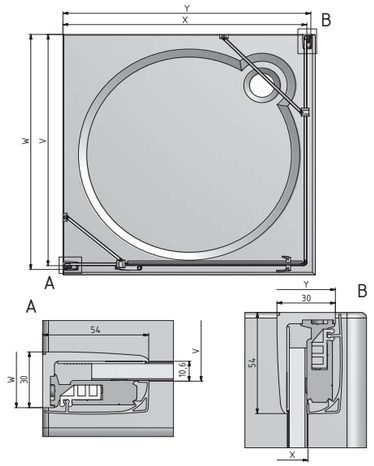

Varianta	X (mm)	Y (mm)	X (mm)	Y (mm)
800	752–777	770–795	752–777	770–795
900	852–877	870–895	852–877	870–895
1000	952–977	970–995	952–977	970–995
1100	–	–	1052–1077	1070–1095
1200	–	–	1152–1177	1170–1195

HBR2

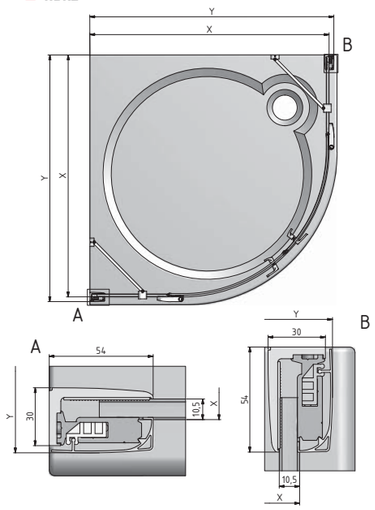

Varianta	X (mm)	Y (mm)
900	852–877	870–895
1000	952–977	970–995

HBN1

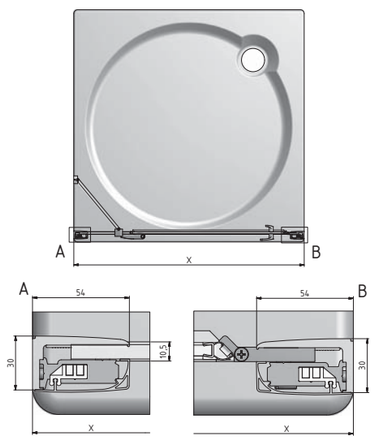

Varianta	X (mm)
800	770–820
900	870–920
1000	970–1020
1100	1070–1120
1200	1170–1220

Kinedoor Line

KID2

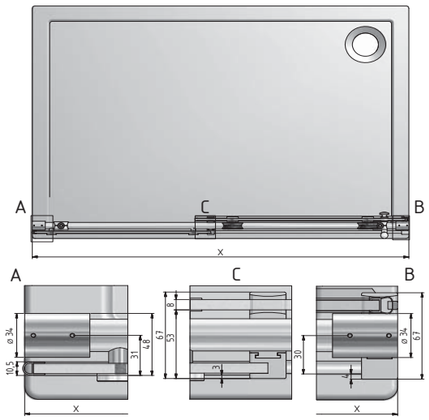

Varianta	X (mm)
1300	1150–1310
1500	1300–1510
1800	1500–1810
2000	1800–2010

KID2 + KIB

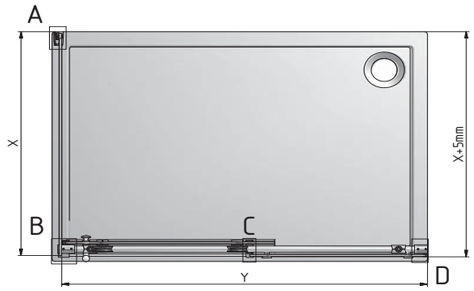

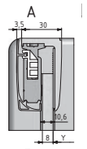

Varianta	Y (mm)	X (mm)
900	–	855–880
1000	–	955–980
1300	1150–1310	–
1500	1300–1510	–
1800	1500–1810	–
2000	1800–2010	–

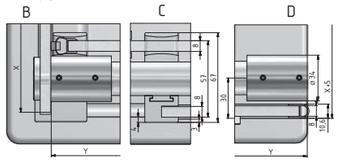

KIB + KID2 + KIB

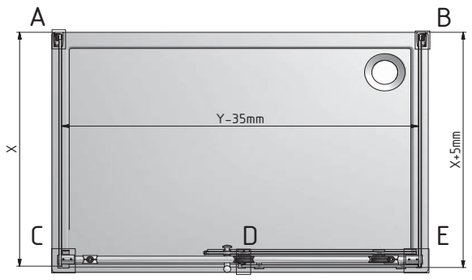

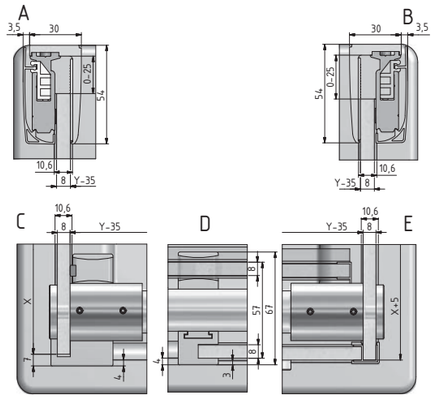

Varianta	Y (mm)	X (mm)
900	–	855–880
1000	–	955–980
1300	1150–1310	–
1500	1300–1510	–
1800	1500–1810	–
2000	1800–2010	–

Elegant Neo Line

GR2N

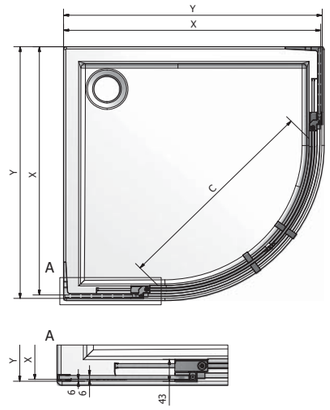

Varianta	X (mm)	Y (mm)	C (mm)
900–1000	885–985	879–979	710–900
1000–1100	985–1085	979–1079	860–1050

GDO1N + GDO1N

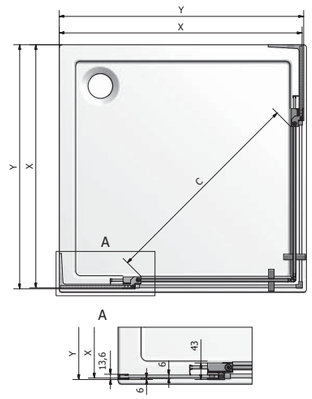

Varianta	X (mm)	Y (mm)	C (mm)
700–800	679–779	685–785	510–650
800–900	779–879	785–885	650–790
900–1000	879–979	885–985	790–930
1000–1100	979–1079	985–1085	930–1070
1100–1200	1079–1179	1085–1185	1070–1210

GDO1N + GBN

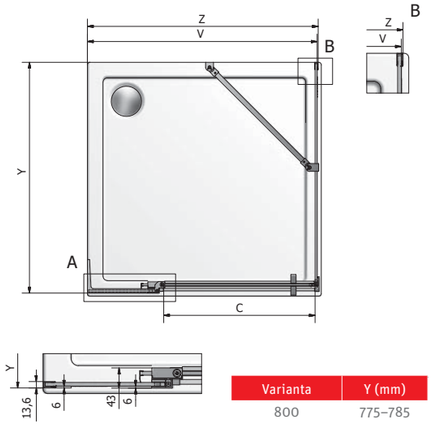

Varianta	Y (mm)
800	775–785
900	875–885
1000	975–985

Varianta	V (mm)	Z (mm)	C (mm)
700–800	685–785	691–791	380–480
800–900	785–885	791–891	480–580
900–1000	885–985	891–991	580–680
1000–1100	985–1085	991–1091	680–780
1100–1200	1085–1185	1091–1191	780–880

GDO1N + GZ

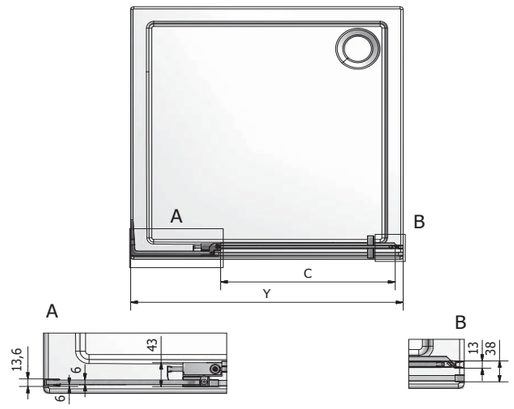

Varianta	V (mm)	C (mm)
700–800	685–785	360–460
800–900	785–885	460–560
900–1000	885–985	560–660
1000–1100	985–1085	660–760
1100–1200	1085–1185	760–860

GR2

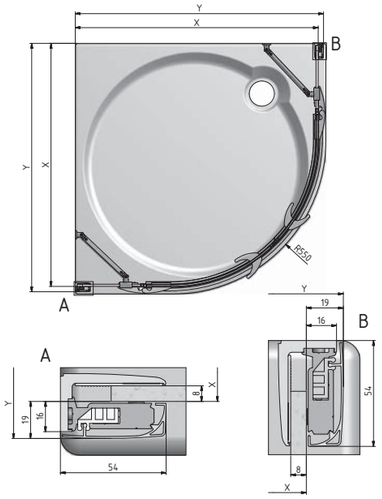

Varianta	Y (mm)	X (mm)
800	775–795	755–775
900	875–895	855–875
1000	975–995	955–975

GDOL1 + GDOL1

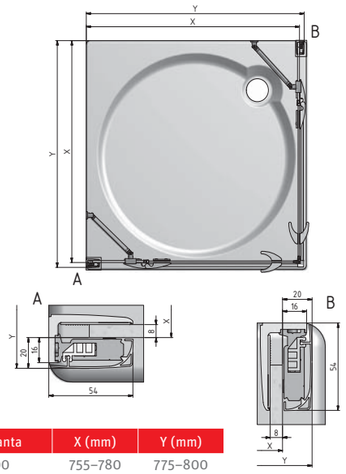

Varianta	X (mm)	Y (mm)
800	755–780	775–800
900	855–880	875–900
1000	955–980	975–1000
1100	1055–1080	1075–1100
1200	1155–1180	1175–1200
1300	1255–1280	1275–1300
1400	1355–1380	1375–1400
1500	1455–1480	1475–1500

GDOL1 + GBP

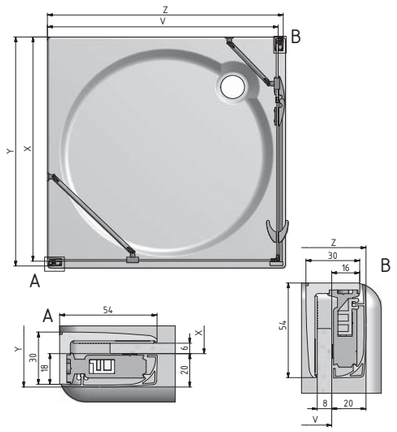

Varianta	X (mm)	Y (mm)	X (mm)	Z (mm)
800	755–780	775–800	755–780	775–800
900	855–880	875–900	855–880	875–900
1000	955–980	975–1000	955–980	975–1000
1100	1055–1080	1075–1100	1055–1080	1075–1100
1200	1155–1180	1175–1200	1155–1180	1175–1200
1300	1255–1280	1275–1300	1255–1280	1275–1300
1400	1355–1380	1375–1400	1355–1380	1375–1400
1500	1455–1480	1475–1500	–	–

GDNL1, GDNP1

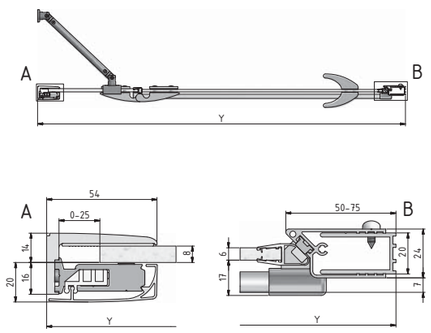

Varianta	Y (mm)
800	780–820
900	880–920
1000	980–1020
1100	1080–1120
1200	1180–1220
1300	1280–1320
1400	1380–1420
1500	1480–1520

GDN2

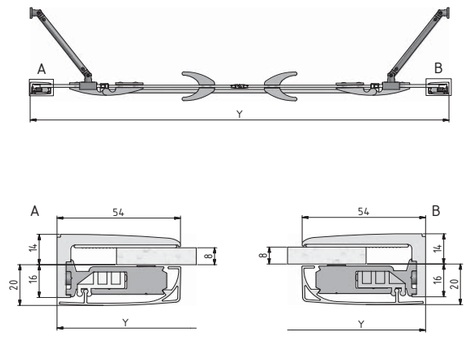

Varianta	Y (mm)
1100	1060–1110
1200	1160–1210
1300	1260–1310
1400	1360–1410
1500	1460–1510

GDN2 + UB

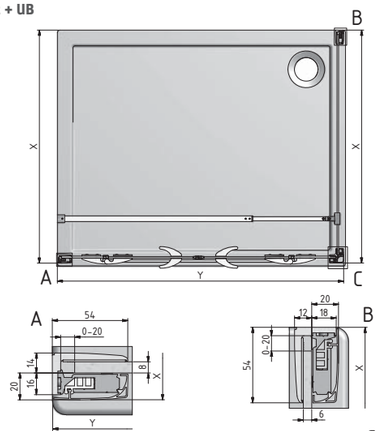

Varianta	X (mm)	Y (mm)
800	780–795	–
900	880–895	–
1000	980–995	–
1100	–	1085–1115
1200	–	1185–1215
1300	–	1285–1315
1400	–	1385–1415
1500	–	1485–1515

UB + GDN2 + UB

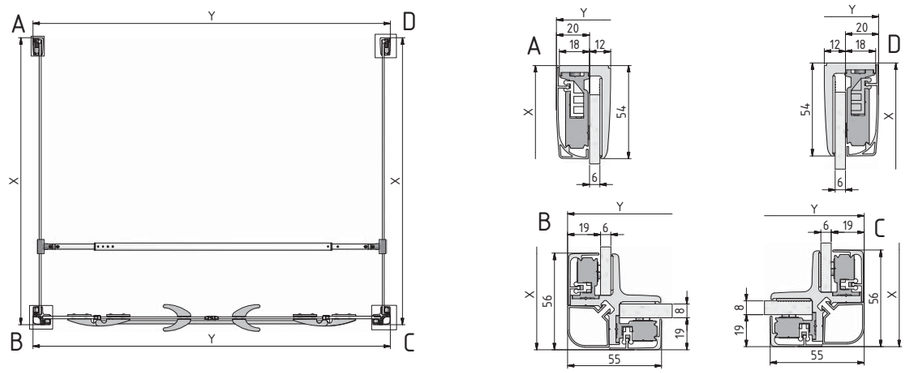

Varianta	X (mm)	Y (mm)
800	780–795	–
900	880–895	–
1000	980–995	–
1100	–	1108–1130
1200	–	1208–1230
1300	–	1308–1330
1400	–	1408–1430
1500	–	1508–1530

TR1

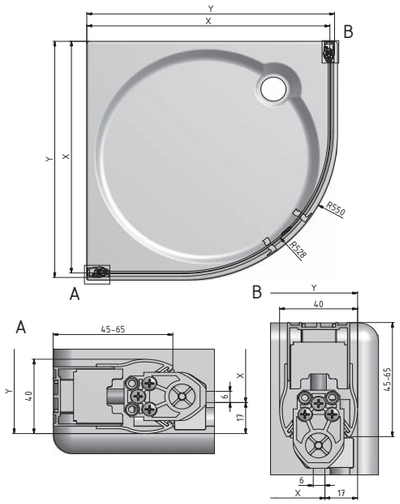

Varianta	X (mm)	Y (mm)
900	850–870	867–887
1000	950–970	967–987

TR2

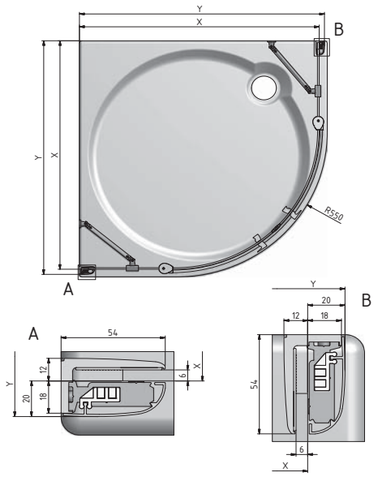

Varianta	X (mm)	Y (mm)
800	750–770	770–790
900	850–870	870–890
1000	950–970	970–990

TR2 light

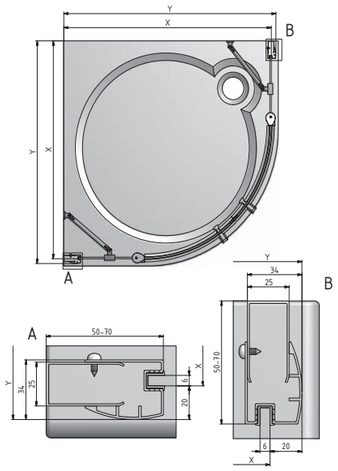

Varianta	X (mm)	Y (mm)
900	850–870	870–890

TZNL1, TZNP1

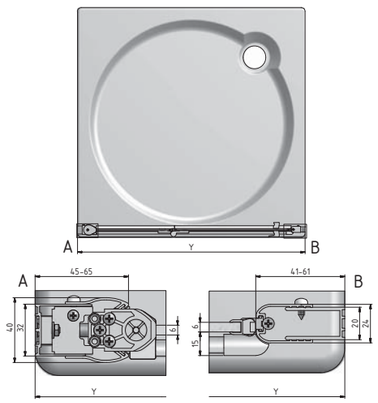

Varianta	Y (mm)
800	775–810
900	875–910
1000	975–1010
1100	1075–1110
1200	1175–1210

TDO1 + TDO1

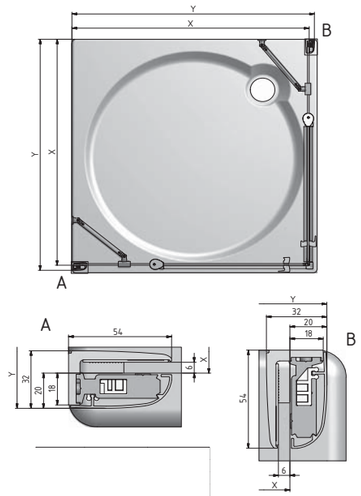

Varianta	X (mm)	Y (mm)
800	750–770	770–790
900	850–870	870–890
1000	950–970	970–990
1100	1050–1070	1070–1090
1200	1150–1170	1170–1190

TDO1 + TB

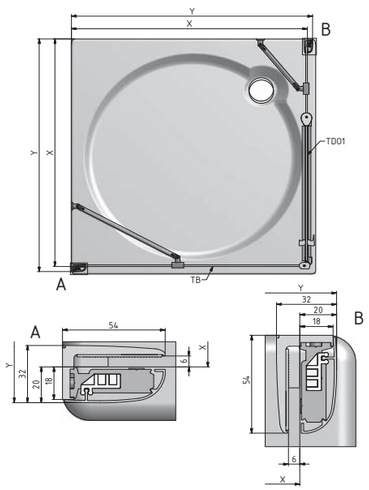

Varianta	X (mm)	Y (mm)
700	655–670	675–690
750	705–720	725–740
800	755–770	775–790
900	855–870	875–890
1000	955–970	975–990

TCO1 + TCO1

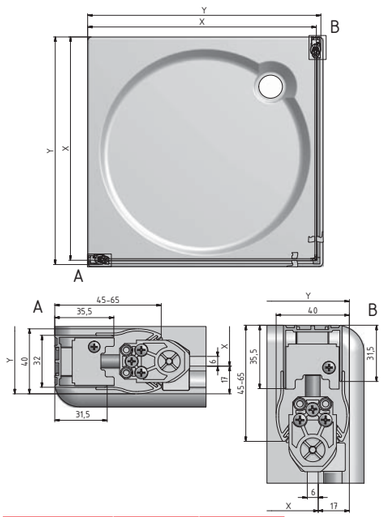

Varianta	X (mm)	Y (mm)
800	755–775	772–792
900	855–875	872–892
1000	955–975	972–992
1100	1055–1075	1072–1092
1200	1155–1175	1172–1192

TCO1 + TB

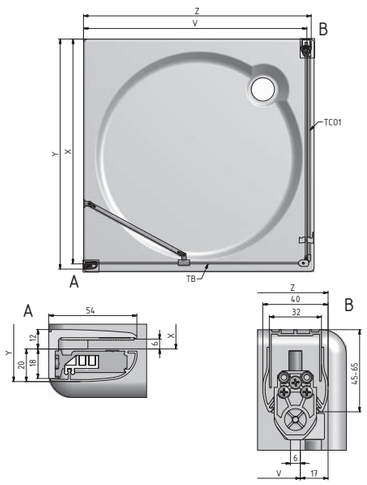

Varianta	X (mm)	Y (mm)	V (mm)	Z (mm)
700	–	–	650–670	667–687
750	–	–	700–720	717–737
800	765–780	785–800	750–770	767–787
900	865–880	885–900	850–870	867–887
1000	965–980	985–1000	950–970	967–987

TCO1 + TBD

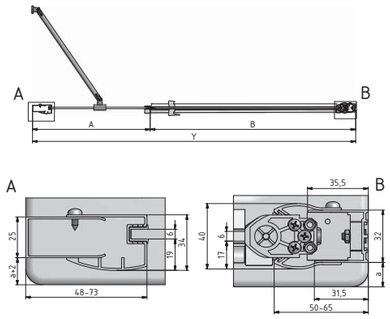

TBD	A (mm)
240	212–237
440	412–437
640	612–637
740	712–737

TCO1	B (mm)
800	756–771
900	856–871
1000	956–971
1100	1056–1071
1200	1156–1171

Y	TCO1/800	TCO1/900	TCO1/1000	TCO1/1100	TCO1/1200
TBD/240	968–1008	1068–1108	1168–1208	1268–1308	1368–1408
TBD/440	1168–1208	1268–1308	1368–1408	1468–1508	1568–1608
TBD/640	1368–1408	1468–1508	1568–1608	1668–1708	1768–1808
TBD/740	1468–1508	1568–1608	1668–1708	1768–1808	1868–1908

TDO1 + TBD

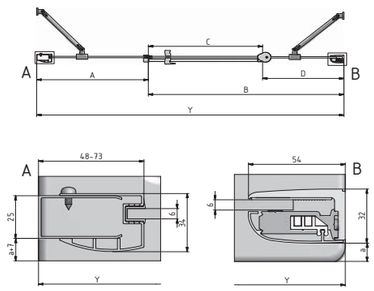

TBD	A (mm)
240	212–237
440	412–437
640	612–637
740	712–737

TDO1	B (mm)	C (mm)	D (mm)
800	743–768	442	298–323
900	843–868	542	298–323
1000	943–968	642	298–323
1100	1043–1068	642	398–423
1200	1143–1168	742	398–423

Y	TDO1/800	TDO1/900	TDO1/1000	TDO1/1100	TDO1/1200
TBD/240	955–1005	1055–1105	1155–1205	1255–1305	1355–1405
TBD/440	1155–1205	1255–1305	1355–1405	1455–1505	1555–1605
TBD/640	1355–1405	1455–1505	1555–1605	1655–1705	1755–1805
TBD/740	1455–1505	1555–1605	1655–1705	1755–1805	1855–1905

TDN1

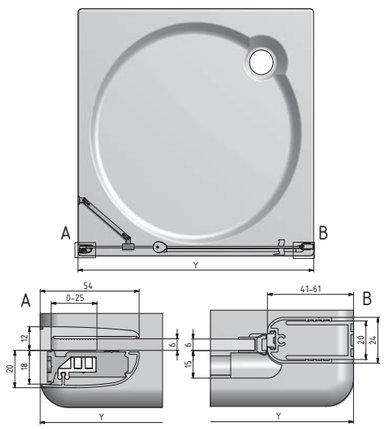

Varianta	Y (mm)
800	775–810
900	875–910
1000	975–1010
1100	1075–1110
1200	1175–1210

TCN1

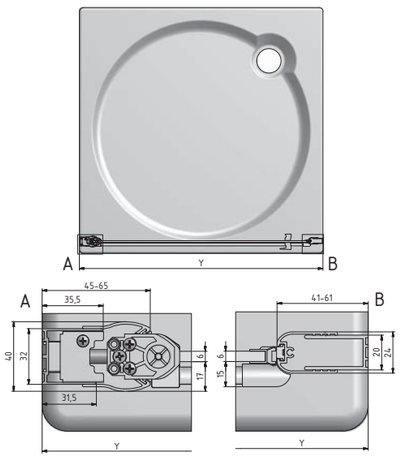

Varianta	Y (mm)
800	775–810
900	875–910
1000	975–1010

TCN2

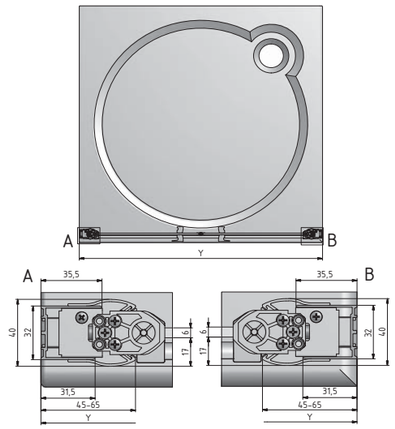

Varianta	Y (mm)
800	785–820
900	885–920
1000	985–1020
1100	1085–1120
1200	1185–1220

TCN2 + TCB

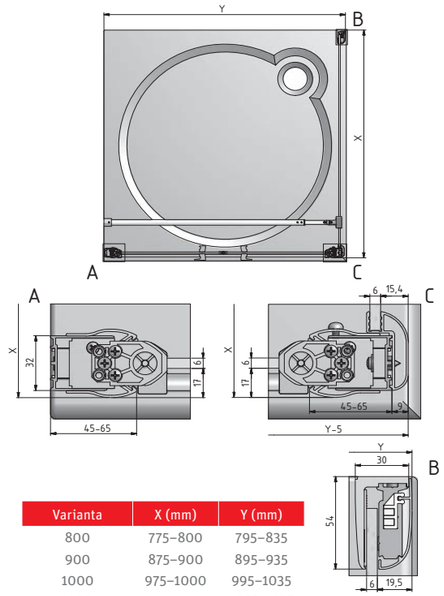

Varianta	X (mm)	Y (mm)
800	775–800	795–835
900	875–900	895–935
1000	975–1000	995–1035
1100	–	1095–1135
1200	–	1195–1235

TZO1L + TZO1P

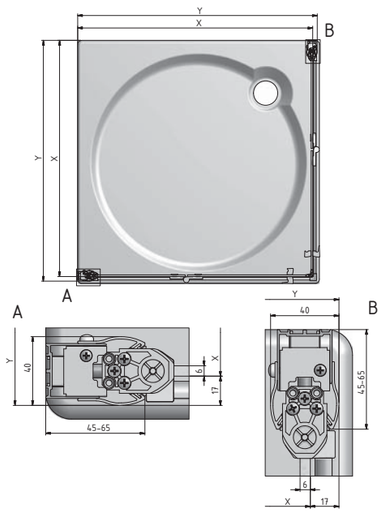

Varianta	X (mm)	Y (mm)
800	755–775	775–795
900	855–875	875–895
1000	955–975	975–995
1100	1055–1075	1075–1095
1200	1155–1175	1175–1195

TZO1 + TB

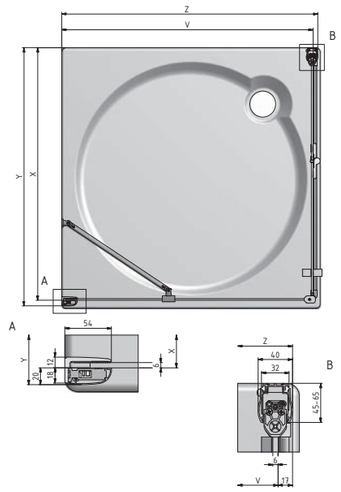

Varianta	X (mm)	Y (mm)	V (mm)	Z (mm)
700	–	–	650–670	667–687
750	–	–	700–720	717–737
800	770–795	790–815	750–770	767–787
900	870–895	890–915	850–870	867–887
1000	970–995	990–1015	950–970	967–987
1100	1070–1095	1090–1115	1050–1070	1067–1087
1200	1170–1195	1190–1215	1150–1170	1167–1187

TDN2

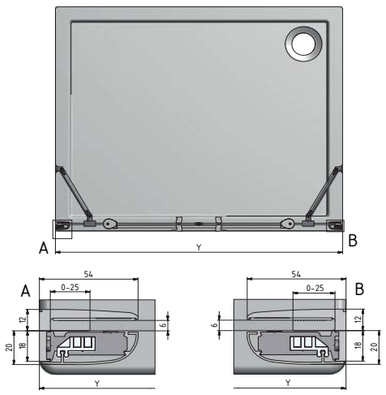

TDN2	X (mm)
800	1060–1110
900	1160–1210
1000	1260–1310
1100	1360–1410
1200	1460–1510

TDN2 + UB

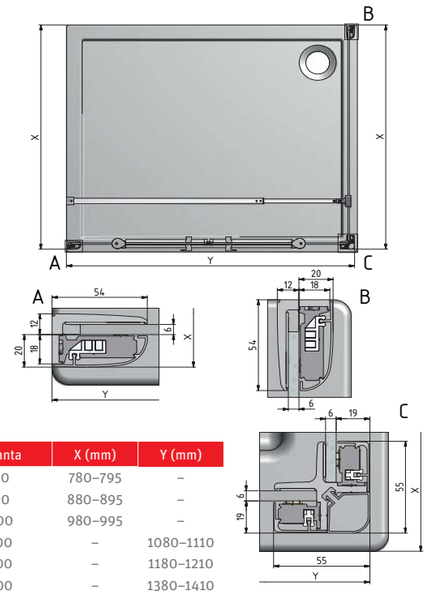

Varianta	X (mm)	Y (mm)
800	780–795	–
900	880–895	–
1000	980–995	–
1200	–	1080–1110
1300	–	1180–1210
1400	–	1380–1410
1500	–	1480–1510

UB + TDN2 + UB

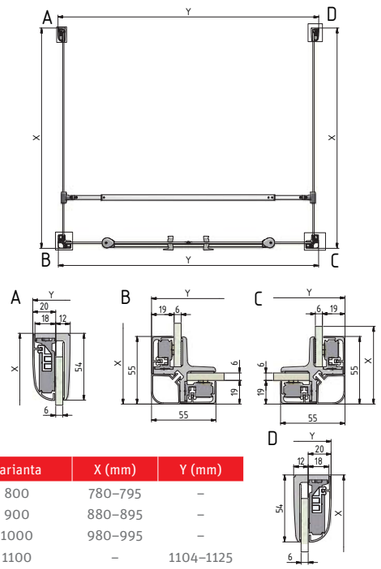

Varianta	X (mm)	Y (mm)
800	780–795	–
900	880–895	–
1000	980–995	–
1100	–	1104–1125
1200	–	1204–1225
1300	–	1304–1325
1400	–	1404–1425
1500	–	1504–1525

TCW1

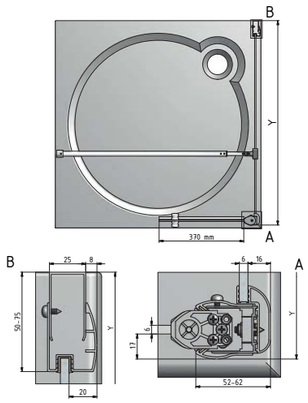

Varianta	Y (mm)
800	770–795
900	870–895
1000	970–995
1200	1170–1195
1400	1370–1395

TBS

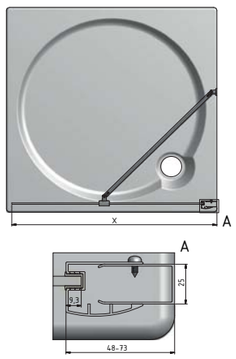

Varianta	X (mm)
800	767–792
900	867–892
1000	967–992

AMR2N

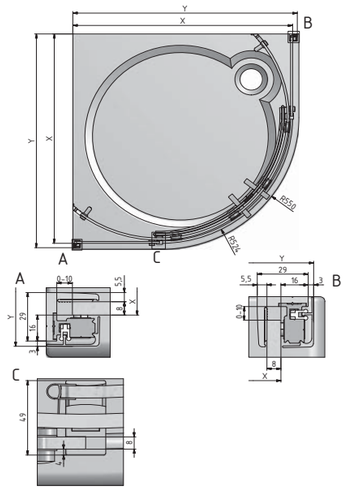

Varianta	X (mm)	Y (mm)
900	866–876	885–895
1000	966–976	985–995

AMD2

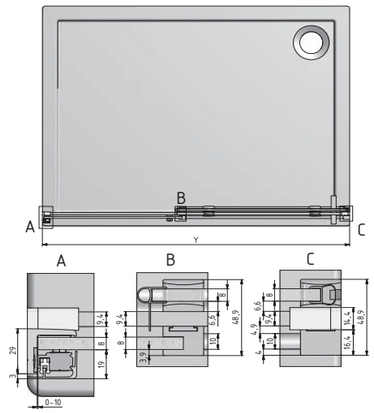

Varianta	Y (mm)
1200	1100–1200
1300	1200–1300
1400	1300–1400
1500	1400–1500
1600	1500–1600
1700	1600–1700
1800	1700–1800

AMD2 + AMB

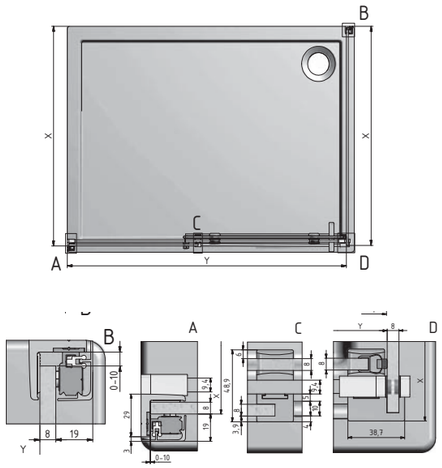

Varianta	X (mm)	Y (mm)
800	766–776	–
900	866–876	–
1200	–	1100–1200
1300	–	1200–1300
1400	–	1300–1400
1500	–	1400–1500

AMB + AMD2 + AMB

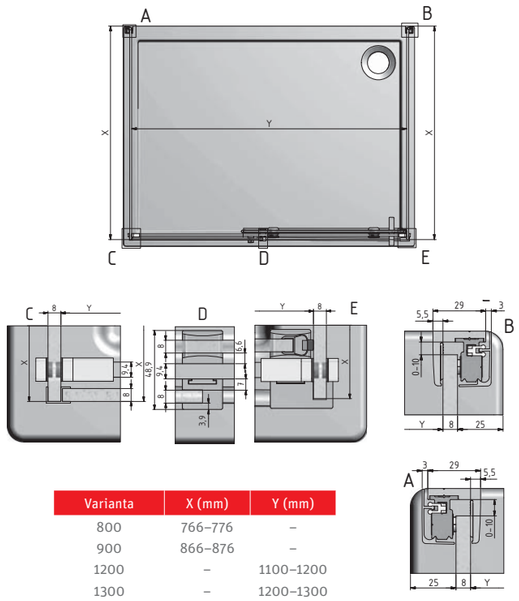

Varianta	X (mm)	Y (mm)
800	766–776	–
900	866–876	–
1200	–	1100–1200
1300	–	1200–1300
1400	–	1300–1400
1500	–	1400–1500

ECR2N

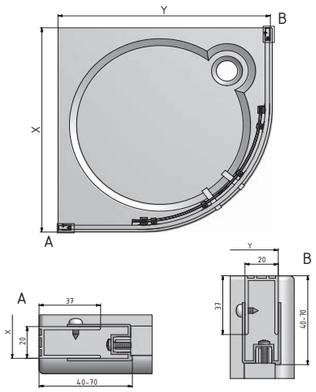

Varianta	X (mm)	Y (mm)
900	875–900	875–900
1000	975–1000	975–1000

ECS2L + ECS2P

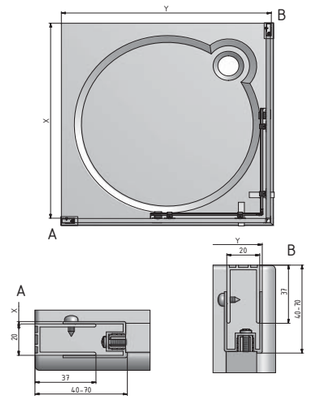

Varianta	X (mm)	Y (mm)
800	775–800	752–777
900	875–900	852–877
1000	975–1000	952–977
1100	1075–1100	1052–1077
1200	1175–1200	1152–1177

ECDO1N

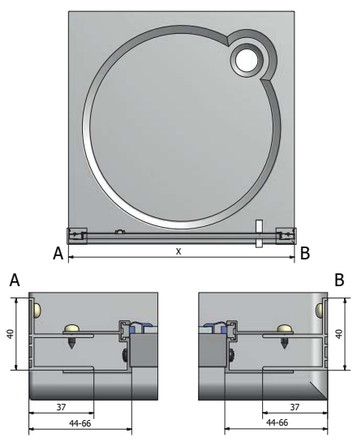

Varianta	X (mm)
800	775–815
900	875–915
1000	975–1015
1100	1075–1115

ECDO1N + ECDBN

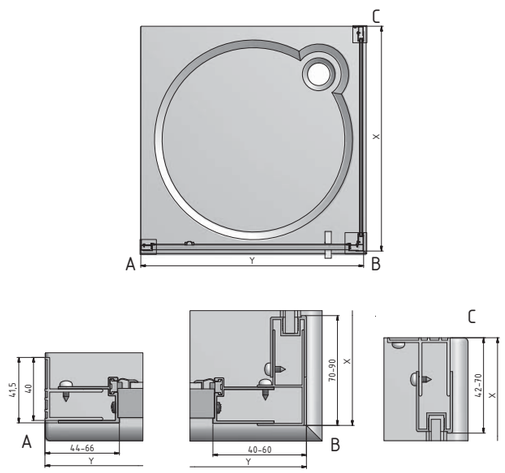

Varianta	X (mm)	Y (mm)
800	765–800	775–815
900	865–900	875–915
1000	965–1000	975–1015
1100	–	1075–1115

ECD2 + ECDBN

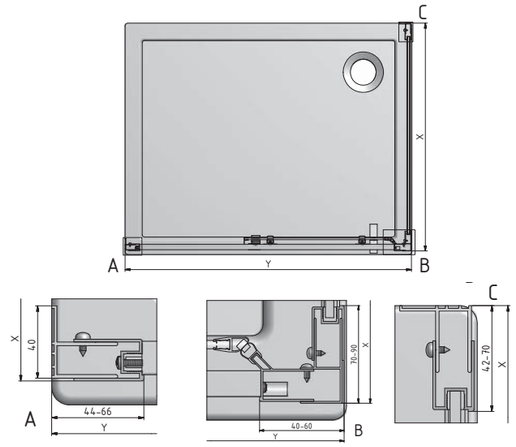

Varianta	X (mm)	Y (mm)
800	765–800	–
900	865–900	–
1000	965–1000	–
1200	–	1165–1215
1300	–	1265–1315
1400	–	1365–1415
1500	–	1465–1515

ECD2

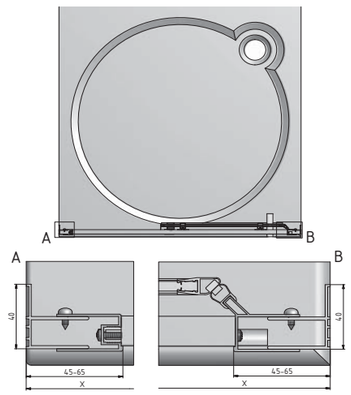

Varianta	X (mm)
1200	1170–1215
1300	1270–1315
1400	1370–1415
1500	1470–1515

PXR2N

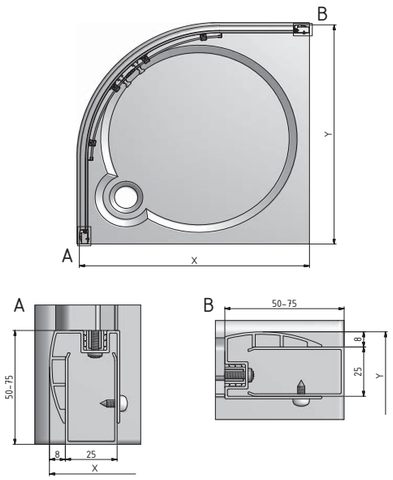

Varianta	X (mm)	Y (mm)
800	780–805	780–805
900	880–905	880–905
1000	980–1005	980–1005

PXS2L + PXS2P

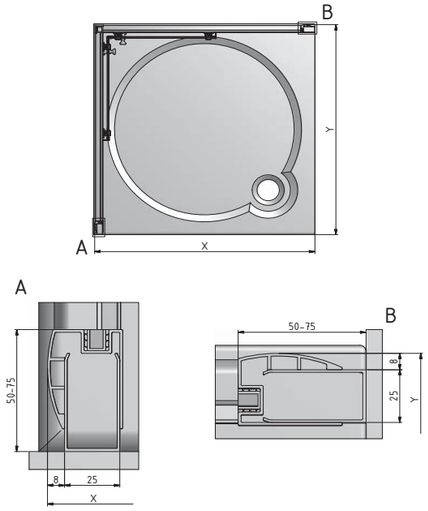

Varianta	X (mm)	Y (mm)
800×800	786–810	786–810
900×900	886–910	886–910
1000×1000	986–1010	986–1010

PXDO1N / PXDO1N + PXBN

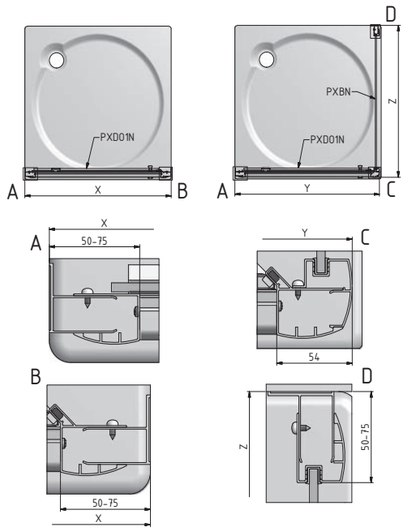

Varianta	X (mm)	Y (mm)
800	772–822	775–800
900	872–922	875–900
1000	972–1022	975–1000
1100	1072–1122	1075–1100

Varianta	Z (mm)
700	680–705
800	780–805
900	880–905
1000	980–1005

PXD2N / PXD2N + PXBN

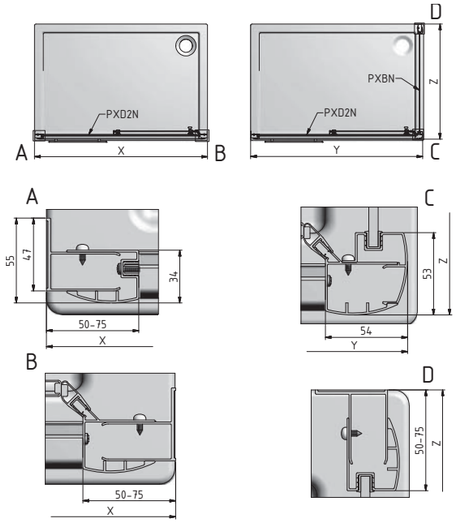

Varianta	X (mm)	Y (mm)
1100	1080–1130	1085–1110
1200	1180–1230	1185–1210
1300	1280–1330	1285–1310
1400	1380–1430	1385–1410
1500	1480–1530	1485–1510
1600	1580–1630	1585–1610

Varianta	Z (mm)
700	680–705
800	780–805
900	880–905
1000	980–1005

LZDO1 + LZDO1

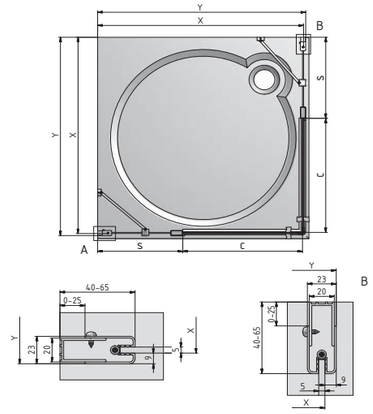

Varianta	X (mm)	Y (mm)	S (mm)	C (mm)
800	758–783	767–792	243–268	510
900	858–883	867–892	343–368	510
1000	958–983	967–992	343–368	610
1100	1058–1083	1067–1092	443–468	610
1200	1158–1183	1167–1192	443–468	710

LZDO1 + LZB

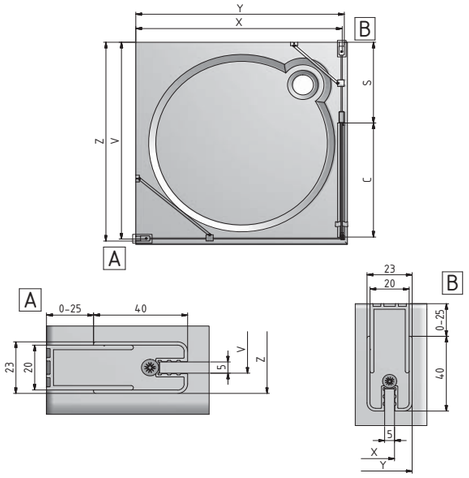

Varianta	X (mm)	Y (mm)	S (mm)	C (mm)
800	758–783	767–792	243–268	510
900	858–883	867–892	343–368	510
1000	958–983	967–992	343–368	610
1100	1058–1083	1067–1092	443–468	610
1200	1158–1183	1167–1192	443–468	710

LZCO1 + LZCO1

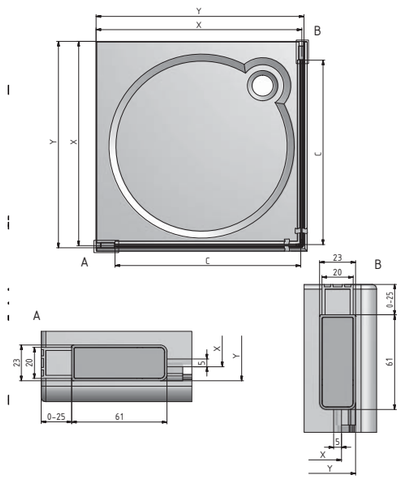

Varianta	X (mm)	Y (mm)	C (mm)
800	758–783	767–792	690
900	858–883	867–892	790
1000	958–983	967–992	890

LZCO1 + LZB

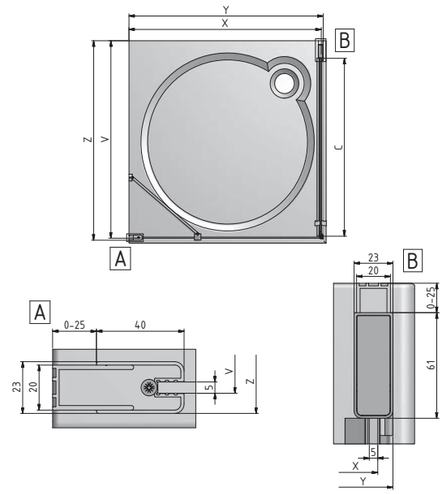

Varianta	X (mm)	Y (mm)	V (mm)	Z (mm)	C (mm)
800	758–783	767–792	761–786	770–795	690
900	858–883	867–892	861–886	870–895	790
1000	958–983	967–992	961–986	970–995	890

Lega Lift Line

LZDO1 + LZ

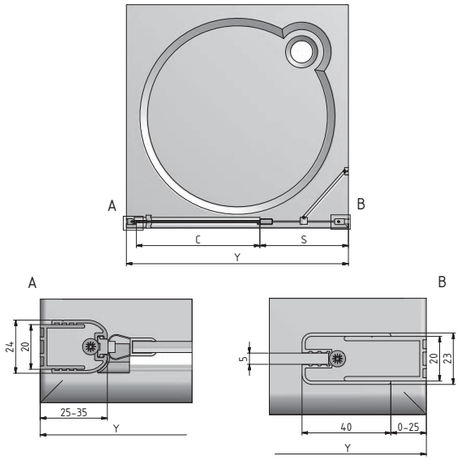

Varianta	Y (mm)	C (mm)	S (mm)
800	780–815	510	243–268
900	880–915	510	343–368
1000	980–1015	610	343–368
1100	1080–1115	610	443–468
1200	1180–1215	710	443–468

LZCO1 + LZ

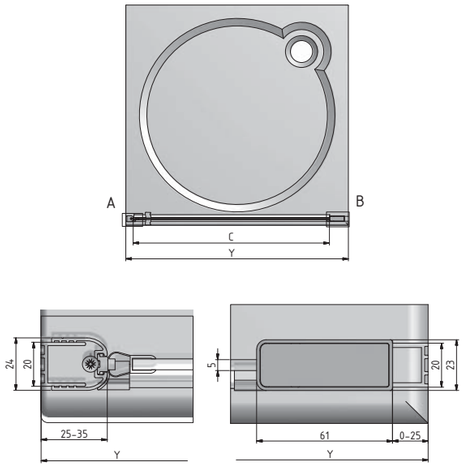

Varianta	X (mm)	C (mm)
800	780–815	690
900	880–915	790
1000	980–1015	890

LZR2

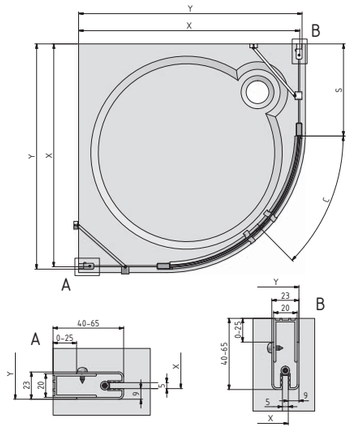

Varianta	X (mm)	Y (mm)	S (mm)	C (mm)
800	758–783	767–792	243–268	395
900	858–883	867–892	343–368	395
1000	958–983	967–992	443–468	395

LZCN2

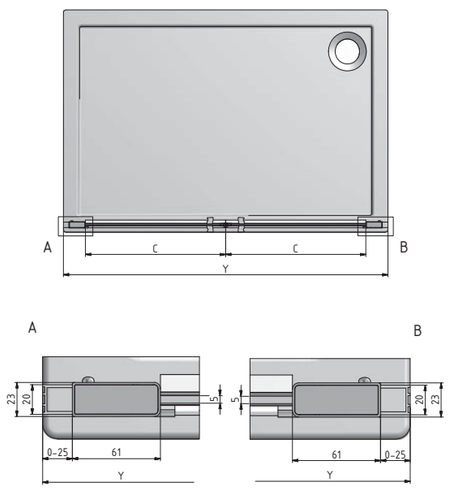

Varianta	Y (mm)	C (mm)
800	760–810	320
900	860–910	375
1000	960–1010	425
1100	1060–1110	475
1200	1160–1210	525

Lega Line

LLR2

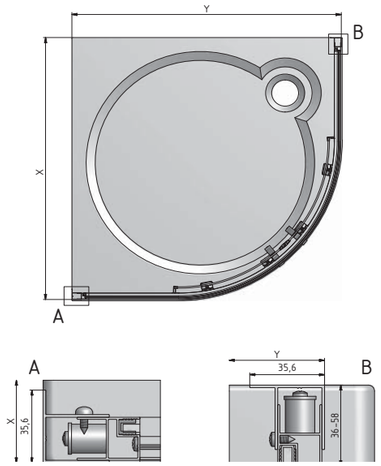

Varianta	X (mm)	Y (mm)
800	776–798	776–798
900	876–898	876–898

LLDO1

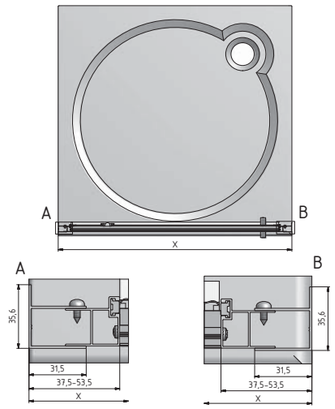

Varianta	X (mm)
700	675–707
800	775–807
900	875–907
1000	975–1007

LLDO2

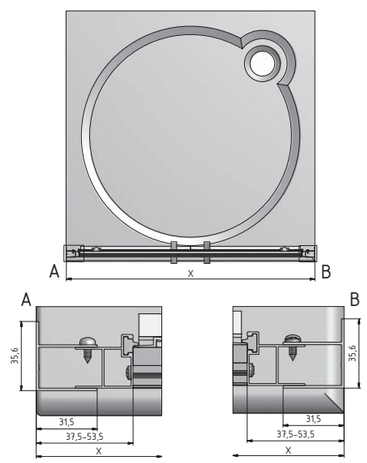

Varianta	X (mm)
700	672–704
800	772–804
900	872–904
1000	972–1004

LLDO1 + LLB, LLDO2 + LLB

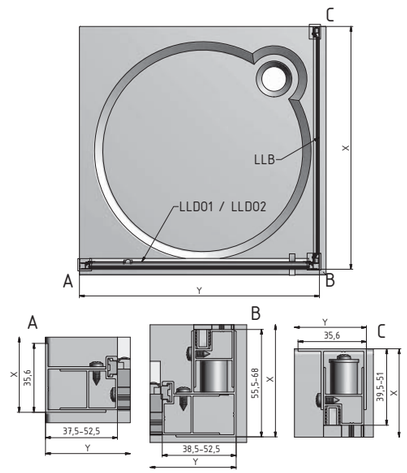

Varianta	X (mm)	Y (mm)
700	679–705	675–705
750	729–755	–
800	779–805	775–805
900	879–905	875–905
1000	979–1005	975–1005

LLD2 + LLB

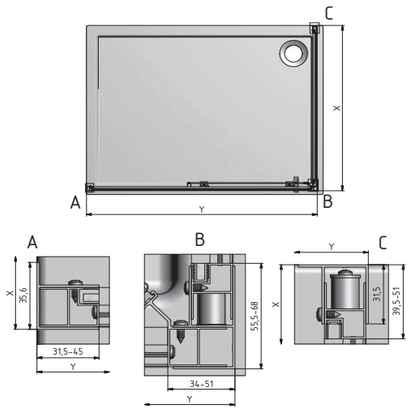

Varianta	X (mm)	Y (mm)
700	679–705	–
750	729–765	–
800	779–805	–
900	879–905	–
1000	979–1005	970–1005
1200	–	1170–1205
1400	–	1370–1405
1600	–	1570–1605

LLD2

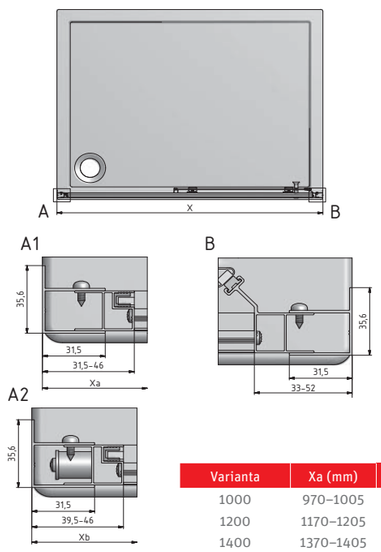

Varianta	Xa (mm)	Xb (mm)
1000	970–1005	978–1005
1200	1170–1205	1178–1205
1400	1370–1405	1378–1405
1600	1570–1605	1578–1605
1700	1670–1705	1678–1705
1800	1770–1805	1778–1805

LLS2 - smont

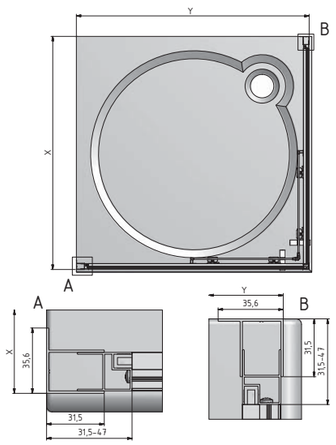

Varianta	X (mm)	Y (mm)
800x800	775–790	775–790
900x900	875–890	875–890

LLS2 - nesmont

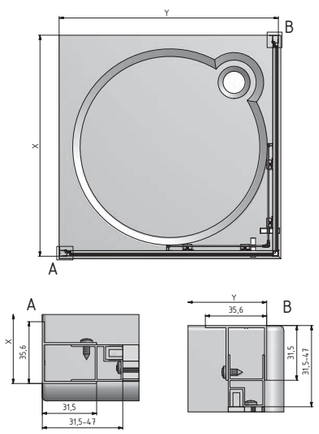

Varianta	X (mm)	Y (mm)
1000×800 (800×1000)	975–990 (775–790)	775–790 (975–990)
1200×800 (800×1200)	1175–1190 (775–790)	775–790 (1175–1190)
1200×900 (900×1200)	1175–1190 (875–890)	875–890 (1175–1190)

LLD4

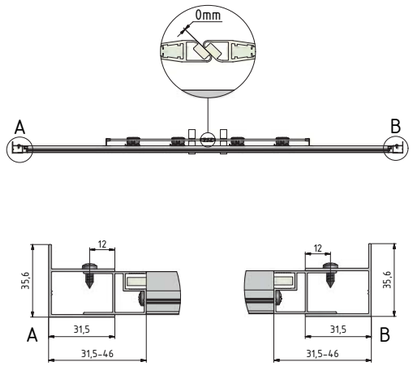

Varianta	X (mm)
1100	1080–1110
1200	1180–1210
1300	1280–1310
1400	1380–1410
1500	1480–1510
1600	1580–1610

PD3N + LLBD

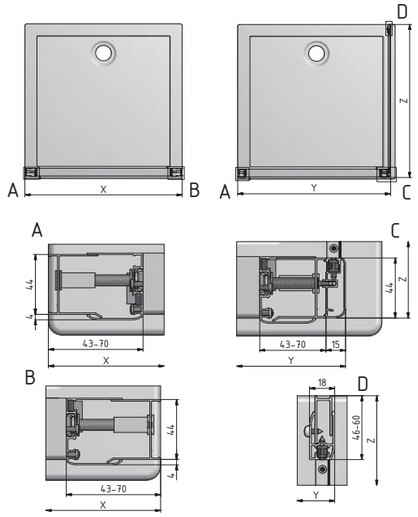

Varianta	X (mm)	Y (mm)
800	750–805	765–820
900	850–905	865–920
1000	950–1005	965–1020

Varianta	Z (mm)
700	685–700
750	735–750
800	785–800
900	885–900
1000	985–1000

Poznámky

Roth energetické a sanitární systémy

Výroba
> solární systémy
> tepelná čerpadla
> solární systémy tepelných čerpadel

Akumulace
Akumulační systémy pro
> pitnou a topnou vodu
> kapalná paliva
> dešťové a odpadní vody

Využití
> plošné vytápění a chlazení
> trubkové instalační systémy
> sprchové systémy

Roth Czech s.r.o.
Třebařov 160
569 33 Czech Republic
tel.: +420 461 324 301
e-mail: objednavky@roth-czech.cz
www.roth-czech.cz

Produktový ktalog je platný od 1. 2. 2020. Ceny jsou uvedeny bez DPH. Vydání č. 01/2020. Změny vyhrazeny.