Sanitary Systems

Sprchové kouty | Vany | Vaničky

NEW

Technický katalog 2020

Shower for life

O nás

Precizní zpracování našich výrobků slaví úspěchy již od roku 1991 (pod jménem Roltechnik) nejen v ČR, ale i na nejnáročnějších trzích, jako je Německo, Rakousko, Švýcarsko a další.

V roce 2016 se společnost Roltechnik stala členem skupiny Roth Industries. Roth Industries je rodinná firma se sídlem v Německu s již 70ti letou historií a více než 1 300 zaměstnanci po celém světě. Roth je nadnárodní výrobce energetických a sanitárních systémů s celosvětovým zastoupením.

Více informací najdete na **www.roth-industries.de**

Nás toto spojení naučilo především vyšší preciznosti, dotažení i těch nejmenších detailů k dokonalosti a umění obstát na světovém trhu. Od 1. 1 .2020 převzala firma Roltechnik nový název **Roth Czech**. Přejmenováním názvu společnosti a značky byla dokončena integrace firmy Roltechnik do skupiny Roth. Naše produkty si užívají spokojení zákazníci ve 25 zemích světa. A další přibývají. Dáváme si totiž záležet na každém detailu.Splníme rovněž jakýkoliv požadavek na atypické řešení. Vždy se Vám budeme snažit vyjít vstříc. Inovujeme design výrobků ve spolupráci s nejlepšími designéry a naše technologie certifikují nejnáročnější německé autority.

Sprchové kouty

Hitech Neo Line
HI PI2 NOVINKA 10
HI FXP NOVINKA 12
HI SET NOVINKA 13
HI 2B2 NOVINKA 14

Kinedoor Line
KID2 18
KID2+KIB 20

Elegant Line
GR2 48
GDOL1+GDOP1 50
GDOL1+GBP 52
GDNL1 53
GDN2 54
GDN2+UB 55

Ambient Line
AMR2N 84
AMD2 86
AMD2 + AMB 87

Limaya Line
LYR4 114
LYP2 116
LYE4 + LYE4 118
LYE4 + LYSW1S 120
LYE4 + LZ 121
LYE2 + LYE2 122
LYE2 + LYSW1S 124
LYE2 + LZ 125

Walk In Line
CI TWF NOVINKA 24
PHILLY LOFT SKY NOVINKA 26
PHILLY LOFT HORIZON 28
WALK G 29
WALK H 30
ECWALK 32

Tower Line
TR1 58
TR2 60
TR2 LIGHT 61
TDO1 + TDO1 62
TDO1 + TB 64
TCO1 + TB 65
TCO1 + TCO1 66
TBD 68

Exclusive Line
ECR2N 92
ECS2L + ECS2P 94
ECDO1N 96
ECD2L 98
ECDO1N + ECDBN 100
ECD2L + ECDBN 101

Lega Line
LLR2 128
LLS2 130
LLDO1 132
LLDO2 133
LLDO1 + LLB 134
LLDO2 + LLB 135
LLD2 136
LLD4 137
PD3N 138
PD3N + LLBD 140

Elegant Neo Line
GR2N 36
GDO1N + GDO1N 38
GDO1N + GBN 40
GDO1N + GZN 41
BI PF2 + BI FXP NOVINKA 42
BI PF2 + BI SET NOVINKA 44

TZOL1 + TZOP1 70
TZNL1 72
TDN1 73
TCN1 74
TCN2 76
TCB 77
TDN2 78
TCW1 80
TBS 81

Proxima Line
PXR2N 104
PXS2L + PXS2P 106
PXDO1N 108
PXBN 109
PXD2N 110

Atypické provedení 142

Nastavovací profily 144

Profily a výplně 145

RothETC 146
SHELF UNI 147
Stěrka na sklo 147

Sprchové vaničky

Z litého mramoru
PRESTOL 148
MARMO NEO NOVINKA 150
DREAM-M 152
TAHITI-M 152
ALOHA-M 153
MACAO-M 153
RECTAN-M 154

Akrylátové
FLAT ROUND 156
HAWAII 156
HAWAII-P 157
FLAT KVADRO 157
COLA 158
COLA-P 158
FLAT KVADRO 159
INTEGRO 160
FLAT STONE 161

Příslušenství
Nožičky k vaničkám 160
Vaničkové sifony 188
Montážní sada 189
Čístící prostředky NOVINKA 189

Vany

Z litého mramoru
ALEGRIA SILK 163
STONE AMORE 163

Akrylátové
KUBIC NEO 164
KUBIC NEO SLIM 165
MALIBU NEO 166
KUBIC NEO 120 / 130 167
KUBIC 190 167
SAVONA 168
VANESSA NEO 169
ACTIVA 170
MINI 171
EVA SIDE 171
ISABELLA NEO 172
HARMONIA 172
ACTIVA NEO 173
KUBIC ASYMMETRIC 174
AMORE 174
FLORA NEO 175
SABRINA NEO 175

Vanové zástěny
BV2 177
TZVL2 178
TV2 179
TV1 180
SWING 181
SCREEN MINI 182
PXV1 183
PXV2P 184
PXVB 185
LLV2 186
LLVB 187

Příslušenství
Nohy k vanám 189
Vanové sifony 189
Čístící prostředky NOVINKA 189

Project Line

Sprchové kouty
WALK PRO 190
AUSTIN 191
DENVER 191
HOUSTON NEO 192
PORTLAND NEO 192
ORLANDO NEO 193
LD3 194
LSB 194

Sprchové vaničky
DREAM-P 195
DREAM FLAT 195
ALOHA-P 196
ALOHA FLAT 196
SEMIDEEP NEO 197
VIKI LUX 197

Sprchové boxy
SIMPLE 200
SIMPLE SQUARE 200

Vany a zástěny
CLASSIC PRO 198
TULLIP 198
SCREEN 199
SCREEN PRO 199

Sprchové soupravy
FLORIDA 201
FLORIDA COMBI 201
SELMA 201
SELMA COMBI 201

Info

Všeobecné informace 202
Záruční podmínky 203
Technické specifikace 204

Roth Czech
o nás

Roth Czech

Společnost Roltechnik vyrábějící sanitární výrobky již od roku 1991 se spojil v jednu silnou značku s německým výrobcem Roth, který mimo jiné v roce 1967 vyvinul první sprchový box na světě. Stala se tak členem této rodinné firmy, která zákazníkům přináší záruku dlouhodobé spolehlivosti a stability v partnerství i důraz na kvalitu a inovace v budoucnosti. Výsledkem tohoto spojení je výroba praktických a atraktivních inovací pro koupelnu, dům i pro využití dešťové vody. První výrobek Roth spatřil světlo světa v roce 1947. Od té doby firma ušla velmi dlouhou cestu. Dnes patří mezi světové lídry v segmentech uchování energie, povrchového vytápění, chlazení a kompozitních technologií. Firma Roth také pravidelně nastavuje nové standardy v oblasti moderních stavebních technologií. Vlastní výzkum a vývoj přináší produkty, které jsou pečlivě přizpůsobené požadavkům zákazníků. V praxi je pak oceňují zákazníci nejen z řad profesionálů.

Roth servis - kvalifikovaný, komplexní a rychlý

Naši odborníci na servis Roth jsou k dispozici, aby zodpověděli všechny dotazy týkající se sanitárních výrobků Roth i po jejich zakoupení! Naše celonárodní prodejní síla vám rychle poradí s obchodními a technickými otázkami - přímo u vás.

Kvalitní nabídka služeb společnosti Roth zahrnuje záruku dostupnosti náhradních dílů, krátké doby odezvy a rychlé dodací termíny.

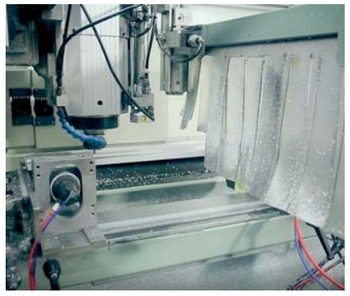

Vývoj pro budoucnost

Rozsáhlý tým Roth pracuje na výzkumu a vývoji i konstrukcí tak, aby inovace přinesly pokroková řešení. To pomáhá společnosti přečkat krize a chopit se šancí pro růst. Buduje tím zároveň vedoucí pozici na trhu.

Svět značky Roth komponuje technologie pro řešení plná energie

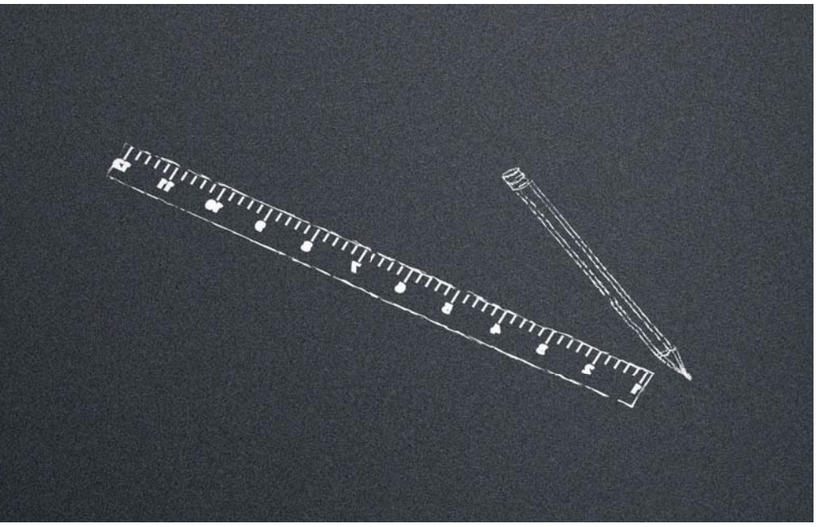

Svět značky Roth komponuje technologie pro řešení plná energie

Tato inspirativní vize je základním kamenem pro odpovědný obchod, na kterém společnosti Roth tak záleží. Mezinárodně aktivní firma Roth s více než 1 300 zaměstnanci je výrobcem vedoucích značkových výrobků, které nacházejí své uplatnění v oblasti stavebnictví a průmyslového inženýrství.

NEW

Hitech Neo Line

Série, kterou charakterizuje moderní design a technická vylepšení. Jedná se o naprostou špičku mezi sprchovými kouty.

Nové modely značky Roth, které přinášíme do vaší koupelny, nepředstavují jen módní trendy. Jde o preciznost a funkčnost v kombinaci s moderním pojetím.

- **dveřní kování je zevnitř zapuštěno do roviny se sklem pro větší pohodlí při čištění**
- **snadný vstup prostřednictvím oboustranně otevíratelných dveří a to jak dovnitř, tak ven**
- **masivní madlo, které zdůrazňuje jedinečný design této řady**

ROH

NIKA

jedny dveře vyřeší
spoustu situací

HI PI2

jednokřídlé sprchové dveře

8 mm ESG Bezpečnostní sklo
Transparent

Barva profilu
Brillant

NEW

■ **HI PI2 + HI PI2**

univerzální levé
a pravé provedení

- jeden typ dveří pro všechny kombinace
  - rohový vstup s dvoukřídlými dveřmi
  - jednokřídlé dveře s boční stěnou
  - jednokřídlé dveře pro instalaci do niky

■ Masivní chromované panty podtrhují jedinečný design série

■ Dveřní kování je zevnitř zapuštěno do roviny se sklem pro větší pohodlí při čištění

HI PI2 (jednokřídlé sprchové dveře)

typ	objednací číslo	instalační rozměr (y)	výška (h)	šířka dveří (c)	profil	výplň	způsob dodání	CENA bez DPH
HI PI2/800	HI PI2 08020 VPE	782–798	2006*	663	brillant	transparent	O	10 890 Kč
HI PI2/900	HI PI2 09020 VPE	882–898	2006*	763	brillant	transparent	O	11 390 Kč
HI PI2/1000	HI PI2 10020 VPE	982–998	2006*	863	brillant	transparent	O	12 090 Kč

h* - výška sprchového koutu včetně kotvících elementů

HI PI2 (atypické provedení)

typ	šířka (y)	výška (h)	profil	výplň	způsob dodání	CENA bez DPH
HI PI2	do 1000 mm	do 2000 mm	brillant	transparent	Z	15 717 Kč

■ **HI PI2** - univerzální levé a pravé provedení

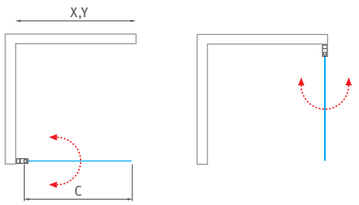

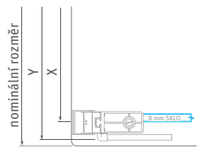

■ **HI PI2 + HI PI2** - čtvercový nebo obdélníkový sprchový kout s dvoukřídlými dveřmi

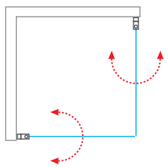

! Nominální rozměry sprchových zástěn jsou určeny pro INSTALACI NA VANIČKU a montují se vždy s odsazením od kraje vaničky. Při INSTALACI NA DLAŽBU tak hrozí, že rozměr sprchové zástěny bude menší než změřená šířka dlažby. Je třeba se řídit tabulkami rozměrů na stránkách „TECHNICKÉ SPECIFIKACE" na konci katalogu (str. 204–224).

Hitech Neo Line
síla jedinečnosti

jedny dveře vyřeší
spoustu situací

univerzální levé
a pravé provedení

NEW

HI PI2 + HI FXP

čtvercový nebo obdélníkový sprchový kout s jednokřídlými dveřmi a boční stěnou

- až 9 kombinací velikostních variant
- čtvercové nebo obdélníkové řešení
- pevné madlo skvěle padne do ruky a podtrhuje jedinečný design série

8 mm ESG Bezpečnostní sklo
Transparent

Barva profilu
Brillant

HI FXP (boční stěna ke dveřím HI PI2)

typ	objednací číslo	instalační rozměr (y)	výška (h)	šířka dveří (c)	profil	výplň	způsob dodání	CENA bez DPH
HI FXP/800	HI FXP 08020 VPE	777–793	1981*	-	brillant	transparent	0	8 190 Kč
HI FXP/900	HI FXP 09020 VPE	877–893	1981*	-	brillant	transparent	0	8 690 Kč
HI FXP/1000	HI FXP 10020 VPE	977–993	1981*	-	brillant	transparent	0	9 190 Kč

h* - výška sprchového koutu včetně kotvících elementů / součástí boční stěny HI FXP je vzpěra - délka max. 1 200 mm

HI FXP (atypické provedení)

typ	šířka (y)	výška (h)	profil	výplň	způsob dodání	CENA bez DPH
HI FXP	do 1000 mm	do 2000 mm	brillant	transparent	Z	11 947 Kč

- **HI FXP**- univerzální levé a pravé provedení

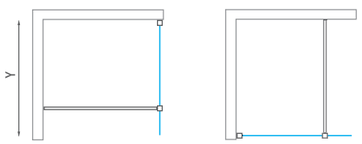

- **HI PI2 + HI FXP**

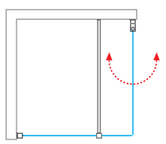

- Dveřní kování je zevnitř zapuštěno do roviny se sklem pro větší pohodlí při čištění

Nominální rozměry sprchových zástěn jsou určeny pro INSTALACI NA VANIČKU a montují se vždy s odsazením od kraje vaničky. Při INSTALACI NA DLAŽBU tak hrozí, že rozměr sprchové zástěny bude menší než změřená šířka dlažby. Je třeba se řídit tabulkami rozměrů na stránkách „TECHNICKÉ SPECIFIKACE“ na konci katalogu (str. 204–224).

NEW

HI PI2 + HI SET

jednokřídlé otevírací sprchové dveře se setem profilů HI SET pro instalaci do niky

- dveřní kování je zevnitř zapuštěno do roviny se sklem pro větší pohodlí při čištění
- standardní výška 2 000 mm
- stranově univerzální instalace a pohodlná údržba díky speciálnímu ošetření skla

8 mm ESG Bezpečnostní sklo
Transparent

Barva profilu
Brillant

HI SET (set profilů)

typ	objednací číslo	instalační rozměr (y)	výška (h)	šířka dveří (c)	profil	výplň	způsob dodání	CENA bez DPH
HI SET	HI SET 2000 VE	31,5–47,5	1981*	-	brillant	-	0	2 690 Kč

h* - výška včetně kotvících elementů

HI SET (atypické provedení)

typ	šířka (y)	výška (h)	profil	výplň	způsob dodání	CENA bez DPH
HI SET	–	do 2000 mm	brillant	–	Z	3 497 Kč

Nominální rozměry sprchových zástěn jsou určeny pro INSTALACI NA VANIČKU a montují se vždy s odsazením od kraje vaničky. Při INSTALACI NA DLAŽBU tak hrozí, že rozměr sprchové zástěny bude menší než změřená šířka dlažby. Je třeba se řídit tabulkami rozměrů na stránkách „TECHNICKÉ SPECIFIKACE“ na konci katalogu (str. 204–224).

- **HI PI2 + HI SET** - jednokřídlé sprchové dveře do niky
- **HI SET** - set profilů

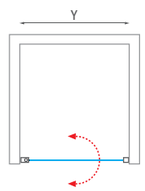

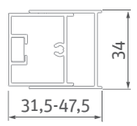

instalace do niky	instalační rozměr (Y)
HI PI2/800 + HI SET	783–815
HI PI2/900 + HI SET	883–915
HI PI2/1000 + HI SET	983–1015

Hitech Neo Line
síla jedinečnosti

HI 2B2

dvoukřídlé otevírací sprchové dveře pro instalaci do niky

- oboustranné otevírání - dovnitř / ven
- dveřní kování je zevnitř zapuštěno do roviny se sklem pro větší pohodlí při čištění
- standardní rozměry dveří od 800 do 1 200 mm

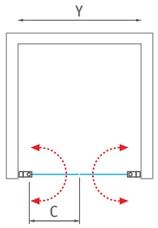

8 mm ESG Bezpečnostní sklo
Transparent

Barva profilu
Brillant

- Masivní chromované panty podtrhují jedinečný design série
- Dveřní kování je zevnitř zapuštěno do roviny se sklem pro větší pohodlí při čištění

HI 2B2 (dvoukřídlé sprchové dveře do niky)

typ	objednací číslo	instalační rozměr (y)	výška (h)	šířka dveří (c)	profil	výplň	způsob dodání	CENA bez DPH
HI 2B2/800	HI 2B2 08020 VPE	783–815	2006*	320	brillant	transparent	0	15 090 Kč
HI 2B2/900	HI 2B2 09020 VPE	883–915	2006*	370	brillant	transparent	0	15 590 Kč
HI 2B2/1000	HI 2B2 10020 VPE	983–1015	2006*	420	brillant	transparent	0	16 090 Kč
HI 2B2/1200	HI 2B2 12020 VPE	1183–1215	2006*	520	brillant	transparent	0	17 290 Kč

h* - výška dveří včetně kotvících elementů

HI 2B2 (atypické provedení)

typ	šířka (y)	výška (h)	profil	výplň	způsob dodání	CENA bez DPH
HI 2B2	do 1500 mm	do 2000 mm	brillant	transparent	Z	22 477 Kč

!

Nominální rozměry sprchových zástěn jsou určeny pro INSTALACI NA VANIČKU a montují se vždy s odsazením od kraje vaničky. Při INSTALACI NA DLAŽBU tak hrozí, že rozměr sprchové zástěny bude menší než změřená šířka dlažby. Je třeba se řídit tabulkami rozměrů na stránkách „TECHNICKÉ SPECIFIKACE“ na konci katalogu (str. 204–224).

RothETC
Easy to Clean glass protection

Pod vedením našich designérů jsme vytvořili zcela nové modely **Hitech Neo Line** do vaší koupelny. **Hitech** design nepředstavuje jen módní produkty. Jde o preciznost, funkčnost a moderní pojetí.

NEW

HI 2B2

Kinedoor Line

Vyznačuje se masivními pojezdy a velkolepým prostorem. Kombinuje dokonalý design s každodenní praktičností.

Všechny série sprchových koutů mají svá technická omezení – ano, to platilo doposud. Díky dimenzování novinky v oblasti velkoprostorových sprchových dveří na ty nejrozsáhlejší a nejkomfortnější prostory, však můžeme směle říct – to co nejde jinde, zde půjde určitě.

- **univerzální posuvné dveře do niky nebo v kombinaci s boční stěnou**
- **standardní rozměry dveří od 1 300 do 2 000 mm**
- **zavírání na magnetické těsnění zajistí dostatečnou těsnost**

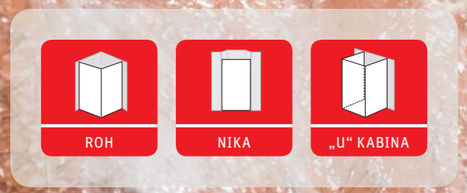

Kinedoor Line
lehkost pohybu

univerzální levé
a pravé provedení

RothETC
Easy to Clean glass protection

Hledáte skutečně rozměrné řešení pro sprchový kout
nebo potřebujete rozdělit prostor ve vaší koupelně?
Pak jste tu správně...**Kinedoor Line**

KID2

posuvné sprchové dveře
pro instalaci do niky nebo ke kombinaci se stěnou KIB

- standardní rozměry dveří
  od 1 300 do 2000 mm
- univerzálně instalovatelné posuvné dveře do niky
  s hladkým pohybem díky robustním pojezdům

8 mm ESG Bezpečnostní sklo
Transparent 02

Barva profilu
Brillant 00

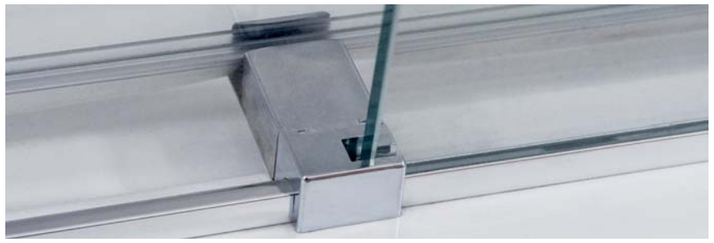

Nové prahové komponenty pro dokonalou těsnost a spolehlivou funkčnost

Kvalitní multifunkční madlo z nerezi

KID2 (sprchové dveře posuvné)

typ	objednací číslo	instalační rozměr (y)	výška (h)	šířka dveří (c)	profil	výplň	způsob dodání	CENA bez DPH
KID2/1300	970-1300000-00-02	1150–1310	2000	410–560	brillant	transparent	S	30 363 Kč
KID2/1500	970-1500000-00-02	1300–1510	2000	460–660	brillant	transparent	S	33 661 Kč
KID2/1800	970-1800000-00-02	1500–1810	2000	510–810	brillant	transparent	S	35 830 Kč
KID2/2000	970-2000000-00-02	1800–2010	2000	710–910	brillant	transparent	O	37 826 Kč

univerzální LEVÉ a PRAVÉ provedení

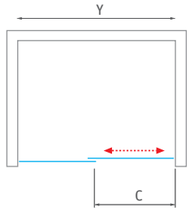

KID2 (atypické provedení)

typ	šířka (y)	výška (h)	profil	výplň	způsob dodání	CENA bez DPH
KID2	do 2800 mm	do 2000 mm	brillant	transparent	Z	52 956 Kč

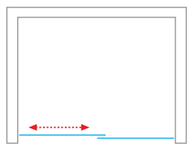

Nominální rozměry sprchových zástěn jsou určeny pro INSTALACI NA VANIČKU a montují se vždy s odsazením od kraje vaničky. Při INSTALACI NA DLAŽBU tak hrozí, že rozměr sprchové zástěny bude menší než změřená šířka dlažby. Je třeba se řídit tabulkami rozměrů na stránkách „TECHNICKÉ SPECIFIKACE“ na konci katalogu (str. 204–224).

U produktů Kinedoor Line doporučujeme provést instalaci servisním oddělením Roth Czech s.r.o. nebo autorizovanou servisní firmou.

Kinedoor Line
lehkost pohybu

univerzální levé
a pravé provedení

KIB

boční stěna pro kombinaci s posuvnými dveřmi KID2

8 mm ESG Bezpečnostní sklo
Transparent 02

Barva profilu
Brillant 00

KID2 + KIB

snadná údržba
díky minimu profilů

- univerzální instalace na levou i pravou stranu
- standardní výška 2 000 mm
- využití 8 mm bezpečnostního skla zajistí skvělou stabilitu

Magnetické těsnění uzavírá sprchový prostor

Pro kombinaci do tvaru U lze uchytit dvě boční stěny z obou stran dveří - **KIB + KID2 + KIB**

KIB (boční stěna pro kombinaci s posuvnými dveřmi KID2)

typ	objednací číslo	instalační rozměr (y)	výška (h)	šířka dveří (c)	profil	výplň	způsob dodání	CENA bez DPH
KIB/900	971-9000000-00-02	860–885	2000	–	brillant	transparent	S	8 062 Kč
KIB/1000	971-1000000-00-02	960–985	2000	–	brillant	transparent	O	8 756 Kč

univerzální LEVÉ a PRAVÉ provedení

KIB (atypické provedení)

typ	šířka (y)	výška (h)	profil	výplň	způsob dodání	CENA bez DPH
KIB	do 1200 mm	do 2000 mm	brillant	transparent	Z	11 383 Kč

Kotvení pojezdové tyče na boční stěně

Nominální rozměry sprchových zástěn jsou určeny pro INSTALACI NA VANIČKU a montují se vždy s odsazením od kraje vaničky. Při INSTALACI NA DLAŽBU tak hrozí, že rozměr sprchové zástěny bude menší než změřená šířka dlažby. Je třeba se řídit tabulkami rozměrů na stránkách „TECHNICKÉ SPECIFIKACE" na konci katalogu (str. 204–224).

U produktů Kinedoor Line doporučujeme provést instalaci servisním oddělením Roth Czech s.r.o. nebo autorizovanou servisní firmou.

Užijte si pohodlí
volného prostoru

Walk in Line

Volný prostor umocněný použitím velkých skleněných výplní z 8mm bezpečnostního skla ošetřených povrchovou úpravou Roth ETC. Pojďte si vybrat z široké škály provedení a velikostí nebo nás jen požádejte o individuální řešení.

- **ochranná hliníková lišta na spodních hranách skel**
- **zapuštěné kování rohového napojení skel**
- **možnost objednání jakéhokoliv skla v provedení „mirror effect“**

WALK-IN

Calida Walk In
extra bezpečný

speciální bezpečnostní prvek
- ochranná fólie na skle

moderní vzhled
skla s potiskem

CI TWF

velkorozměrová bezrámová sprchová zástěna

- všechny typy s ochrannou fólií navíc
- dostupné v moderní barvě Černý elox
- moderní ošetření skla RothETC pro snadnou údržbu

6 mm ESG Bezpečnostní sklo s ochrannou fólií
Transparent / Potisk

Barva profilu
Brillant / Černý elox

NEW

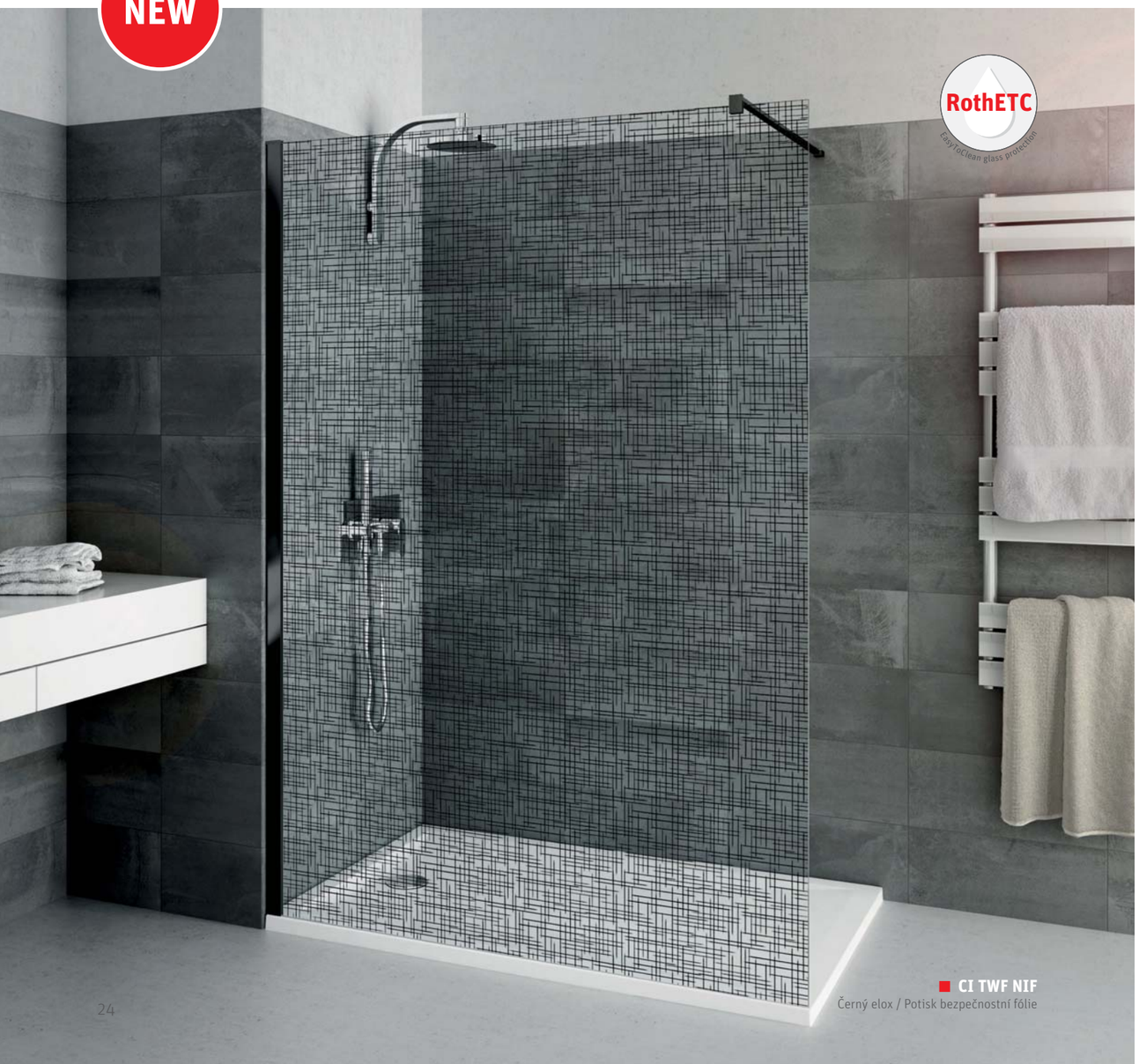

CI TWF NIF
Černý elox / Potisk bezpečnostní fólie

CI TWF VPF
- Brillant / Transparent bezpečnostní fólie

CI TWF NPF
- Černý elox / Transparent bezpečnostní fólie

CI TWF VIF
- Brillant / Potisk bezpečnostní fólie

CI TWF (bezrámová sprchová zástěna)

typ	objednací číslo	instalační rozměr (y)	výška (h)	profil	výplň	způsob dodání	CENA bez DPH
CI TWF/800	CI TWF 08020 VPF	773–800	2020*	brillant	transparent	0	5 090 Kč
CI TWF/800	CI TWF 08020 NPF			černý elox	transparent	0	5 190 Kč
CI TWF/800	CI TWF 08020 VIF			brillant	potisk	0	5 590 Kč
CI TWF/800	CI TWF 08020 NIF			černý elox	potisk	0	5 690 Kč
CI TWF/900	CI TWF 09020 VPF	873–900	2020*	brillant	transparent	0	5 490 Kč
CI TWF/900	CI TWF 09020 NPF			černý elox	transparent	0	5 590 Kč
CI TWF/900	CI TWF 09020 VIF			brillant	potisk	0	5 990 Kč
CI TWF/900	CI TWF 09020 NIF			černý elox	potisk	0	6 090 Kč
CI TWF/1000	CI TWF 10020 VPF	973–1000	2020*	brillant	transparent	0	5 890 Kč
CI TWF/1000	CI TWF 10020 NPF			černý elox	transparent	0	5 990 Kč
CI TWF/1000	CI TWF 10020 VIF			brillant	potisk	0	6 390 Kč
CI TWF/1000	CI TWF 10020 NIF			černý elox	potisk	0	6 490 Kč
CI TWF/1100	CI TWF 11020 VPF	1073–1100	2020*	brillant	transparent	0	6 190 Kč
CI TWF/1100	CI TWF 11020 NPF			černý elox	transparent	0	6 290 Kč
CI TWF/1100	CI TWF 11020 VIF			brillant	potisk	0	6 790 Kč
CI TWF/1100	CI TWF 11020 NIF			černý elox	potisk	0	6 890 Kč
CI TWF/1200	CI TWF 12020 VPF	1173–1200	2020*	brillant	transparent	0	6 590 Kč
CI TWF/1200	CI TWF 12020 NPF			černý elox	transparent	0	6 690 Kč
CI TWF/1200	CI TWF 12020 VIF			brillant	potisk	0	7 290 Kč
CI TWF/1200	CI TWF 12020 NIF			černý elox	potisk	0	7 390 Kč
CI TWF/1400	CI TWF 14020 VPF	1373–1400	2020*	brillant	transparent	0	7 390 Kč
CI TWF/1400	CI TWF 14020 NPF			černý elox	transparent	0	7 490 Kč
CI TWF/1400	CI TWF 14020 VIF			brillant	potisk	0	8 190 Kč
CI TWF/1400	CI TWF 14020 NIF			černý elox	potisk	0	8 290 Kč

h* - výška zástěny včetně kotvících elementů

CI TWF univerzální levé a pravé provedení

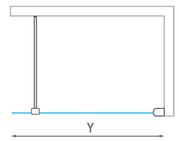

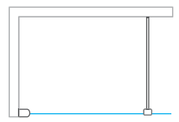

Svislé stěnové profily z hliníku

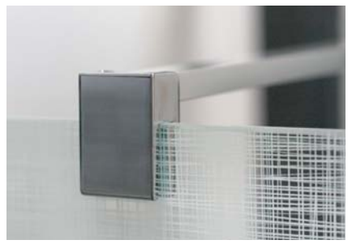

Vzpěra zástěny (max. 1 200 mm)

PHILLY LOFT SKY

velkoprostorová sprchová zástěna

- moderní industriální design s profily v černé barvě
- povrchová úprava skla RothETC k usnadnění údržby
- snadná instalace a spolehlivá funkčnost

6 mm ESG Bezpečnostní sklo
Transparent

Barva profilu
Černý elox

Vertikální hliníkové profily na vnější straně skla

Vzpěra (max. 1 200 mm) v černém provedení

PHILLY LOFT SKY (velkoprostorová sprchová zástěna)

typ	počet a rozměry částí [mm]	konfigurace
800/2	2 × 400	
900/3	3 × 300	
1200/3	3 × 400	
1200/4	4 × 300	
1500/5	5 × 300	
1600/4	4 × 400	

univerzální levé
a pravé provedení

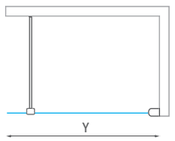

PHILLY LOFT SKY (velkoprostorová sprchová zástěna)

typ	objednací číslo	instalační rozměr (y)	výška (h)	profil	výplň	způsob dodání	CENA bez DPH
PHILLY LOFT SKY 800/2	PLS 08020 NP2	790–800	2003*	černý elox	transparent	0	6 590 Kč
PHILLY LOFT SKY 900/3	PLS 09020 NP3	890–900	2003*	černý elox	transparent	0	7 290 Kč
PHILLY LOFT SKY 1200/3	PLS 12020 NP3	1190–1200	2003*	černý elox	transparent	0	8 490 Kč
PHILLY LOFT SKY 1200/4	PLS 12020 NP4	1190–1200	2003*	černý elox	transparent	0	8 790 Kč
PHILLY LOFT SKY 1500/5	PLS 15020 NP5	1490–1500	2003*	černý elox	transparent	0	10 390 Kč
PHILLY LOFT SKY 1600/4	PLS 16020 NP4	1590–1600	2003*	černý elox	transparent	0	10 490 Kč

h* - výška sprchového koutu včetně kotvících elementů

RothETC
Easy to Clean glass protection

Philly Loft Sky a Philly Loft Horizon nabízejí charakteristický design průmyslového stylu.
Design Philly Loft Sky se vyznačuje svislými černými hliníkovými profily.
Tato řada zahrnuje varianty ze dvou až pěti segmentů o šířce 300 nebo 400 milimetrů.
Verze Horizon je varianta s vodorovnými černými profily na vnější straně skla.

NEW

PHILLY LOFT SKY

neuvěřitelné pohodlí
vstupu bez dveří

PHILLY LOFT HORIZON

PHILLY LOFT HORIZON

velkoprostorová sprchová zástěna

- moderní industriální design s profily v černé barvě
- povrchová úprava skla RothETC k usnadnění údržby
- snadná instalace a spolehlivá funkčnost

6 mm ESG Bezpečnostní sklo
Transparent

Barva profilu
Černý elox

RothETC

PHILLY LOFT HORIZON (velkoprostorová sprchová zástěna)

typ	objednací číslo	instalační rozměr (y)	výška (h)	profil	výplň	způsob dodání	CENA bez DPH
PHILLY LOFT HORIZON 800	PLH 08020 NPE	780–790	2003*	černý elox	transparent	O	6 020 Kč
PHILLY LOFT HORIZON 900	PLH 09020 NPE	880–890	2003*	černý elox	transparent	O	6 476 Kč
PHILLY LOFT HORIZON 1000	PLH 10020 NPE	980–990	2003*	černý elox	transparent	O	6 934 Kč
PHILLY LOFT HORIZON 1200	PLH 12020 NPE	1180–1190	2003*	černý elox	transparent	O	7 850 Kč
PHILLY LOFT HORIZON 1400	PLH 14020 NPE	1380–1390	2003*	černý elox	transparent	O	8 765 Kč

h* - výška sprchového koutu včetně kotvících elementů

- univerzální levé a pravé provedení

- Horizontální hliníkové profily na vnější straně skla a vzpěra (max. 1 200 mm) v černém eloxovaném provedení

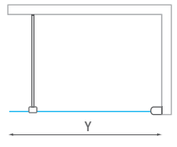

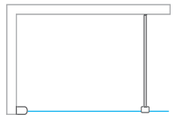

! Nominální rozměry sprchových zástěn jsou určeny pro INSTALACI NA VANIČKU a montují se vždy s odsazením od kraje vaničky. Při INSTALACI NA DLAŽBU tak hrozí, že rozměr sprchové zástěny bude menší než změřená šířka dlažby. Je třeba se řídit tabulkami rozměrů na stránkách „TECHNICKÉ SPECIFIKACE“ na konci katalogu (str. 204–224).

prostorný sprchový kout
naprosto bez bariér

WALK G

WALK G

velkoprostorová bezrámová sprchová zástěna k instalaci do rohu

- povrchová úprava skla RothETC k usnadnění údržby
- možnost objednání jakéhokoliv skla v provedení „mirror effect“ - viz dvoustrana 88–89

8 mm ESG Bezpečnostní sklo
Transparent O2

Barva profilu
Brillant OO

RothETC

WALK G (bezrámová sprchová zástěna)

typ	objednací číslo	instalační rozměr (y)	výška (h)	profil	výplň	způsob dodání	CENA bez DPH
WALK G/900	940-9000000-00-02	876–886	2026*	brillant	transparent	S	9 884 Kč
WALK G/1000	940-1000000-00-02	976–986	2026*	brillant	transparent	S	10 752 Kč
WALK G/1200	940-1200000-00-02	1176–1186	2026*	brillant	transparent	S	12 488 Kč
WALK G/1400	940-1400000-00-02	1376–1386	2026*	brillant	transparent	S	14 222 Kč
WALK G/1500	940-1500000-00-02	1476–1486	2026*	brillant	transparent	O	15 091 Kč

h* - výška sprchového koutu včetně kotvících elementů

- WALK G

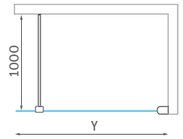

WALK G (atypické provedení)

typ	šířka (y)	výška (h)	profil	výplň	způsob dodání	CENA bez DPH
WALK G	do 1500 mm	do 2000 mm	brillant	transparent	Z	15 091 Kč

Tyč vzpěry - pokud potřebujete delší vzpěru, než je standardních 100 cm, lze si objednat tuto delší verzi (200 cm) a zkrátit ji při montáži na požadovanou délku

typ	objednací číslo	profil	způsob dodání	CENA bez DPH
TYČ VZPĚRY - délka 2 000 mm	ND01-3543	brillant	S	620 Kč

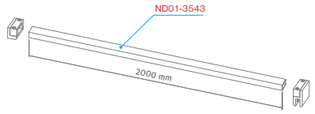

! Nominální rozměry sprchových zástěn jsou určeny pro INSTALACI NA VANIČKU a montují se vždy s odsazením od kraje vaničky. Při INSTALACI NA DLAŽBU tak hrozí, že rozměr sprchové zástěny bude menší než změřená šířka dlažby. Je třeba se řídit tabulkami rozměrů na stránkách „TECHNICKÉ SPECIFIKACE“ na konci katalogu (str. 204–224).

Walk In Line
volný prostor

WALK H

velkoprostorová bezrámová sprchová zástěna k instalaci podél stěny

- povrchová úprava skla RothETC k usnadnění údržby
- možnost objednání jakéhokoliv skla v provedení „mirror effect“ - viz dvoustrana 80 - 81

8 mm ESG Bezpečnostní sklo
Transparent 02

Barva profilu
Brillant 00

WALK H (bezrámová sprchová zástěna)

typ	objednací číslo	instalační rozměr (y)	výška (h)	profil	výplň	způsob dodání	CENA bez DPH
WALK H/1000	941-1000000-00-02	970	2026*	brillant	transparent	0	11 880 Kč
WALK H/1200	941-1200000-00-02	1170	2026*	brillant	transparent	0	12 401 Kč
WALK H/1400	941-1400000-00-02	1370	2026*	brillant	transparent	0	14 049 Kč
WALK H/1500	941-1500000-00-02	1470	2026*	brillant	transparent	0	14 397 Kč

h* - výška sprchového koutu včetně kotvících elementů

WALK H

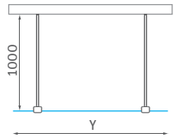

WALK H (atypické provedení)

typ	šířka (y)	výška (h)	profil	výplň	způsob dodání	CENA bez DPH
WALK H	do 1500 mm	do 2000 mm	brillant	transparent	Z	14 397 Kč
WALK H	do 1500 mm	od 2001 do 2400 mm	brillant	transparent	Z	18 716 Kč

Nominální rozměry sprchových zástěn jsou určeny pro INSTALACI NA VANIČKU a montují se vždy s odsazením od kraje vaničky. Při INSTALACI NA DLAŽBU tak hrozí, že rozměr sprchové zástěny bude menší než změřená šířka dlažby. Je třeba se řídit tabulkami rozměrů na stránkách „TECHNICKÉ SPECIFIKACE“ na konci katalogu (str. 204–224).

standardní délka vzpěry
maximálně 1 000 mm

WALK IN

velkoprostorové bezrámové sprchové zástěny nabízíme v mnoha kombinacích na zakázku

- vyberte si mezi nákresy sestavu přesně podle svých potřeb
- možnost objednání jakéhokoliv skla v provedení „mirror effect“ - viz dvoustrana 80 - 81
- povrchová úprava skla RothETC k usnadnění údržby

8 mm ESG Bezpečnostní sklo
Transparent 02

Barva profilu
Brillant 00

WALK A

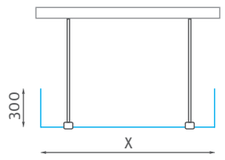

WALK B

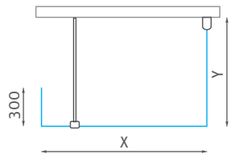

WALK C

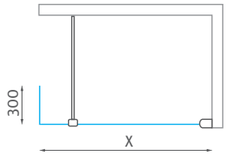

WALK F

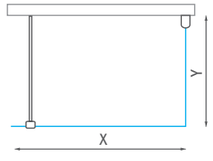

WALK A, B, C, F (atypické provedení)

typ	šířka (x/y)	výška (h)	profil	výplň	způsob dodání	CENA bez DPH
WALK A	do 1500 mm	do 2000 mm	brillant	transparent	Z	28 020 Kč
WALK B	do 1500 mm	do 2000 mm	brillant	transparent	Z	28 454 Kč
WALK C	do 1500 mm	do 2000 mm	brillant	transparent	Z	18 735 Kč
WALK F	do 1500 mm	do 2000 mm	brillant	transparent	Z	25 591 Kč

Tyč vzpěry - pokud potřebujete delší vzpěru, než je standardních 100 cm, lze si objednat tuto delší verzi (200 cm) a zkrátit ji při montáži na požadovanou délku

typ	objednací číslo	profil	způsob dodání	CENA bez DPH
TYČ VZPĚRY - délka 2 000 mm	ND01-3543	brillant	S	620 Kč

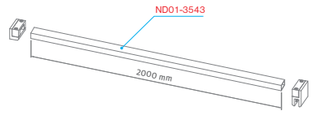

Šrouby pantů jsou zapuštěny do roviny se sklem

Walk In Line
volný prostor

pohodlný vstup
bez dveří

standardní délka vzpěry
maximálně 1 200 mm

ECWALK

velkoprostorová bezrámová sprchová zástěna

6 mm ESG Bezpečnostní sklo
Transparent 02

Barva profilu
Brillant 00 / Černý elox 05

- moderní industriální design ve dvou barvách profilu
- standardní výška 2050 mm

ECWALK Černý elox

ECWALK Brillant

Vzpěra v provedení Černý elox (délka až 1 200 mm)

Vzpěra v provedení Brillant (délka až 1 200 mm)

Ochranná hliníková lišta na spodní straně skla

ECWALK - univerzální levé a pravé provedení

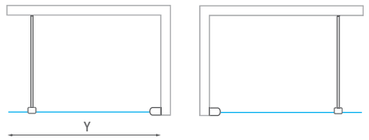

ECWALK (bezrámová sprchová zástěna)

typ	objednací číslo	instalační rozměr (y)	výška (h)	profil	výplň	způsob dodání	CENA bez DPH
ECWALK/900	585-9000000-05-02	888–912	2075*	černý elox	transparent	0	6 933 Kč
ECWALK/1000	585-1000000-05-02	988–1012	2075*	černý elox	transparent	0	7 367 Kč
ECWALK/1200	585-1200000-05-02	1188–1212	2075*	černý elox	transparent	0	8 235 Kč
ECWALK/1400	585-1400000-05-02	1388–1412	2075*	černý elox	transparent	0	9 190 Kč
ECWALK/900	585-9000000-00-02	888–912	2075*	brillant	transparent	0	6 933 Kč
ECWALK/1000	585-1000000-00-02	988–1012	2075*	brillant	transparent	0	7 367 Kč
ECWALK/1200	585-1200000-00-02	1188–1212	2075*	brillant	transparent	0	8 235 Kč
ECWALK/1400	585-1400000-00-02	1388–1412	2075*	brillant	transparent	0	9 190 Kč

h* - výška sprchového koutu včetně kotvících elementů

ECWALK (atypické provedení)

typ	šířka (y)	výška (h)	profil	výplň	způsob dodání	CENA bez DPH
ECWALK	do 1500 mm	do 2050 mm	černý elox	transparent	Z	11 947 Kč
ECWALK	do 1500 mm	do 2050 mm	brillant	transparent	Z	11 947 Kč

! Nominální rozměry sprchových zástěn jsou určeny pro INSTALACI NA VANIČKU a montují se vždy s odsazením od kraje vaničky. Při INSTALACI NA DLAŽBU tak hrozí, že rozměr sprchové zástěny bude menší než změřená šířka dlažby. Je třeba se řídit tabulkami rozměrů na stránkách „TECHNICKÉ SPECIFIKACE“ na konci katalogu (str. 204–224).

Elegant Neo Line

Lehkost, čistota a elegance – hlavní atributy podtrhující vzdušný design skla

Přejete si do vaší koupelny čisté tvary, kvalitní materiály a nechcete být při výběru limitováni malým rozsahem instalačních rozměrů? Série ELEGANT NEO vám tyto požadavky splní bez jakýchkoliv kompromisů. Nadčasový design pantů a madel z kvalitní oceli podtrhují integrované minimalistické vzpěry zajišťující perfektní stabilitu.

- **bezkonkurenční rozsah instalačních rozměrů**
- **jeden typ dveří pro všechny kombinace instalací**
- **integrované vzpěry dveří**

Elegant Neo Line
lehkost a elegance

bezkonkurenční rozsah
instalačních rozměrů

RothETC
Easy to Clean glass protection

Produkty ze série **Elegant Neo Line** vám umožní využít sériově vyráběné varianty v uzavřené řadě nominálních rozměrů od 700 do 1 200 mm.

GR2N

čtvrtkruhový sprchový kout s dvoukřídlými otevíracími dveřmi

- panty z kvalitní chromované oceli
- integrované vzpěry dveří
- standardní výška 2 000 mm

6 mm ESG Bezpečnostní sklo
Transparent 02

Barva profilu
Brillant 00

- Spodní pant v chromovém provedení díky způsobu uchycení skla dveří umožňuje velkou variabilitu instalace

- Elegantní design kovového madla

GR2N (čtvrtkruhový sprchový kout s dvoukřídlými otevíracími dveřmi)

typ	objednací číslo	instalační rozměr (y)	výška (h)	šířka dveří (c)	šířka bočku (s)	profil	výplň	způsob dodání	CENA bez DPH
GR2N / 900-1000	187-1000000-00-02	885–985	2015*	710–900	290	brillant	transparent	S	17 607 Kč
GR2N / 1000-1100	187-1100000-00-02	985–1085	2015*	860–1050	290	brillant	transparent	S	19 169 Kč

R - standardní rádius R550, h* - výška sprchového koutu včetně kotvících elementů

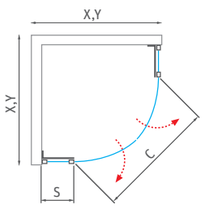

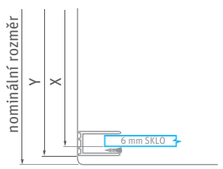

!

Nominální rozměry sprchových zástěn jsou určeny pro INSTALACI NA VANIČKU a montují se vždy s odsazením od kraje vaničky. Při INSTALACI NA DLAŽBU tak hrozí, že rozměr sprchové zástěny bude menší než změřená šířka dlažby. Je třeba se řídit tabulkami rozměrů na stránkách „TECHNICKÉ SPECIFIKACE“ na konci katalogu (str. 204–224).

GR2N

jedny dveře vyřeší
spoustu situací

univerzální levé
a pravé provedení

GDO1N

jednokřídlé sprchové dveře s pevnou částí

6 mm ESG Bezpečnostní sklo
Transparent 02

Barva profilu
Brillant 00

■ **GDO1N + GDO1N**

- **jeden typ dveří pro všechny kombinace**
  - rohový vstup s dvoukřídlými dveřmi
  - jednokřídlé dveře s boční stěnou
  - jednokřídlé dveře pro instalaci do niky

■ Integrovaná vzpěra spolu s kováním v povrchové úpravě chrom zajišťuje perfektní stabilitu dveří

■ Kování umožňuje snadný posun skla a nastavení instalačních rozměrů až o 100 mm

GDO1N (sprchové dveře jednokřídlé)

typ	objednací číslo	instalační rozměr (y)	výška (h)	šířka dveří (c)	šířka bočku (s)	profil	výplň	způsob dodání	CENA bez DPH
GDO1N/800	188-8000000-00-02	685–785	2015*	380–480	290	brillant	transparent	S	8 062 Kč
GDO1N/900	188-9000000-00-02	785–885	2015*	480–580	290	brillant	transparent	S	8 496 Kč
GDO1N/1000	188-1000000-00-02	885–985	2015*	580–680	290	brillant	transparent	S	8 756 Kč
GDO1N/1100	188-1100000-00-02	985–1085	2015*	680–780	290	brillant	transparent	S	9 190 Kč
GDO1N/1200	188-1200000-00-02	1085–1185	2015*	780–880	290	brillant	transparent	S	9 623 Kč

h* - výška sprchového koutu včetně kotvících elementů

GDO1N (atypické provedení)

typ	šířka (y)	výška (h)	profil	výplň	způsob dodání	CENA bez DPH
GDO1N	do 1200 mm	do 2000 mm	brillant	transparent	Z	12 510 Kč

■ **GDO1N** - univerzální levé a pravé provedení

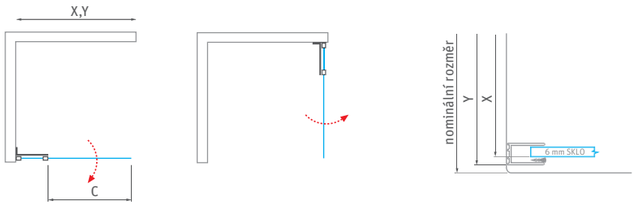

■ **GDO1N + GDO1N** - čtvercový nebo obdélníkový sprchový kout s dvoukřídlými dveřmi

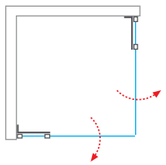

! Nominální rozměry sprchových zástěn jsou určeny pro INSTALACI NA VANIČKU a montují se vždy s odsazením od kraje vaničky. Při INSTALACI NA DLAŽBU tak hrozí, že rozměr sprchové zástěny bude menší než změřená šířka dlažby. Je třeba se řídit tabulkami rozměrů na stránkách „TECHNICKÉ SPECIFIKACE“ na konci katalogu (str. 204–224).

Elegant Neo Line
lehkost a elegance

jedny dveře vyřeší
spoustu situací

univerzální levé
a pravé provedení

GDO1N + GBN

čtvercový nebo obdélníkový sprchový kout s jednokřídlými otevíracími dveřmi a boční stěnou

- až 15 kombinací velikostních variant
- velká variabilita instalačních rozměrů dveří
- stabilizační komponenty z kvalitní oceli podtrhují čistý design série

6 mm ESG Bezpečnostní sklo
Transparent 02

Barva profilu
Brillant 00

GDO1N + GZN

jednokřídlé sprchové dveře se setem profilů GZN určené k instalaci do niky

- velká variabilita instalačních rozměrů dveří
- kvalitní zpracování funkčních prvků
- stranově univerzální instalace a pohodlná údržba díky ošetření skel

6 mm ESG Bezpečnostní sklo
Transparent 02

Barva profilu
Brillant 00

GBN (boční stěna k GDO1N)

typ	objednací číslo	instalační rozměr (y)	výška (h)	šířka dveří (c)	profil	výplň	způsob dodání	CENA bez DPH
GBN/800	189-8000000-00-02	775–785	2005*	-	brillant	transparent	S	5 718 Kč
GBN/900	189-9000000-00-02	875–885	2005*	-	brillant	transparent	S	6 153 Kč
GBN/1000	189-1000000-00-02	975–985	2005*	-	brillant	transparent	S	6 673 Kč

h* - výška sprchového koutu včetně kotvících elementů

GBN (atypické provedení)

typ	šířka (y)	výška (h)	profil	výplň	způsob dodání	CENA bez DPH
GBN	do 1000 mm	do 2000 mm	brillant	transparent	Z	8 675 Kč

- Flexibilní vzpěra boční stěny umožňuje nastavení různých úhlů a řeší i případné nerovnosti stěn

Nominální rozměry sprchových zástěn jsou určeny pro INSTALACI NA VANIČKU a montují se vždy s odsazením od kraje vaničky. Při INSTALACI NA DLAŽBU tak hrozí, že rozměr sprchové zástěny bude menší než změřená šířka dlažby. Je třeba se řídit tabulkami rozměrů na stránkách „TECHNICKÉ SPECIFIKACE“ na konci katalogu (str. 204–224).

- **GBN** - univerzální levé a pravé provedení
- **GDO1N + GBN**

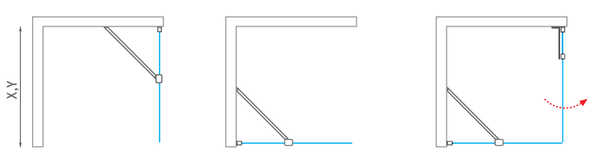

GZN (set profilů)

typ	objednací číslo	instalační rozměr (y)	výška (h)	šířka dveří (c)	profil	výplň	způsob dodání	CENA bez DPH
GZN	191-0000000-00	55–75	1995	-	brillant	-	S	1 390 Kč

GZN (atypické provedení)

typ	šířka (y)	výška (h)	profil	výplň	způsob dodání	CENA bez DPH
GZN	–	do 2000 mm	brillant	–	Z	1 807 Kč

Nominální rozměry sprchových zástěn jsou určeny pro INSTALACI NA VANIČKU a montují se vždy s odsazením od kraje vaničky. Při INSTALACI NA DLAŽBU tak hrozí, že rozměr sprchové zástěny bude menší než změřená šířka dlažby. Je třeba se řídit tabulkami rozměrů na stránkách „TECHNICKÉ SPECIFIKACE“ na konci katalogu (str. 204–224).

- **GDO1N + GZN** - jednokřídlé dveře k instalaci do niky
- **GZN** - set profilů

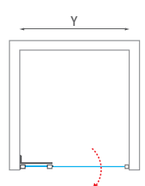

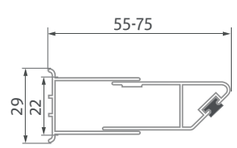

instalace do niky	instalační rozměr (Y)
GDO1N/800 + GZN	685–825
GDO1N/900 + GZN	785–925
GDO1N/1000 + GZN	885–1025
GDO1N/1100 + GZN	985–1125
GDO1N/1200 + GZN	1085–1225

Elegant Neo Line
lehkost a elegance

snadný pohyb dveří
s otevíráním v obou směrech

BI PF2 + BI FXP

čtvercový nebo obdélníkový sprchový kout
s jednokřídlými otevíracími dveřmi a boční stěnou BI FXP

8 mm ESG Bezpečnostní sklo
Transparent

Barva profilu
Brillant / Černý elox

NEW

■ BI PF2 + BI FXP

univerzální levé
a pravé provedení

- standardní rozměry dveří od 800 do 1 200 mm
- více než 12 kombinací velikostních variant
- dostupné v moderní barvě Černý elox
- kvalitní zdvihový mechanismus pro pohodlné otevírání dovnitř i ven

■ Chromované kování umožňuje snadný pohyb dveří

■ Obdélníková kombinace **BI PF2 + BI FXP** v moderním provedení Černý elox

BI PF2 (jednokřídlé sprchové dveře)

typ	objednací číslo	instalační rozměr (y)	výška (h)	šířka dveří (c)	šířka bočku (s)	profil	výplň	způsob dodání	CENA bez DPH
BI PF2/800	BI PF2 08020 VPE	782–807	2019*	487	272–297	brillant	transparent	0	9 890 Kč
BI PF2/800	BI PF2 08020 NPE					černý elox	transparent	0	10 090 Kč
BI PF2/900	BI PF2 09020 VPE	882–907	2019*	587	272–297	brillant	transparent	0	10 290 Kč
BI PF2/900	BI PF2 09020 NPE					černý elox	transparent	0	10 490 Kč
BI PF2/1000	BI PF2 10020 VPE	982–1007	2019*	587	372–397	brillant	transparent	0	10 690 Kč
BI PF2/1000	BI PF2 10020 NPE					černý elox	transparent	0	10 890 Kč
BI PF2/1200	BI PF2 12020 VPE	1182–1207	2019*	637	522–547	brillant	transparent	0	11 490 Kč
BI PF2/1200	BI PF2 12020 NPE					černý elox	transparent	0	11 690 Kč
BI FXP (boční stěna ke dveřím BI PF2)									
BI FXP/800	BI FXP 08020 VPE	772–797	2020*	–	–	brillant	transparent	0	5 690 Kč
BI FXP/800	BI FXP 08020 NPE					černý elox	transparent	0	5 790 Kč
BI FXP/900	BI FXP 09020 VPE	872–897	2020*	–	–	brillant	transparent	0	6 090 Kč
BI FXP/900	BI FXP 09020 NPE					černý elox	transparent	0	6 190 Kč
BI FXP/1000	BI FXP 10020 VPE	972–997	2020*	–	–	brillant	transparent	0	6 490 Kč
BI FXP/1000	BI FXP 10020 NPE					černý elox	transparent	0	6 590 Kč

h* - výška sprchového koutu včetně kotvících elementů

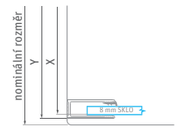

BI PF2 / BI FXP (atypické provedení)

typ	šířka (y)	výška (h)	profil	výplň	způsob dodání	CENA bez DPH
BI PF2	do 1200 mm	do 2000 mm	brillant	transparent	Z	14 937 Kč
BI PF2	do 1200 mm	do 2000 mm	černý elox	transparent	Z	15 197 Kč
BI FXP	do 1000 mm	do 2000 mm	brillant	transparent	Z	8 437 Kč
BI FXP	do 1000 mm	do 2000 mm	černý elox	transparent	Z	8 567 Kč

■ **BI PF2 + BI FXP**

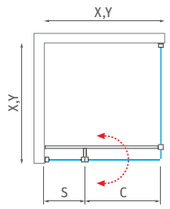

■ **BI FXP + BI PF2**

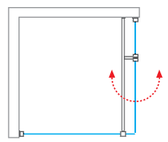

! Nominální rozměry sprchových zástěn jsou určeny pro INSTALACI NA VANIČKU a montují se vždy s odsazením od kraje vaničky. Při INSTALACI NA DLAŽBU tak hrozí, že rozměr sprchové zástěny bude menší než změřená šířka dlažby. Je třeba se řídit tabulkami rozměrů na stránkách „TECHNICKÉ SPECIFIKACE“ na konci katalogu (str. 204–224).

Elegant Neo Line
lehkost a elegance

snadný pohyb dveří
s otevíráním v obou směrech

BI PF2 + BI SET

jednokřídlé otevírací sprchové dveře se setem profilů BI SET pro instalaci do niky

- pohodlné otevírání dovnitř i ven
- standardní výška 2 000 mm
- stranově univerzální instalace a pohodlná údržba díky speciálnímu ošetření skla

8 mm ESG Bezpečnostní sklo
Transparent

Barva profilu
Brillant / Černý elox

- Chromované kování umožňuje snadné otevírání dveří směrem dovnitř i ven
- Elegantní design chromovaného madla

BI PF2 (jednokřídlé sprchové dveře)

typ	objednací číslo	instalační rozměr (y)	výška (h)	šířka dveří (c)	šířka bočku (s)	profil	výplň	způsob dodání	CENA bez DPH
BI PF2/800	BI PF2 08020 VPE	782–807	2019*	487	240	brillant	transparent	O	9 890 Kč
BI PF2/800	BI PF2 08020 NPE					černý elox	transparent	O	10 090 Kč
BI PF2/900	BI PF2 09020 VPE	882–907	2019*	587	240	brillant	transparent	O	10 290 Kč
BI PF2/900	BI PF2 09020 NPE					černý elox	transparent	O	10 490 Kč
BI PF2/1000	BI PF2 10020 VPE	982–1007	2019*	587	340	brillant	transparent	O	10 690 Kč
BI PF2/1000	BI PF2 10020 NPE					černý elox	transparent	O	10 890 Kč
BI PF2/1200	BI PF2 12020 VPE	1182–1207	2019*	637	490	brillant	transparent	O	11 490 Kč
BI PF2/1200	BI PF2 12020 NPE					černý elox	transparent	O	11 690 Kč
BI SET (set profilů)									
BI SET	BI SET 2000 VE	15–25	2002	–	–	brillant	transparent	O	2 290 Kč
BI SET	BI SET 2000 NE					černý elox	transparent	O	2 490 Kč

h* - výška sprchového koutu včetně kotvících elementů

BI SET (atypické provedení)

typ	šířka (y)	výška (h)	profil	výplň	způsob dodání	CENA bez DPH
BI SET	–	do 2000 mm	brillant	transparent	Z	2 977 Kč
BI SET	–	do 2000 mm	černý elox	transparent	Z	3 237 Kč

instalace do niky	instalační rozměr (Y)
BI PF2/800 + BI SET	775–810
BI PF2/900 + BI SET	875–910
BI PF2/1000 + BI SET	975–1010
BI PF2/1200 + BI SET	1175–1210

BI PF2 + BI SET
jednokřídlé dveře do niky

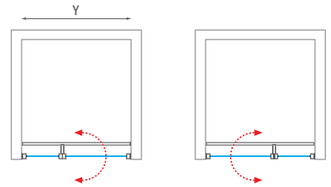

BI SET - set profilů

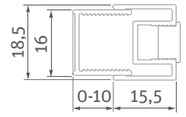

NEW

BI PF2 + BI SET

Elegant Line
klasika v chromu

Dává vám možnost nalézt
inspiraci pro všední dny

Elegant Line

Nové standardní varianty dveří až do 1 500 mm vám umožní využití prostoru ve vaší koupelně na maximum a i díky nim máte před sebou opravdového lídra svého segmentu.

- **závěsy se zdvihovým mechanismem**
- **EASY INSTALL=snadná instalace pevných skel ve třech krocích**
- **kování v povrchové úpravě chrom**

Elegant Line
klasika v chromu

stěnový profil EASY INSTALL
pro snadnou instalaci

RothETC
Easy to Clean glass protection

Roth

Osvědčená řada **Elegant Line** nabízí velmi odolné produkty se spolehlivou kvalitou. Díky bezrámovému provedení však přes použitá 8 a 6 mm bezpečnostní skla působí lehce.

GR2

čtvrtkruhový sprchový kout
s dvoukřídlými otevíracími dveřmi

- elegantní řešení kombinace 8 mm a 6 mm bezpečnostních skel na chromovaných závěsech
- standardní rádius R550

6+8 mm ESG Bezpečnostní sklo
Transparent 02
6 mm dveřní sklo + 8 mm pevné sklo

Barva profilu
Brillant 00

- Designově sladěná madla s chromovou úpravou

- Flexibilní vzpěra pro lepší stabilitu

- Závěsy v povrchové úpravě chrom

GR2 (čtvrtkruhový sprchový kout s dvoukřídlými otevíracími dveřmi)

typ	objednací číslo	instalační rozměr (y)	výška (h)	šířka dveří (c)	šířka bočku (s)	profil	výplň	způsob dodání	CENA bez DPH
GR2/800	131-8000000-00-02	775–795	2017*	455	175–200	brillant	transparent	O	16 305 Kč
GR2/900	131-9000000-00-02	875–895	2017*	500	225–250	brillant	transparent	S	16 739 Kč
GR2/1000	131-1000000-00-02	975–995	2017*	500	325–350	brillant	transparent	O	17 607 Kč

R - standardní rádius R550, h* - výška sprchového koutu včetně kotvících elementů

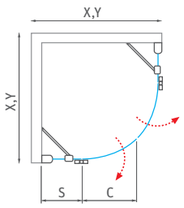

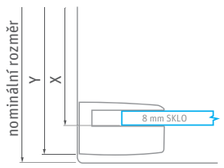

!

Nominální rozměry sprchových zástěn jsou určeny pro INSTALACI NA VANIČKU a montují se vždy s odsazením od kraje vaničky. Při INSTALACI NA DLAŽBU tak hrozí, že rozměr sprchové zástěny bude menší než změřená šířka dlažby. Je třeba se řídit tabulkami rozměrů na stránkách „TECHNICKÉ SPECIFIKACE“ na konci katalogu (str. 204–224).

GR2

Elegant Line
klasika v chromu

stěnový profil EASY INSTALL
pro snadnou instalaci

GDOL1 + GDOP1

čtvercový nebo obdélníkový sprchový kout
s dvoukřídlými otevíracími dveřmi

6+8 mm ESG Bezpečnostní sklo
Transparent 02
6 mm dveřní sklo + 8 mm pevné sklo

Barva profilu
Brillant 00

■ GDOL1 + GDOP1

standardní varianty dveří až do 1 500 mm
pro skvělé využití prostoru vaší koupelny

- EASY INSTALL - snadná instalace pevných skel ve třech krocích
  - připevněte profil ke stěně
  - vložte bezpečnostní sklo a snadno jej upevněte kotvami do stěnového profilu
  - pomocí „click“ systému nasaďte krycí profil

■ EASY INSTALL profil a pevná vzpěra s nastavitelným úhlem zajistí perfektní stabilitu

■ Zdvihový mechanismus pantů, prahové komponenty a těsnění pro dokonalou funkčnost

GDOL1 / GDOP1 (sprchové dveře jednokřídlé)

typ	objednací číslo	instalační rozměr (y)	výška (h)	šířka dveří (c)	šířka bočku (s)	profil	výplň	způsob dodání	CENA bez DPH
GDOL1/800	132-800000L-00-02	775–800	2017*	525	225–250	brillant	transparent	O	11 012 Kč
GDOL1/900	132-900000L-00-02	875–900	2017*	625	225–250	brillant	transparent	S	11 273 Kč
GDOL1/1000	132-100000L-00-02	975–1000	2017*	625	325–350	brillant	transparent	O	11 532 Kč
GDOL1/1100	132-110000L-00-02	1075–1100	2017*	725	325–350	brillant	transparent	O	11 967 Kč
GDOL1/1200	132-120000L-00-02	1175–1200	2017*	725	425–450	brillant	transparent	O	12 401 Kč
GDOL1/1300	132-130000L-00-02	1275–1300	2017*	825	425–450	brillant	transparent	O	13 007 Kč
GDOL1/1400	132-140000L-00-02	1375–1400	2017*	825	525–550	brillant	transparent	O	13 703 Kč
GDOL1/1500	132-150000L-00-02	1475–1500	2017*	925	525–550	brillant	transparent	O	14 743 Kč
GDOP1/800	132-800000P-00-02	775–800	2017*	525	225–250	brillant	transparent	O	11 012 Kč
GDOP1/900	132-900000P-00-02	875–900	2017*	625	225–250	brillant	transparent	S	11 273 Kč
GDOP1/1000	132-100000P-00-02	975–1000	2017*	625	325–350	brillant	transparent	O	11 532 Kč
GDOP1/1100	132-110000P-00-02	1075–1100	2017*	725	325–350	brillant	transparent	O	11 967 Kč
GDOP1/1200	132-120000P-00-02	1175–1200	2017*	725	425–450	brillant	transparent	O	12 401 Kč
GDOP1/1300	132-130000P-00-02	1275–1300	2017*	825	425–450	brillant	transparent	O	13 007 Kč
GDOP1/1400	132-140000P-00-02	1375–1400	2017*	825	525–550	brillant	transparent	O	13 703 Kč
GDOP1/1500	132-150000P-00-02	1475–1500	2017*	925	525–550	brillant	transparent	O	14 743 Kč

h* - výška sprchového koutu včetně kotvících elementů

■ GDOL1 + GDOP1

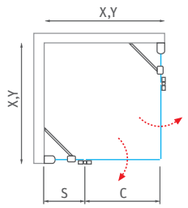

■ GDOL1

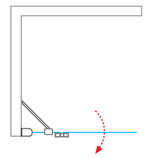

■ GDOP1

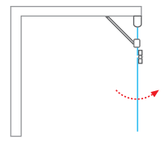

GDOL1 / GDOP1 (atypické provedení)

typ	šířka (y)	výška (h)	profil	výplň	způsob dodání	CENA bez DPH
GDOL1 / GDOP1	do 1500 mm	do 2000 mm	brillant	transparent	Z	14 743 Kč
GDOL1 / GDOP1	do 1500 mm	do 2000 mm	brillant	chinchilla	Z	16 217 Kč
GDOL1 / GDOP1	do 1500 mm	do 2000 mm	brillant	rauch	Z	16 217 Kč
GDOL1 / GDOP1	do 1500 mm	do 2000 mm	brillant	satinato	Z	17 692 Kč

! Nominální rozměry sprchových zástěn jsou určeny pro INSTALACI NA VANIČKU a montují se vždy s odsazením od kraje vaničky. Při INSTALACI NA DLAŽBU tak hrozí, že rozměr sprchové zástěny bude menší než změřená šířka dlažby. Je třeba se řídit tabulkami rozměrů na stránkách „TECHNICKÉ SPECIFIKACE“ na konci katalogu (str. 204–224).

Elegant Line
klasika v chromu

stěnový profil EASY INSTALL
pro snadnou instalaci

■ GDOL1 + GBP

GDOL1 + GBP
GDOP1 + GBL

čtvercový nebo obdélníkový sprchový kout s jednokřídlými otevíracími dveřmi a boční stěnou

- až 48 výsledných variant koutu
- panty se zdvihovým mechanismem
- povrchová úprava skla RothETC k usnadnění údržby

6+8 mm ESG Bezpečnostní sklo
Transparent 02
6 mm dveřní sklo + 8 mm pevné sklo

Barva profilu
Brillant 00

GBL / GBP (boční stěny k GDOP1 a GDOL1)

typ	objednací číslo	instalační rozměr (y)	výška (h)	šířka dveří (c)	profil	výplň	způsob dodání	CENA bez DPH
GBL/800	133-800000L-00-02	775–800	2017*	–	brillant	transparent	O	6 326 Kč
GBL/900	133-900000L-00-02	875–900	2017*	–	brillant	transparent	S	6 673 Kč
GBL/1000	133-100000L-00-02	975–1000	2017*	–	brillant	transparent	O	7 107 Kč
GBP/800	133-800000P-00-02	775–800	2017*	–	brillant	transparent	O	6 326 Kč
GBP/900	133-900000P-00-02	875–900	2017*	–	brillant	transparent	S	6 673 Kč
GBP/1000	133-100000P-00-02	975–1000	2017*	–	brillant	transparent	O	7 107 Kč

h* - výška sprchového koutu včetně kotvících elementů

GBL / GBP (atypické provedení)

typ	šířka (y)	výška (h)	profil	výplň	způsob dodání	CENA bez DPH
GBL / GBP	do 1500 mm	do 2000 mm	brillant	transparent	Z	9 239 Kč
GBL / GBP	do 1500 mm	do 2000 mm	brillant	chinchilla	Z	9 950 Kč
GBL / GBP	do 1500 mm	do 2000 mm	brillant	rauch	Z	9 950 Kč
GBL / GBP	do 1500 mm	do 2000 mm	brillant	satinato	Z	10 661 Kč

■ GDOL1 + GBP

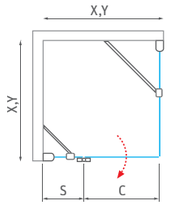

■ GBL + GDOP1

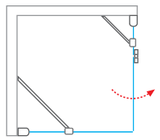

■ GBP

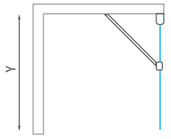

■ GBL

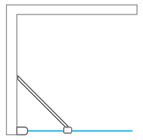

Nominální rozměry sprchových zástěn jsou určeny pro INSTALACI NA VANIČKU a montují se vždy s odsazením od kraje vaničky. Při INSTALACI NA DLAŽBU tak hrozí, že rozměr sprchové zástěny bude menší než změřená šířka dlažby. Je třeba se řídit tabulkami rozměrů na stránkách „TECHNICKÉ SPECIFIKACE“ na konci katalogu (str. 204–224).

standardní varianty dveří až do 1 500 mm
pro skvělé využití prostoru vaší koupelny

■ GDNL1

GDNL1 / GDNP1

jednokřídlé sprchové dveře s pevnou částí pro instalaci do niky

- velká nabídka standardních rozměrů dveří
- povrchová úprava skla RothETC k usnadnění údržby
- snadná instalace díky EASY INSTALL profilu

6+8 mm ESG Bezpečnostní sklo
Transparent 02
6 mm dveřní sklo + 8 mm pevné sklo

Barva profilu
Brillant 00

GDNL1 / GDNP1 (jednokřídlé sprchové dveře do niky)

typ	objednací číslo	instalační rozměr (y)	výška (h)	šířka dveří (c)	šířka bočku (s)	profil	výplň	způsob dodání	CENA bez DPH
GDNL1/800	134-800000L-00-02	780–820	2017*	510	225–250	brillant	transparent	O	11 273 Kč
GDNL1/900	134-900000L-00-02	880–920	2017*	610	225–250	brillant	transparent	O	11 532 Kč
GDNL1/1000	134-100000L-00-02	980–1020	2017*	610	325–350	brillant	transparent	O	11 793 Kč
GDNL1/1100	134-110000L-00-02	1080–1120	2017*	710	325–350	brillant	transparent	O	12 921 Kč
GDNL1/1200	134-120000L-00-02	1180–1220	2017*	710	425–450	brillant	transparent	O	13 528 Kč
GDNL1/1300	134-130000L-00-02	1280–1320	2017*	810	425–450	brillant	transparent	O	15 611 Kč
GDNL1/1400	134-140000L-00-02	1380–1420	2017*	810	525–550	brillant	transparent	O	15 872 Kč
GDNL1/1500	134-150000L-00-02	1480–1520	2017*	910	525–550	brillant	transparent	O	16 132 Kč
GDNP1/800	134-800000P-00-02	780–820	2017*	510	225–250	brillant	transparent	O	11 273 Kč
GDNP1/900	134-900000P-00-02	880–920	2017*	610	225–250	brillant	transparent	O	11 532 Kč
GDNP1/1000	134-100000P-00-02	980–1020	2017*	610	325–350	brillant	transparent	O	11 793 Kč
GDNP1/1100	134-110000P-00-02	1080–1120	2017*	710	325–350	brillant	transparent	O	12 921 Kč
GDNP1/1200	134-120000P-00-02	1180–1220	2017*	710	425–450	brillant	transparent	O	13 528 Kč
GDNP1/1300	134-130000P-00-02	1280–1320	2017*	810	425–450	brillant	transparent	O	15 611 Kč
GDNP1/1400	134-140000P-00-02	1380–1420	2017*	810	525–550	brillant	transparent	O	15 872 Kč
GDNP1/1500	134-150000P-00-02	1480–1520	2017*	910	525–550	brillant	transparent	O	16 132 Kč

h* - výška sprchového koutu včetně kotvících elementů

■ GDNL1

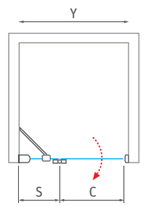

■ GDNP1

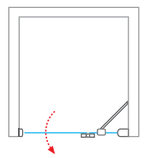

GDNL1 / GDNP1 (atypické provedení)

typ	šířka (y)	výška (h)	profil	výplň	způsob dodání	CENA bez DPH
GDNL1 / GDNP1	do 1500 mm	do 2000 mm	brillant	transparent	Z	16 132 Kč
GDNL1 / GDNP1	do 1500 mm	do 2000 mm	brillant	chinchilla	Z	17 745 Kč
GDNL1 / GDNP1	do 1500 mm	do 2000 mm	brillant	rauch	Z	17 745 Kč
GDNL1 / GDNP1	do 1500 mm	do 2000 mm	brillant	satinato	Z	19 358 Kč

Nominální rozměry sprchových zástěn jsou určeny pro INSTALACI NA VANIČKU a montují se vždy s odsazením od kraje vaničky. Při INSTALACI NA DLAŽBU tak hrozí, že rozměr sprchové zástěny bude menší než změřená šířka dlažby. Je třeba se řídit tabulkami rozměrů na stránkách „TECHNICKÉ SPECIFIKACE“ na konci katalogu (str. 204–224).

Elegant Line
klasika v chromu

stěnový profil EASY INSTALL
pro snadnou instalaci

standardní varianty dveří až do 1 500 mm
pro skvělé využití prostoru vaší koupelny

GDN2

GDN2

dvoukřídlé sprchové dveře pro instalaci do niky nebo ke kombinaci s boční stěnou UB

- panty se zdvihovým mechanismem
- povrchová úprava skla RothETC k usnadnění údržby

6+8 mm ESG Bezpečnostní sklo
Transparent 02
6 mm dveřní sklo + 8 mm pevné sklo

Barva profilu
Brillant 00

GDN2 + UB

UB

boční stěna ke kombinaci se sprchovými dveřmi GDN2 nebo TDN2

- povrchová úprava skla RothETC k usnadnění údržby
- snadná instalace díky EASY INSTALL profilu
- možnost vytvoření sprchového koutu ve tvaru "U" kombinací dveří a dvou stěn

6 mm ESG Bezpečnostní sklo
Transparent 02

Barva profilu
Brillant 00 / Stříbro (Elox) 01

GDN2 (sprchové dveře dvoukřídlé)

typ	objednací číslo	instalační rozměr (y)	výška (h)	šířka dveří (c)	šířka bočku (s)	profil	výplň	způsob dodání	CENA bez DPH
GDN2/1100	138-1100000-00-02	1060–1110	2017*	355	175–200	brillant	transparent	0	19 950 Kč
GDN2/1200	138-1200000-00-02	1160–1210	2017*	405	175–200	brillant	transparent	0	20 817 Kč
GDN2/1300	138-1300000-00-02	1260–1310	2017*	405	225–250	brillant	transparent	0	21 686 Kč
GDN2/1400	138-1400000-00-02	1360–1410	2017*	505	175–200	brillant	transparent	0	22 553 Kč
GDN2/1500	138-1500000-00-02	1460–1510	2017*	505	225–250	brillant	transparent	0	23 942 Kč

h* - výška sprchového koutu včetně kotvících elementů

GDN2 (atypické provedení)

typ	šířka (y)	výška (h)	profil	výplň	způsob dodání	CENA bez DPH
GDN2	do 1500 mm	do 2000 mm	brillant	transparent	Z	23 942 Kč
GDN2	do 1500 mm	do 2000 mm	brillant	chinchilla	Z	26 336 Kč
GDN2	do 1500 mm	do 2000 mm	brillant	rauch	Z	26 336 Kč
GDN2	do 1500 mm	do 2000 mm	brillant	satinato	Z	28 730 Kč
GDN2*	od 1501 do 2000 mm	do 2000 mm	brillant	transparent	Z	31 125 Kč
GDN2*	od 1501 do 2000 mm	do 2000 mm	brillant	chinchilla	Z	33 519 Kč
GDN2*	od 1501 do 2000 mm	do 2000 mm	brillant	rauch	Z	33 519 Kč
GDN2*	od 1501 do 2000 mm	do 2000 mm	brillant	satinato	Z	35 913 Kč

GDN2

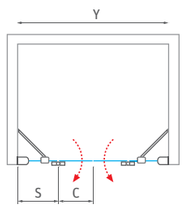

* GDN2 jako atyp do 2 000 mm pouze k instalaci do niky. V kombinaci s pevnou stěnou UB jen do rozměru 1 500 mm.

Nominální rozměry sprchových zástěn jsou určeny pro INSTALACI NA VANIČKU a montují se vždy s odsazením od kraje vaničky. Při INSTALACI NA DLAŽBU tak hrozí, že rozměr sprchové zástěny bude menší než změřená šířka dlažby. Je třeba se řídit tabulkami rozměrů na stránkách „TECHNICKÉ SPECIFIKACE“ na konci katalogu (str. 204–224).

UB (boční stěna ke kombinaci s dveřmi GDN2 nebo TDN2)

typ	objednací číslo	instalační rozměr (y)	výška (h)	šířka dveří (c)	profil	výplň	způsob dodání	CENA bez DPH
UB/800	729-8000000-00-02	775–810	2025*	–	brillant	transparent	0	9 016 Kč
UB/800**	729-8000000-01-02	775–810	2025*	–	stříbro	transparent	0	8 235 Kč
UB/900	729-9000000-00-02	875–910	2025*	–	brillant	transparent	0	9 190 Kč
UB/900**	729-9000000-01-02	875–910	2025*	–	stříbro	transparent	0	8 496 Kč
UB/1000	729-1000000-00-02	975–1010	2025*	–	brillant	transparent	0	9 623 Kč
UB/1000**	729-1000000-01-02	975–1010	2025*	–	stříbro	transparent	0	8 756 Kč

h* - výška sprchového koutu včetně kotvících elementů / ** - varianty se stříbrným profilem vhodné ke kombinaci s dveřmi TDN2

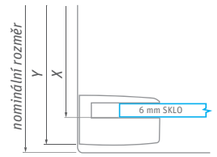

UB (atypické provedení)

typ	šířka (y)	výška (h)	profil	výplň	způsob dodání	CENA bez DPH
UB	do 1200 mm	do 2000 mm	stříbro / brillant	transparent	Z	12 510 Kč
UB	do 1200 mm	do 2000 mm	stříbro / brillant	chinchilla	Z	13 472 Kč
UB	do 1200 mm	do 2000 mm	stříbro / brillant	rauch	Z	13 472 Kč
UB	do 1200 mm	do 2000 mm	stříbro / brillant	satinato	Z	14 435 Kč

GDN2 + UB

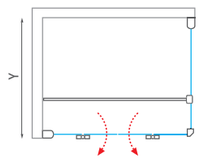

UB + GDN2

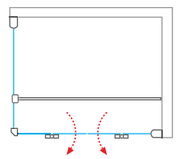

Nominální rozměry sprchových zástěn jsou určeny pro INSTALACI NA VANIČKU a montují se vždy s odsazením od kraje vaničky. Při INSTALACI NA DLAŽBU tak hrozí, že rozměr sprchové zástěny bude menší než změřená šířka dlažby. Je třeba se řídit tabulkami rozměrů na stránkách „TECHNICKÉ SPECIFIKACE“ na konci katalogu (str. 204–224).

ČTVRTKRUH ROH NIKA WALK-IN

Tower Line

Právě v této sérii najdete řešení pro každou situaci v místě vaší každodenní relaxace

Otevírání pomocí speciálního zdvihového mechanismu dovnitř i ven v kombinaci s vysoce kvalitními profily ve 2 variantách povrchových úprav, si najde příznivce právě tam, kde je třeba variabilně řešit prostor a využít každého volného místa.

- **snadný vstup prostřednictvím otevíratelných dveří a to jak dovnitř, tak ven**
- **univerzální provedení levé / pravé**
- **kvalitní zdvihový mechanismus je základní podmínkou kvalitního otevírání dveří, dostatečné těsnosti a životnosti sprchového koutu**

Tower Line
můžete se spolehnout

osvědčený vačkový
systém otevírání

RothETC
Easy to Clean glass protection

Otevírání pomocí speciálního zdvihového mechanismu dovnitř i ven v kombinaci s vysoce kvalitními profily ve dvou variantách povrchových úprav - to je série **Tower Line**.

TR1

čtvrtkruhový sprchový kout
s dvoukřídlými otevíracími dveřmi

- pohodlný vstup prostřednictvím oboustranného otevírání dovnitř i ven
- standardní výška 2000 mm
- kvalitní těsnící prvky a snadná údržba

6 mm ESG Bezpečnostní sklo
Transparent 02

Barva profilu
Brillant 00 / Stříbro (Elox) 01

- Magnetické těsnění bezpečně uzavře kout

- Prahová lišta a spodní těsnění dveří

- Ergonomické madlo z masivního hliníku

TR1 (čtvrtkruhový sprchový kout s dvoukřídlými otevíracími dveřmi)

typ	objednací číslo	instalační rozměr (y)	výška (h)	šířka dveří (c)	šířka bočku (s)	profil	výplň	způsob dodání	CENA bez DPH
TR1/900	722-9000000-00-02	870–890	2012*	660	–	brillant	transparent	S	15 003 Kč
TR1/900	722-9000000-01-02	870–890	2012*	660	–	stříbro	transparent	S	14 136 Kč
TR1/1000	722-1000000-00-02	970–990	2012*	760	–	brillant	transparent	O	16 132 Kč
TR1/1000	722-1000000-01-02	970–990	2012*	760	–	stříbro	transparent	O	15 264 Kč

R - standardní rádius R550, h* - výška sprchového koutu včetně kotvících elementů

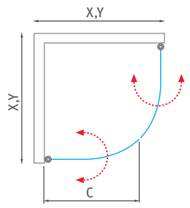

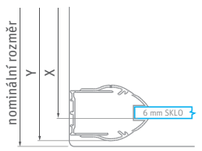

Nominální rozměry sprchových zástěn jsou určeny pro INSTALACI NA VANIČKU a montují se vždy s odsazením od kraje vaničky. Při INSTALACI NA DLAŽBU tak hrozí, že rozměr sprchové zástěny bude menší než změřená šířka dlažby. Je třeba se řídit tabulkami rozměrů na stránkách „TECHNICKÉ SPECIFIKACE“ na konci katalogu (str. 204–224).

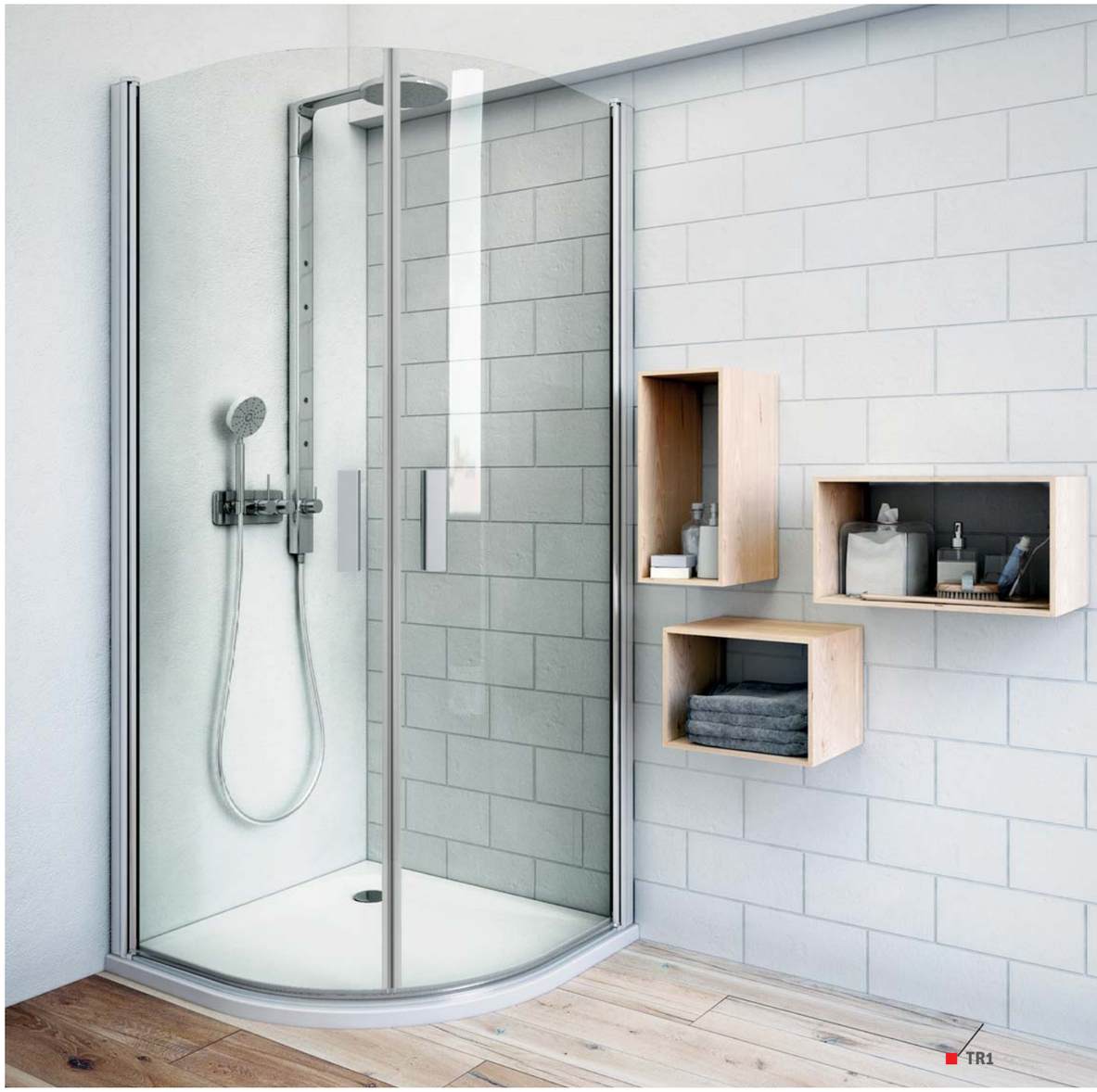

Tower Line
můžete se spolehnout

TR2 a TR2 Light

čtvrtkruhový sprchový kout
s dvoukřídlými otevíracími dveřmi s pevnou částí

6 mm ESG Bezpečnostní sklo
Transparent 02

Barva profilu
Brillant 00 / Stříbro (Elox) 01

■ TR2

osvědčený vačkový systém otevírání

snadná údržba díky minimu profilů

- pohodlný vstup prostřednictvím oboustranného otevírání dovnitř i ven
- standardní výška 2 000 mm
- kvalitní těsnící prvky a snadná údržba

■ Vzpěra pevné části a vačkový profil

■ Odlehčená verze využívá odlišnou sestavu profilů a madla dveří - **TR2 Light**

TR2 (čtvrtkruhový sprchový kout s dvoukřídlými otevíracími dveřmi)

typ	objednací číslo	instalační rozměr (y)	výška (h)	šířka dveří (c)	šířka bočku (s)	profil	výplň	způsob dodání	CENA bez DPH
TR2/800	723-8000000-00-02	770–790	2019*	420	195–220	brillant	transparent	O	19 083 Kč
TR2/800	723-8000000-01-02	770–790	2019*	420	195–220	stříbro	transparent	O	17 000 Kč
TR2/900	723-9000000-00-02	870–890	2019*	420	295–320	brillant	transparent	S	19 342 Kč
TR2/900	723-9000000-01-02	870–890	2019*	420	295–320	stříbro	transparent	S	17 433 Kč
TR2/1000	723-1000000-00-02	970–990	2019*	420	395–420	brillant	transparent	O	20 298 Kč
TR2/1000	723-1000000-01-02	970–990	2019*	420	395–420	stříbro	transparent	O	18 388 Kč

R - standardní rádius R550, h* - výška sprchového koutu včetně kotvících elementů

TR2 Light (čtvrtkruhový sprchový kout s dvoukřídlými otevíracími dveřmi)

typ	objednací číslo	instalační rozměr (y)	výška (h)	šířka dveří (c)	šířka bočku (s)	profil	výplň	způsob dodání	CENA bez DPH
TR2 LIGHT 900	738-9000000-00-02	870-890	2017*	420	300-320	brillant	transparent	S	15 698 Kč

R - standardní rádius R550, h* - výška sprchového koutu včetně kotvících elementů

■ **TR2**

■ **TR2 Light**

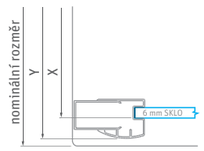

■ **TR2 i TR2 Light**

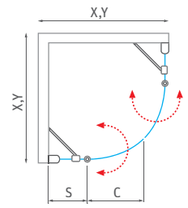

! Nominální rozměry sprchových zástěn jsou určeny pro INSTALACI NA VANIČKU a montují se vždy s odsazením od kraje vaničky. Při INSTALACI NA DLAŽBU tak hrozí, že rozměr sprchové zástěny bude menší než změřená šířka dlažby. Je třeba se řídit tabulkami rozměrů na stránkách „TECHNICKÉ SPECIFIKACE“ na konci katalogu (str. 204–224).

Tower Line
můžete se spolehnout

osvědčený vačkový systém otevírání

snadná údržba díky minimu profilů

TDO1 + TDO1

čtvercový nebo obdélníkový sprchový kout s dvoukřídlými otevíracími dveřmi s pevnou částí

6 mm ESG Bezpečnostní sklo
Transparent 02

Barva profilu
Brillant 00 / Stříbro (Elox) 01

- kvalitní zdvihový mechanismus pro pohodlné otevírání dovnitř i ven
- standardní výška 2 000 mm
- perfektní těsnost a dlouhá životnost

- Nastavitelná vzpěra pro bezpečnou stabilitu dveří

- Hliníkové madlo s moderním designem

- Vačkový profil s prahovou lištou a spodním těsněním

TDO1 (sprchové dveře jednokřídlé)

typ	objednací číslo	instalační rozměr (y)	výška (h)	šířka dveří (c)	šířka bočku (s)	profil	výplň	způsob dodání	CENA bez DPH
TDO1/800	724-8000000-00-02	775–790	2019*	450	295–320	brillant	transparent	S	8 395 Kč
TDO1/800	724-8000000-01-02	775–790	2019*	450	295–320	stříbro	transparent	O	7 541 Kč
TDO1/900	724-9000000-00-02	875–890	2019*	550	295–320	brillant	transparent	S	8 532 Kč
TDO1/900	724-9000000-01-02	875–890	2019*	550	295–320	stříbro	transparent	S	7 975 Kč
TDO1/1000	724-1000000-00-02	975–990	2019*	650	295–320	brillant	transparent	S	8 756 Kč
TDO1/1000	724-1000000-01-02	975–990	2019*	650	295–320	stříbro	transparent	S	8 322 Kč
TDO1/1100	724-1100000-00-02	1075–1090	2019*	650	395–420	brillant	transparent	O	9 190 Kč
TDO1/1100	724-1100000-01-02	1075–1090	2019*	650	395–420	stříbro	transparent	O	8 756 Kč
TDO1/1200	724-1200000-00-02	1175–1190	2019*	750	395–420	brillant	transparent	S	9 623 Kč
TDO1/1200	724-1200000-01-02	1175–1190	2019*	750	395–420	stříbro	transparent	O	9 190 Kč

h* - výška sprchového koutu včetně kotvících elementů

- **TDO1 + TDO1**

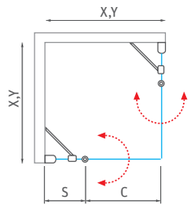

- **TDO1** - univerzální levé a pravé provedení

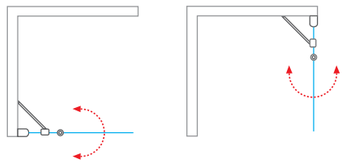

TDO1 (atypické provedení)

typ	šířka (y)	výška (h)	profil	výplň	způsob dodání	CENA bez DPH
TDO1	do 1200 mm	do 2000 mm	stříbro / brillant	transparent	Z	12 510 Kč
TDO1	do 1200 mm	do 2000 mm	stříbro / brillant	intimglass*	Z	16 010 Kč
TDO1	do 1200 mm	do 2000 mm	stříbro / brillant	chinchilla*	Z	13 472 Kč
TDO1	do 1200 mm	do 2000 mm	stříbro / brillant	rauch	Z	13 472 Kč
TDO1	do 1200 mm	do 2000 mm	stříbro / brillant	satinato*	Z	14 435 Kč

* v provedení INTIMGLASS, CHINCHILLA, a SATINATO je nutno rozlišovat LEVÉ a PRAVÉ provedení

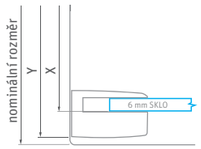

! Nominální rozměry sprchových zástěn jsou určeny pro INSTALACI NA VANIČKU a montují se vždy s odsazením od kraje vaničky. Při INSTALACI NA DLAŽBU tak hrozí, že rozměr sprchové zástěny bude menší než změřená šířka dlažby. Je třeba se řídit tabulkami rozměrů na stránkách „TECHNICKÉ SPECIFIKACE“ na konci katalogu (str. 204–224).

- **TDO1 + TDO1**

Tower Line
můžete se spolehnout

osvědčený vačkový systém otevírání

snadná údržba díky minimu profilů

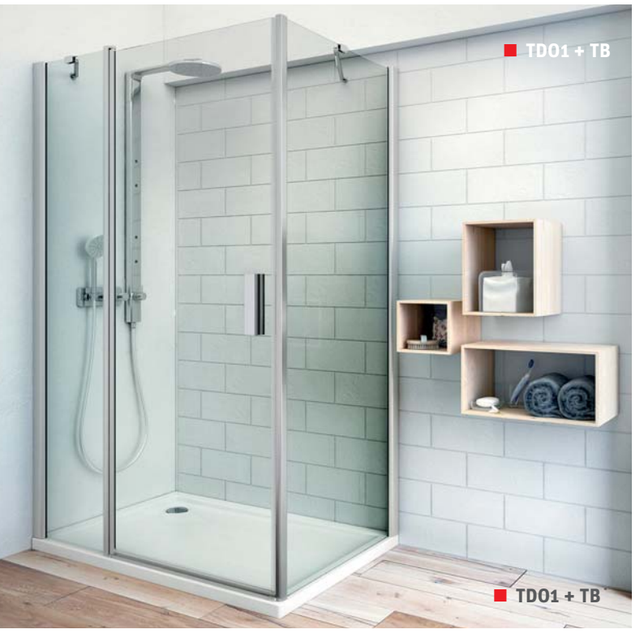

TB

boční stěna ke kombinaci s jednokřídlými otevíracími dveřmi TDO1 nebo TCO1

- čtvercové nebo obdélníkové řešení
- obrovské množství výsledných kombinací podle rozměru, profilu, výplně a dveří
- kvalitní vzpěra a těsnící komponenty pro dlouhou životnost

6 mm ESG Bezpečnostní sklo
Transparent 02 / Intimglass 20

Barva profilu
Brillant 00 / Stříbro (Elox) 01

TBL / TBP

boční stěna TB ke kombinaci s jednokřídlými dveřmi TDO1 nebo TCO1 se sklem INTIMGLASS

- v provedení Intimglass je nutné rozlišovat levé a pravé provedení

Rohový profil s magnetickým zavíráním

TB (boční stěna k TDO1 nebo TCO1)

typ	objednací číslo	instalační rozměr (y)	výška (h)	šířka dveří (c)	profil	výplň	způsob dodání	CENA bez DPH
TB/700	725-7000000-00-02	675–690	2008*	–	brillant	transparent	O	6 412 Kč
TB/700	725-7000000-01-02	675–690	2008*	–	stříbro	transparent	O	6 153 Kč
TB/750	725-7500000-00-02	725–740	2008*	–	brillant	transparent	O	6 500 Kč
TB/750	725-7500000-01-02	725–740	2008*	–	stříbro	transparent	O	6 412 Kč
TB/800	725-8000000-00-02	775–790	2008*	–	brillant	transparent	S	6 587 Kč
TB/800	725-8000000-01-02	775–790	2008*	–	stříbro	transparent	S	6 412 Kč
TB/900	725-9000000-00-02	875–890	2008*	–	brillant	transparent	S	7 020 Kč
TB/900	725-9000000-01-02	875–890	2008*	–	stříbro	transparent	S	6 673 Kč
TB/1000	725-1000000-00-02	975–990	2008*	–	brillant	transparent	S	7 454 Kč
TB/1000	725-1000000-01-02	975–990	2008*	–	stříbro	transparent	S	7 107 Kč

h* - výška sprchového koutu včetně kotvících elementů

TB (atypické provedení)

typ	šířka (y)	výška (h)	profil	výplň	způsob dodání	CENA bez DPH
TB	do 1200 mm	do 2000 mm	stříbro / brillant	transparent	Z	9 690 Kč
TB	do 1200 mm	do 2000 mm	stříbro / brillant	intimglass*	Z	13 190 Kč
TB	do 1200 mm	do 2000 mm	stříbro / brillant	chinchilla*	Z	10 436 Kč
TB	do 1200 mm	do 2000 mm	stříbro / brillant	rauch	Z	10 436 Kč
TB	do 1200 mm	do 2000 mm	stříbro / brillant	satinato*	Z	11 181 Kč

* v provedení INTIMGLASS, CHINCHILLA, a SATINATO je nutno rozlišovat LEVÉ a PRAVÉ provedení

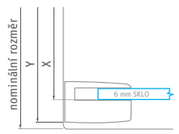

Nominální rozměry sprchových zástěn jsou určeny pro INSTALACI NA VANIČKU a montují se vždy s odsazením od kraje vaničky. Při INSTALACI NA DLAŽBU tak hrozí, že rozměr sprchové zástěny bude menší než změřená šířka dlažby. Je třeba se řídit tabulkami rozměrů na stránkách „TECHNICKÉ SPECIFIKACE“ na konci katalogu (str. 204–224).

TBL / TBP (boční stěna k TDO1 nebo TCO1)

typ	objednací číslo	instalační rozměr (y)	výška (h)	šířka dveří (c)	profil	výplň	způsob dodání	CENA bez DPH
TBL/800	725-800000L-00-20	775–790	2008*	–	brillant	intimglass	O	10 838 Kč
TBL/800	725-800000L-01-20	775–790	2008*	–	stříbro	intimglass	O	10 058 Kč
TBL/900	725-900000L-00-20	875–890	2008*	–	brillant	intimglass	O	11 012 Kč
TBL/900	725-900000L-01-20	875–890	2008*	–	stříbro	intimglass	O	10 231 Kč
TBL/1000	725-100000L-00-20	975–990	2008*	–	brillant	intimglass	O	11 359 Kč
TBL/1000	725-100000L-01-20	975–990	2008*	–	stříbro	intimglass	O	10 578 Kč
TBP/800	725-800000P-00-20	775–790	2008*	–	brillant	intimglass	O	10 838 Kč
TBP/800	725-800000P-01-20	775–790	2008*	–	stříbro	intimglass	O	10 058 Kč
TBP/900	725-900000P-00-20	875–890	2008*	–	brillant	intimglass	O	11 012 Kč
TBP/900	725-900000P-01-20	875–890	2008*	–	stříbro	intimglass	O	10 231 Kč
TBP/1000	725-100000P-00-20	975–990	2008*	–	brillant	intimglass	O	11 359 Kč
TBP/1000	725-100000P-01-20	975–990	2008*	–	stříbro	intimglass	O	10 578 Kč

h* - výška sprchového koutu včetně kotvících elementů / * v provedení INTIMGLASS je nutno rozlišovat LEVÉ a PRAVÉ provedení

TBP

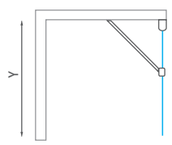

TBL

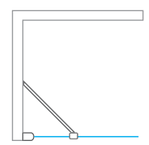

TDO1 + TB

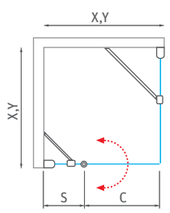

TB + TDO1

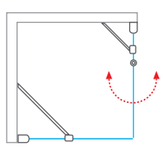

TCO1 + TB

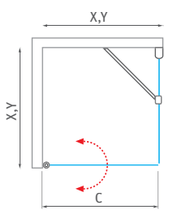

TB + TCO1

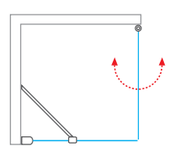

Tower Line
můžete se spolehnout

osvědčený vačkový systém otevírání

snadná údržba díky minimu profilů

TCO1 + TCO1

TCO1 + TCO1

čtvercový nebo obdélníkový sprchový kout s dvoukřídlými otevíracími dveřmi

- vyberte si z velkého množství variant dveří nebo kombinujte dveře se stěnou TB
- standardní výška 2 000 mm
- kvalitní zdvihový mechanismus pro pohodlné otevírání dovnitř i ven

6 mm ESG Bezpečnostní sklo
Transparent 02 / Intimglass 20

Barva profilu
Brillant 00 / Stříbro (Elox) 01

TCO1 + TCO1

Vačkový profil s kvalitním zdvihovým mechanismem

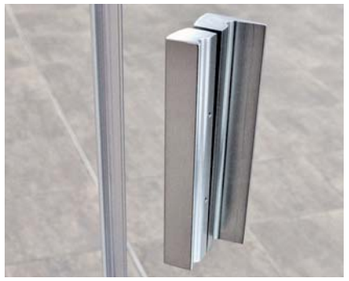
Madlo vyrobené s přesností a důrazem na detail

Prahové komponenty, vačka a spodní těsnění

TCO1 (sprchové dveře jednokřídlé)

typ	objednací číslo	instalační rozměr (y)	výška (h)	šířka dveří (c)	profil	výplň	způsob dodání	CENA bez DPH
TCO1/800	727-8000000-00-02	775–795	2012*	710	brillant	transparent	S	7 975 Kč
TCO1/800	727-8000000-00-20	775–795	2012*	710	brillant	intimglass	O	10 925 Kč
TCO1/800	727-8000000-01-02	775–795	2012*	710	stříbro	transparent	O	7 541 Kč
TCO1/800	727-8000000-01-20	775–795	2012*	710	stříbro	intimglass	O	10 752 Kč
TCO1/900	727-9000000-00-02	875–895	2012*	810	brillant	transparent	S	8 148 Kč
TCO1/900	727-9000000-00-20	875–895	2012*	810	brillant	intimglass	O	11 273 Kč
TCO1/900	727-9000000-01-02	875–895	2012*	810	stříbro	transparent	S	7 975 Kč
TCO1/900	727-9000000-01-20	875–895	2012*	810	stříbro	intimglass	O	11 099 Kč
TCO1/1000	727-1000000-00-02	975–995	2012*	910	brillant	transparent	S	8 756 Kč
TCO1/1000	727-1000000-00-20	975–995	2012*	910	brillant	intimglass	O	12 834 Kč
TCO1/1000	727-1000000-01-02	975–995	2012*	910	stříbro	transparent	S	8 235 Kč
TCO1/1000	727-1000000-01-20	975–995	2012*	910	stříbro	intimglass	O	11 446 Kč
TCO1/1100	727-1100000-00-02	1075–1095	2012*	1010	brillant	transparent	O	9 190 Kč
TCO1/1100	727-1100000-00-20	1075–1095	2012*	1010	brillant	intimglass	O	13 615 Kč
TCO1/1100	727-1100000-01-02	1075–1095	2012*	1010	stříbro	transparent	O	8 756 Kč
TCO1/1100	727-1100000-01-20	1075–1095	2012*	1010	stříbro	intimglass	O	12 574 Kč
TCO1/1200	727-1200000-00-02	1175–1195	2012*	1110	brillant	transparent	O	9 623 Kč
TCO1/1200	727-1200000-00-20	1175–1195	2012*	1110	brillant	intimglass	O	14 309 Kč
TCO1/1200	727-1200000-01-02	1175–1195	2012*	1110	stříbro	transparent	O	9 277 Kč
TCO1/1200	727-1200000-01-20	1175–1195	2012*	1110	stříbro	intimglass	O	13 876 Kč

h* - výška sprchového koutu včetně kotvících elementů

RothETC
Easycleaan glass protection

TCO1 + TCO1

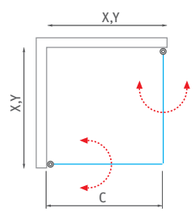

TCO1 (atypické provedení)

typ	šířka (y)	výška (h)	profil	výplň	způsob dodání	CENA bez DPH
TCO1	do 1200 mm	do 2000 mm	stříbro / brillant	transparent	Z	12 510 Kč
TCO1	do 1200 mm	do 2000 mm	stříbro / brillant	intimglass	Z	16 010 Kč
TCO1	do 1200 mm	do 2000 mm	stříbro / brillant	chinchilla	Z	13 472 Kč
TCO1	do 1200 mm	do 2000 mm	stříbro / brillant	rauch	Z	13 472 Kč
TCO1	do 1200 mm	do 2000 mm	stříbro / brillant	satinato	Z	14 435 Kč

TCO1 - univerzální levé a pravé provedení

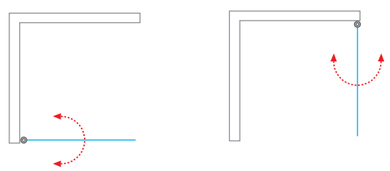

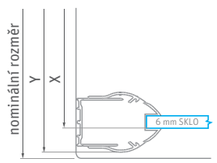

Nominální rozměry sprchových zástěn jsou určeny pro INSTALACI NA VANIČKU a montují se vždy s odsazením od kraje vaničky. Při INSTALACI NA DLAŽBU tak hrozí, že rozměr sprchové zástěny bude menší než změřená šířka dlažby. Je třeba se řídit tabulkami rozměrů na stránkách „TECHNICKÉ SPECIFIKACE“ na konci katalogu (str. 204–224).

Tower Line
můžete se spolehnout

snadná údržba
díky minimu profilů

TBD + TDO1

TBD

univerzální boček pro instalaci dveří TDO1 nebo TCO1 do niky

- variabilní řešení pro snadné vytvoření sprchových dveří do vaší niky
- sestavte si rozměr sprchových dveří v šířce od 955 mm až do 1 905 mm

6 mm ESG Bezpečnostní sklo
Transparent 02

Barva profilu
Brillant 00

TBD + TCO1

Navolte si rozměr sprchového koutu podle svého přání. Zakoupením tohoto variabilního bočku vytvoříte ze standardních dveří TDO1 nebo TCO1 opravdu perfektní dveře do niky...

- Kvalitní zdvihový mechanismus pro snadné otevírání

TBD (univerzální boček k TDO1 nebo TCO1)

typ	objednací číslo	instalační rozměr (y)	výška (h)	profil	výplň	způsob dodání	CENA bez DPH
TBD/240	744-0180000-00-02	212–237	2008*	brillant	transparent	0	3 983 Kč
TBD/440	744-0380000-00-02	412–437	2008*	brillant	transparent	0	4 591 Kč
TBD/640	744-0580000-00-02	612–637	2008*	brillant	transparent	0	5 632 Kč
TBD/740	744-0680000-00-02	712–737	2008*	brillant	transparent	0	5 979 Kč

h* - výška sprchového koutu včetně kotvících elementů

Flexibilní vzpěra zajistí bezpečnou stabilitu

TBD (atypické provedení)

typ	šířka (y)	výška (h)	profil	výplň	způsob dodání	CENA bez DPH
TBD	do 1000 mm	do 2000 mm	brillant	transparent	Z	7 773 Kč
TBD	do 1000 mm	do 2000 mm	brillant	intimglass*	Z	11 273 Kč
TBD	do 1000 mm	do 2000 mm	brillant	chinchilla	Z	8 371 Kč
TBD	do 1000 mm	do 2000 mm	brillant	rauch	Z	8 371 Kč
TBD	do 1000 mm	do 2000 mm	brillant	satinato	Z	8 969 Kč

* v provedení INTIMGLASS je nutno rozlišovat LEVÉ a PRAVÉ provedení

! Nominální rozměry sprchových zástěn jsou určeny pro INSTALACI NA VANIČKU a montují se vždy s odsazením od kraje vaničky. Při INSTALACI NA DLAŽBU tak hrozí, že rozměr sprchové zástěny bude menší než změřená šířka dlažby. Je třeba se řídit tabulkami rozměrů na stránkách „TECHNICKÉ SPECIFIKACE“ na konci katalogu (str. 204–224).

Y (min–max)			TDO1/800	TDO1/900	TDO1/1000	TDO1/1100	TDO1/1200
			B	B	B	B	B
			743–768	843–868	943–968	1043–1068	1143–1168
TBD/240	A	212–237	955–1005	1055–1105	1155–1205	1255–1305	1355–1405
TBD/440	A	412–437	1155–1205	1255–1305	1355–1405	1455–1505	1555–1605
TBD/640	A	612–637	1355–1405	1455–1505	1555–1605	1655–1705	1755–1805
TBD/740	A	712–737	1455–1505	1555–1605	1655–1705	1755–1805	1855–1905

- **TBD** - univerzální levé a pravé provedení

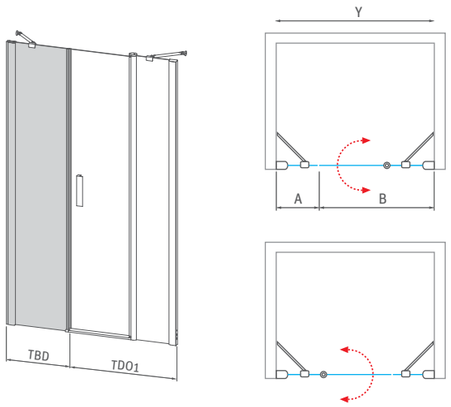

Y (min–max)			TCO1/800	TCO1/900	TCO1/1000	TCO1/1100	TCO1/1200
			B	B	B	B	B
			756–771	856–871	956–971	1056–1071	1156–1171
TBD/240	A	212–237	968–1008	1068–1108	1168–1208	1268–1308	1368–1408
TBD/440	A	412–437	1168–1208	1268–1308	1368–1408	1468–1508	1568–1608
TBD/640	A	612–637	1368–1408	1468–1508	1568–1608	1668–1708	1768–1808
TBD/740	A	712–737	1468–1508	1568–1608	1668–1708	1768–1808	1868–1908

- **TBD** - univerzální levé a pravé provedení

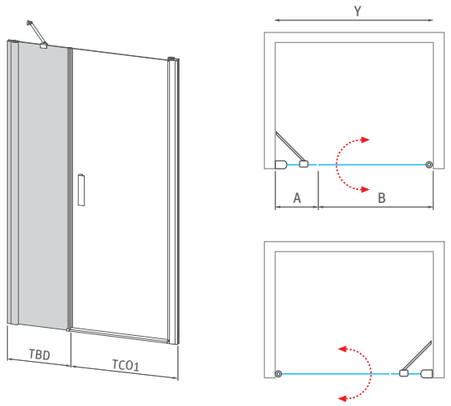

Tower Line
můžete se spolehnout

TZOL1 + TZOP1

čtvercový nebo obdélníkový sprchový kout se skládacími dveřmi a otočným systémem

osvědčený vačkový systém otevírání

6 mm ESG Bezpečnostní sklo
Transparent 02

Barva profilu
Brillant 00

■ TZOL1 + TZOP1

snadná údržba díky minimu profilů

- pohodlný vstup prostřednictvím oboustranného otevírání dovnitř i ven
- možnost složit dveře zcela ke zdi
- kvalitní těsnící prvky a snadná údržba

■ Dveřní panty jsou kvůli údržbě zevnitř zapuštěné

■ Čtvercová sestava **TZOL1 + TZOP1** je pěkná, ale sestavit si můžete libovolnou kombinaci velikostí

TZOP1 / TZOL1 (skládací sprchové dveře s otočným systémem)

typ	objednací číslo	instalační rozměr (y)	výška (h)	šířka dveří (c)	šířka bočku (s)	profil	výplň	způsob dodání	CENA bez DPH
TZOP1/800	737-800000P-00-02	775–795	2012*	470	292–312	brillant	transparent	O	11 446 Kč
TZOP1/900	737-900000P-00-02	875–895	2012*	470	392–412	brillant	transparent	O	11 793 Kč
TZOP1/1000	737-100000P-00-02	975–995	2012*	570	392–412	brillant	transparent	O	12 227 Kč
TZOP1/1100	737-110000P-00-02	1075–1095	2012*	570	492–512	brillant	transparent	O	12 661 Kč
TZOP1/1200	737-120000P-00-02	1175–1195	2012*	670	492–512	brillant	transparent	O	13 007 Kč
TZOL1/800	737-800000L-00-02	775–795	2012*	470	292–312	brillant	transparent	O	11 446 Kč
TZOL1/900	737-900000L-00-02	875–895	2012*	470	392–412	brillant	transparent	O	11 793 Kč
TZOL1/1000	737-100000L-00-02	975–995	2012*	570	392–412	brillant	transparent	O	12 227 Kč
TZOL1/1100	737-110000L-00-02	1075–1095	2012*	570	492–512	brillant	transparent	O	12 661 Kč
TZOL1/1200	737-120000L-00-02	1175–1195	2012*	670	492–512	brillant	transparent	O	13 007 Kč

h* - výška sprchového koutu včetně kotvících elementů

■ TZOP1 + TZOL1

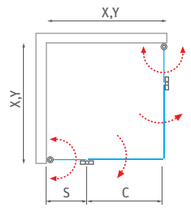

TZOP1 / TZOL1 (atypické provedení)

typ	šířka (y)	výška (h)	profil	výplň	způsob dodání	CENA bez DPH
TZOP1 / TZOL1	do 1200 mm	do 2000 mm	brillant	transparent	Z	16 909 Kč
TZOP1 / TZOL1	do 1200 mm	do 2000 mm	brillant	intimglass	Z	20 409 Kč
TZOP1 / TZOL1	do 1200 mm	do 2000 mm	brillant	rauch	Z	18 210 Kč
TZOP1 / TZOL1	do 1200 mm	do 2000 mm	brillant	satinato	Z	19 511 Kč

■ TZOL1 + TB

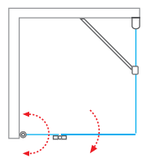

■ TB + TZOP1

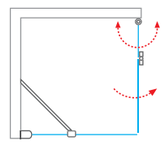

! Nominální rozměry sprchových zástěn jsou určeny pro INSTALACI NA VANIČKU a montují se vždy s odsazením od kraje vaničky. Při INSTALACI NA DLAŽBU tak hrozí, že rozměr sprchové zástěny bude menší než změřená šířka dlažby. Je třeba se řídit tabulkami rozměrů na stránkách „TECHNICKÉ SPECIFIKACE“ na konci katalogu (str. 204–224).

Tower Line
můžete se spolehnout

snadná údržba
díky minimu profilů

osvědčený vačkový
systém otevírání

TZNL1 / TZNP1

sprchové dveře pro instalaci do niky se skládacími částmi a otočným systémem

- možnost složit dveře zcela ke zdi
- kvalitní těsnící prvky a snadná údržba
- povrchová úprava skla RothETC k usnadnění údržby

6 mm ESG Bezpečnostní sklo
Transparent O2

Barva profilu
Brillant OO

TDN1

jednokřídlé sprchové dveře s pevnou částí pro instalaci do niky

- pohodlný vstup díky oboustrannému otevírání dovnitř i ven
- povrchová úprava skla RothETC k usnadnění údržby
- snadná instalace a spolehlivá funkčnost

6 mm ESG Bezpečnostní sklo
Transparent O2

Barva profilu
Brillant OO / Stříbro (Elox) O1

TZNL1 / TZNP1 (skládací sprchové dveře do niky)

typ	objednací číslo	instalační rozměr (y)	výška (h)	šířka dveří (c)	šířka bočku (s)	profil	výplň	způsob dodání	CENA bez DPH
TZNL1/800	739-800000L-00-02	775–810	2012*	470	267–292	brillant	transparent	O	14 136 Kč
TZNL1/900	739-900000L-00-02	875–910	2012*	470	367–392	brillant	transparent	O	14 483 Kč
TZNL1/1000	739-100000L-00-02	975–1010	2012*	570	367–392	brillant	transparent	O	14 917 Kč
TZNL1/1100	739-110000L-00-02	1075–1110	2012*	570	467–492	brillant	transparent	O	15 351 Kč
TZNL1/1200	739-120000L-00-02	1175–1210	2012*	670	467–492	brillant	transparent	O	15 698 Kč
TZNP1/800	739-800000P-00-02	775–810	2012*	470	267–292	brillant	transparent	O	14 136 Kč
TZNP1/900	739-900000P-00-02	875–910	2012*	470	367–392	brillant	transparent	O	14 483 Kč
TZNP1/1000	739-100000P-00-02	975–1010	2012*	570	367–392	brillant	transparent	O	14 917 Kč
TZNP1/1100	739-110000P-00-02	1075–1110	2012*	570	467–492	brillant	transparent	O	15 351 Kč
TZNP1/1200	739-120000P-00-02	1175–1210	2012*	670	467–492	brillant	transparent	O	15 698 Kč

h* - výška sprchového koutu včetně kotvících elementů

TZNL1 / TZNP1 (atypické provedení)

typ	šířka (y)	výška (h)	profil	výplň	způsob dodání	CENA bez DPH
TZNL1 / TZNP1	do 1200 mm	do 2 000 mm	brillant	transparent	Z	20 407 Kč
TZNL1 / TZNP1	do 1200 mm	do 2 000 mm	brillant	chinchilla	Z	21 977 Kč
TZNL1 / TZNP1	do 1200 mm	do 2 000 mm	brillant	rauch	Z	21 977 Kč
TZNL1 / TZNP1	do 1200 mm	do 2 000 mm	brillant	satinato	Z	23 547 Kč

Nominální rozměry sprchových zástěn jsou určeny pro INSTALACI NA VANIČKU a montují se vždy s odsazením od kraje vaničky. Při INSTALACI NA DLAŽBU tak hrozí, že rozměr sprchové zástěny bude menší než změřená šířka dlažby. Je třeba se řídit tabulkami rozměrů na stránkách „TECHNICKÉ SPECIFIKACE“ na konci katalogu (str. 204–224).

RothETC
Easy-to-clean glass protection

■ TZNL1

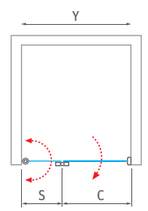

■ TZNP1

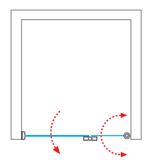

TDN1 (jednokřídlé sprchové dveře do niky)

typ	objednací číslo	instalační rozměr (y)	výška (h)	šířka dveří (c)	šířka bočku (s)	profil	výplň	způsob dodání	CENA bez DPH
TDN1/800	726-8000000-00-02	775–810	2019*	425	295–320	brillant	transparent	O	10 752 Kč
TDN1/800	726-8000000-01-02	775–810	2019*	425	295–320	stříbro	transparent	O	10 144 Kč
TDN1/900	726-9000000-00-02	875–910	2019*	525	295–320	brillant	transparent	S	10 925 Kč
TDN1/900	726-9000000-01-02	875–910	2019*	525	295–320	stříbro	transparent	S	10 317 Kč
TDN1/1000	726-1000000-00-02	975–1010	2019*	625	295–320	brillant	transparent	S	11 099 Kč
TDN1/1000	726-1000000-01-02	975–1010	2019*	625	295–320	stříbro	transparent	S	10 492 Kč
TDN1/1100	726-1100000-00-02	1075–1110	2019*	625	395–420	brillant	transparent	O	11 273 Kč
TDN1/1100	726-1100000-01-02	1075–1110	2019*	625	395–420	stříbro	transparent	O	10 665 Kč
TDN1/1200	726-1200000-00-02	1175–1210	2019*	725	395–420	brillant	transparent	O	11 446 Kč
TDN1/1200	726-1200000-01-02	1175–1210	2019*	725	395–420	stříbro	transparent	O	10 838 Kč

h* - výška sprchového koutu včetně kotvících elementů

■ **TDN1** - univerzální levé a pravé provedení

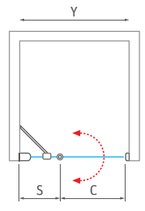

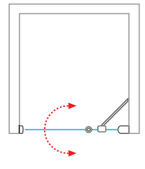

TDN1 (atypické provedení)

typ	šířka (y)	výška (h)	profil	výplň	způsob dodání	CENA bez DPH
TDN1	do 1200 mm	do 2 000 mm	stříbro / brillant	transparent	Z	14 880 Kč
TDN1	do 1200 mm	do 2 000 mm	stříbro / brillant	intimglass*	Z	18 380 Kč
TDN1	do 1200 mm	do 2 000 mm	stříbro / brillant	chinchilla*	Z	16 024 Kč
TDN1	do 1200 mm	do 2 000 mm	stříbro / brillant	rauch	Z	16 024 Kč
TDN1	do 1200 mm	do 2 000 mm	stříbro / brillant	satinato*	Z	17 169 Kč

* v provedení INTIMGLASS, CHINCHILLA, a SATINATO je nutno rozlišovat LEVÉ a PRAVÉ provedení

Nominální rozměry sprchových zástěn jsou určeny pro INSTALACI NA VANIČKU a montují se vždy s odsazením od kraje vaničky. Při INSTALACI NA DLAŽBU tak hrozí, že rozměr sprchové zástěny bude menší než změřená šířka dlažby. Je třeba se řídit tabulkami rozměrů na stránkách „TECHNICKÉ SPECIFIKACE“ na konci katalogu (str. 204–224).

Tower Line
můžete se spolehnout

osvědčený vačkový
systém otevírání

TCN1

jednokřídlé sprchové dveře pro instalaci do niky nebo ke kombinaci s boční stěnou TCB

6 mm ESG Bezpečnostní sklo
Transparent 02 / Intimglass 20

Barva profilu
Brillant 00 / Stříbro (Elox) 01

■ **TCN1 - Intimglass**

snadná údržba
díky minimu profilů

- standardní výška 2 000 mm a velký výběr nabízených variant
- kvalitní zdvihový mechanismus pro pohodlné otevírání dovnitř i ven
- povrchová úprava skla RothETC k usnadnění údržby

■ Horní část sestavy vačkového a stěnového profilu TCN1

TCN1 (jednokřídlé sprchové dveře do niky)

typ	objednací číslo	instalační rozměr (y)	výška (h)	šířka dveří (c)	profil	výplň	způsob dodání	CENA bez DPH
TCN1/800	728-8000000-00-02	775–810	2012*	680	brillant	transparent	S	9 190 Kč
TCN1/800	728-8000000-00-20	775–810	2012*	680	brillant	intimglass	O	11 273 Kč
TCN1/800	728-8000000-01-02	775–810	2012*	680	stříbro	transparent	O	8 756 Kč
TCN1/800	728-8000000-01-20	775–810	2012*	680	stříbro	intimglass	O	10 925 Kč
TCN1/900	728-9000000-00-02	875–910	2012*	780	brillant	transparent	S	9 363 Kč
TCN1/900	728-9000000-00-20	875–910	2012*	780	brillant	intimglass	O	11 619 Kč
TCN1/900	728-9000000-01-02	875–910	2012*	780	stříbro	transparent	S	8 929 Kč
TCN1/900	728-9000000-01-20	875–910	2012*	780	stříbro	intimglass	O	11 273 Kč
TCN1/1000	728-1000000-00-02	975–1010	2012*	880	brillant	transparent	S	9 623 Kč
TCN1/1000	728-1000000-00-20	975–1010	2012*	880	brillant	intimglass	O	12 053 Kč
TCN1/1000	728-1000000-01-02	975–1010	2012*	880	stříbro	transparent	S	9 190 Kč
TCN1/1000	728-1000000-01-20	975–1010	2012*	880	stříbro	intimglass	O	11 619 Kč
TCN1/1100	728-1100000-00-02	1075–1110	2012*	980	brillant	transparent	O	9 884 Kč
TCN1/1100	728-1100000-00-20	1075–1110	2012*	980	brillant	intimglass	O	12 574 Kč
TCN1/1100	728-1100000-01-02	1075–1110	2012*	980	stříbro	transparent	O	9 190 Kč
TCN1/1100	728-1100000-01-20	1075–1110	2012*	980	stříbro	intimglass	O	12 140 Kč
TCN1/1200	728-1200000-00-02	1175–1210	2012*	1080	brillant	transparent	O	10 404 Kč
TCN1/1200	728-1200000-00-20	1175–1210	2012*	1080	brillant	intimglass	O	12 661 Kč
TCN1/1200	728-1200000-01-02	1175–1210	2012*	1080	stříbro	transparent	O	9 710 Kč
TCN1/1200	728-1200000-01-20	1175–1210	2012*	1080	stříbro	intimglass	O	12 401 Kč

h* - výška sprchového koutu včetně kotvících elementů

■ **TCN1** - univerzální levé a pravé provedení

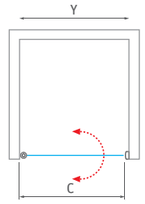

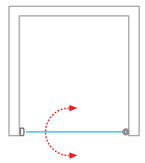

TCN1 (atypické provedení)

typ	šířka (y)	výška (h)	profil	výplň	způsob dodání	CENA bez DPH
TCN1	do 1200 mm	do 2000 mm	stříbro / brillant	transparent	Z	13 525 Kč
TCN1	do 1200 mm	do 2000 mm	stříbro / brillant	intimglass	Z	17 025 Kč
TCN1	do 1200 mm	do 2000 mm	stříbro / brillant	chinchilla	Z	14 566 Kč
TCN1	do 1200 mm	do 2000 mm	stříbro / brillant	rauch	Z	14 566 Kč
TCN1	do 1200 mm	do 2000 mm	stříbro / brillant	satinato	Z	15 606 Kč

! Nominální rozměry sprchových zástěn jsou určeny pro INSTALACI NA VANIČKU a montují se vždy s odsazením od kraje vaničky. Při INSTALACI NA DLAŽBU tak hrozí, že rozměr sprchové zástěny bude menší než změřená šířka dlažby. Je třeba se řídit tabulkami rozměrů na stránkách „TECHNICKÉ SPECIFIKACE" na konci katalogu (str. 204–224).

Tower Line
můžete se spolehnout

osvědčený vačkový systém otevírání

TCN2

dvoukřídlé sprchové dveře pro instalaci do niky nebo ke kombinaci s boční stěnou TCB

- velkorysý vstup s oboustranným otevíráním dovnitř i ven
- kvalitní těsnící prvky a snadná údržba
- povrchová úprava skla RothETC k usnadnění údržby

6 mm ESG Bezpečnostní sklo
Transparent 02 / Intimglass 20

Barva profilu
Brillant 00 / Stříbro (Elox) 01

RothETC
Easy-to-clean glass protection

TCN2 (dvoukřídlé sprchové dveře do niky)

typ	objednací číslo	instalační rozměr (y)	výška (h)	šířka dveří (c)	profil	výplň	způsob dodání	CENA bez DPH
TCN2/800	731-8000000-00-02	785–820	2012*	320	brillant	transparent	S	11 012 Kč
TCN2/800	731-8000000-00-20	785–820	2012*	320	brillant	intimglass	O	14 657 Kč
TCN2/800	731-8000000-01-02	785–820	2012*	320	stříbro	transparent	O	10 144 Kč
TCN2/800	731-8000000-01-20	785–820	2012*	320	stříbro	intimglass	O	14 309 Kč
TCN2/900	731-9000000-00-02	885–920	2012*	370	brillant	transparent	S	11 273 Kč
TCN2/900	731-9000000-00-20	885–920	2012*	370	brillant	intimglass	O	15 091 Kč
TCN2/900	731-9000000-01-02	885–920	2012*	370	stříbro	transparent	S	10 404 Kč
TCN2/900	731-9000000-01-20	885–920	2012*	370	stříbro	intimglass	O	14 743 Kč
TCN2/1000	731-1000000-00-02	985–1020	2012*	420	brillant	transparent	S	11 706 Kč
TCN2/1000	731-1000000-00-20	985–1020	2012*	420	brillant	intimglass	O	15 437 Kč
TCN2/1000	731-1000000-01-02	985–1020	2012*	420	stříbro	transparent	S	10 752 Kč
TCN2/1000	731-1000000-01-20	985–1020	2012*	420	stříbro	intimglass	O	15 091 Kč
TCN2/1100	731-1100000-00-02	1085–1120	2012*	470	brillant	transparent	O	12 140 Kč
TCN2/1100	731-1100000-00-20	1085–1120	2012*	470	brillant	intimglass	O	16 479 Kč
TCN2/1100	731-1100000-01-02	1085–1120	2012*	470	stříbro	transparent	O	11 099 Kč
TCN2/1100	731-1100000-01-20	1085–1120	2012*	470	stříbro	intimglass	O	15 524 Kč
TCN2/1200	731-1200000-00-02	1185–1220	2012*	520	brillant	transparent	S	12 574 Kč
TCN2/1200	731-1200000-00-20	1185–1220	2012*	520	brillant	intimglass	O	16 912 Kč
TCN2/1200	731-1200000-01-02	1185–1220	2012*	520	stříbro	transparent	O	11 446 Kč
TCN2/1200	731-1200000-01-20	1185–1220	2012*	520	stříbro	intimglass	O	15 958 Kč

h* - výška sprchového koutu včetně kotvících elementů

TCN2

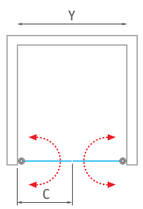

! Nominální rozměry sprchových zástěn jsou určeny pro INSTALACI NA VANIČKU a montují se vždy s odsazením od kraje vaničky. Při INSTALACI NA DLAŽBU tak hrozí, že rozměr sprchové zástěny bude menší než změřená šířka dlažby. Je třeba se řídit tabulkami rozměrů na stránkách „TECHNICKÉ SPECIFIKACE“ na konci katalogu (str. 204–224).

snadná údržba díky minimu profilů

TCB

boční stěna ke kombinaci s otevíracími dveřmi TCN1 nebo TCN2

- povrchová úprava skla RothETC k usnadnění údržby
- univerzální levé a pravé provedení

6 mm ESG Bezpečnostní sklo
Transparent 02

Barva profilu
Brillant 00 / Stříbro (Elox) 01

TCB (boční stěna ke kombinaci s dveřmi TCN1 nebo TCN2)

typ	objednací číslo	instalační rozměr (y)	výška (h)	šířka dveří (c)	profil	výplň	způsob dodání	CENA bez DPH
TCB/800	741-8000000-00-02	775–800	2025*	–	brillant	transparent	O	7 020 Kč
TCB/800	741-8000000-01-02	775–800	2025*	–	stříbro	transparent	O	6 587 Kč
TCB/900	741-9000000-00-02	875–900	2025*	–	brillant	transparent	S	7 541 Kč
TCB/900	741-9000000-01-02	875–900	2025*	–	stříbro	transparent	O	7 107 Kč
TCB/1000	741-1000000-00-02	975–1000	2025*	–	brillant	transparent	O	7 975 Kč
TCB/1000	741-1000000-01-02	975–1000	2025*	–	stříbro	transparent	O	7 541 Kč

h* - výška sprchového koutu včetně kotvících elementů

TCN1 + TCB

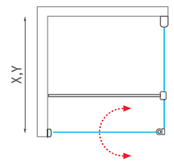

TCB (atypické provedení)

typ	šířka (y)	výška (h)	profil	výplň	způsob dodání	CENA bez DPH
TCB	do 1200 mm	do 2000 mm	stříbro / brillant	transparent	Z	10 368 Kč
TCB	do 1200 mm	do 2000 mm	stříbro / brillant	intimglass*	Z	13 868 Kč
TCB	do 1200 mm	do 2000 mm	stříbro / brillant	chinchilla*	Z	11 165 Kč
TCB	do 1200 mm	do 2000 mm	stříbro / brillant	rauch	Z	11 165 Kč
TCB	do 1200 mm	do 2000 mm	stříbro / brillant	satinato*	Z	11 963 Kč

* v provedení INTIMGLASS, CHINCHILLA, a SATINATO je nutno rozlišovat LEVÉ a PRAVÉ provedení

TCN2 + TCB

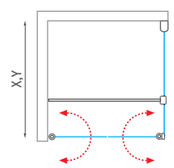

TCN2 (atypické provedení)

typ	šířka (y)	výška (h)	profil	výplň	způsob dodání	CENA bez DPH
TCN2	do 1800 mm	do 2000 mm	stříbro / brillant	transparent	Z	16 346 Kč
TCN2	do 1800 mm	do 2000 mm	stříbro / brillant	intimglass	Z	19 846 Kč
TCN2	do 1800 mm	do 2000 mm	stříbro / brillant	chinchilla	Z	17 604 Kč
TCN2	do 1800 mm	do 2000 mm	stříbro / brillant	rauch	Z	17 604 Kč
TCN2	do 1800 mm	do 2000 mm	stříbro / brillant	satinato	Z	18 861 Kč

! Nominální rozměry sprchových zástěn jsou určeny pro INSTALACI NA VANIČKU a montují se vždy s odsazením od kraje vaničky. Při INSTALACI NA DLAŽBU tak hrozí, že rozměr sprchové zástěny bude menší než změřená šířka dlažby. Je třeba se řídit tabulkami rozměrů na stránkách „TECHNICKÉ SPECIFIKACE“ na konci katalogu (str. 204–224).

Tower Line
můžete se spolehnout

osvědčený vačkový systém otevírání

TDN2

dvoukřídlé sprchové dveře s pevnou částí pro instalaci do niky nebo ke kombinaci s boční stěnou UB

6 mm ESG Bezpečnostní sklo
Transparent 02

Barva profilu
Brillant 00 / Stříbro (Elox) 01

■ TDN2

snadná údržba díky minimu profilů

- povrchová úprava skla RothETC k usnadnění údržby
- kvalitní zdvihový mechanismus pro pohodlné otevírání dovnitř i ven
- bližší informace k boční stěně UB a tabulku variant najdete na straně 55

■ Kombinace **TDN2 + UB** s využitím teleskopické vzpěry (délka vzpěry max. 1 500 mm)

TDN2 (dvoukřídlé sprchové dveře do niky)

typ	objednací číslo	instalační rozměr (y)	výška (h)	šířka dveří (c)	šířka bočku (s)	profil	výplň	způsob dodání	CENA bez DPH
TDN2/1100	721-1100000-00-02	1060–1110	2012*	330	195–220	brillant	transparent	O	17 000 Kč
TDN2/1100	721-1100000-01-02	1060–1110	2012*	330	195–220	stříbro	transparent	O	14 743 Kč
TDN2/1200	721-1200000-00-02	1160–1210	2012*	330	245–270	brillant	transparent	O	17 347 Kč
TDN2/1200	721-1200000-01-02	1160–1210	2012*	330	245–270	stříbro	transparent	O	15 524 Kč
TDN2/1300	721-1300000-00-02	1260–1310	2012*	430	195–220	brillant	transparent	O	17 954 Kč
TDN2/1300	721-1300000-01-02	1260–1310	2012*	430	195–220	stříbro	transparent	O	16 393 Kč
TDN2/1400	721-1400000-00-02	1360–1410	2012*	430	245–270	brillant	transparent	O	18 475 Kč
TDN2/1400	721-1400000-01-02	1360–1410	2012*	430	245–270	stříbro	transparent	O	16 566 Kč
TDN2/1500	721-1500000-00-02	1460–1510	2012*	530	195–220	brillant	transparent	O	18 822 Kč
TDN2/1500	721-1500000-01-02	1460–1510	2012*	530	195–220	stříbro	transparent	O	17 087 Kč

h* - výška sprchového koutu včetně kotvících elementů

■ TDN2

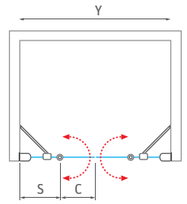

■ TDN2 + UB

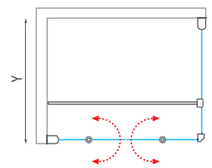

■ UB + TDN2

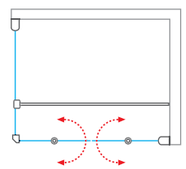

TDN2 (atypické provedení)

typ	šířka (y)	výška (h)	profil	výplň	způsob dodání	CENA bez DPH
TDN2	do 1500 mm	do 2000 mm	stříbro / brillant	transparent	Z	22 100 Kč
TDN2	do 1500 mm	do 2000 mm	stříbro / brillant	intimglass	Z	25 600 Kč
TDN2	do 1500 mm	do 2000 mm	stříbro / brillant	chinchilla	Z	23 800 Kč
TDN2	do 1500 mm	do 2000 mm	stříbro / brillant	rauch	Z	23 800 Kč
TDN2	do 1500 mm	do 2000 mm	stříbro / brillant	satinato	Z	25 500 Kč
TDN2	od 1501 mm do 2000 mm	do 2000 mm	stříbro / brillant	transparent	Z	24 469 Kč
TDN2	od 1501 mm do 2000 mm	do 2000 mm	stříbro / brillant	intimglass	Z	27 969 Kč
TDN2	od 1501 mm do 2000 mm	do 2000 mm	stříbro / brillant	chinchilla	Z	26 351 Kč
TDN2	od 1501 mm do 2000 mm	do 2000 mm	stříbro / brillant	rauch	Z	26 351 Kč
TDN2	od 1501 mm do 2000 mm	do 2000 mm	stříbro / brillant	satinato	Z	28 233 Kč

* TDN2 jako atyp do 2 000 mm pouze k instalaci do niky. V kombinaci s pevnou stěnou UB jen do rozměru 1 500 mm.

! Nominální rozměry sprchových zástěn jsou určeny pro INSTALACI NA VANIČKU a montují se vždy s odsazením od kraje vaničky. Při INSTALACI NA DLAŽBU tak hrozí, že rozměr sprchové zástěny bude menší než změřená šířka dlažby. Je třeba se řídit tabulkami rozměrů na stránkách „TECHNICKÉ SPECIFIKACE“ na konci katalogu (str. 204–224).

Tower Line
můžete se spolehnout

inspirace pro nevšední
řešení sprchového prostoru

snadná údržba
díky minimu profilů

TBS + TCW1

TCW1 + TBS

pevná stojící stěna s křídlovými sklopnými dveřmi a samostatně stojící boční stěna

- krátké sklopné dveře slouží jako clona proti rozstřiku vody
- pevná stojící stěna je stabilizovaná teleskopickou nastavitelnou vzpěrou
- samostatně stojící boční stěna TBS nabízí široké možnosti využití

6 mm ESG Bezpečnostní sklo
Transparent 02

Barva profilu
Brillant 00

TBS

Samostatně využitý produkt **TCW1**

Délka teleskopické vzpěry až do 1 500 mm

TCW1 (pevná stěna s křídlovými sklopnými dveřmi)

typ	objednací číslo	instalační rozměr (y)	výška (h)	šířka otočné části (c)	profil	výplň	způsob dodání	CENA bez DPH
TCW1/800	745-8000000-00-02	765–790	2025*	383	brillant	transparent	0	11 532 Kč
TCW1/900	745-9000000-00-02	865–890	2025*	383	brillant	transparent	0	11 880 Kč
TCW1/1000	745-1000000-00-02	965–990	2025*	383	brillant	transparent	0	12 401 Kč
TCW1/1200	745-1200000-00-02	1165–1190	2025*	383	brillant	transparent	0	13 789 Kč
TCW1/1400	745-1400000-00-02	1365–1390	2025*	383	brillant	transparent	0	15 524 Kč

h* - výška sprchového koutu včetně kotvících elementů

RothETC
Easyclean glass protection

TBS (samostatně stojící boční stěna)

typ	objednací číslo	instalační rozměr (y)	výška (h)	profil	výplň	způsob dodání	CENA bez DPH
TBS/800	746-8000000-00-02	760–785	2008*	brillant	transparent	0	5 198 Kč
TBS/900	746-9000000-00-02	860–885	2008*	brillant	transparent	0	5 285 Kč
TBS/1000	746-1000000-00-02	960–985	2008*	brillant	transparent	0	5 545 Kč

h* - výška sprchového koutu včetně kotvících elementů

Vhodné je boční stěnu TBS využít jako doplňkový produkt k TCW1. Tím získáte velmi variabilní řešení sprchového koutu, aniž byste museli brát ohled na jeho instalační rozměr. Stěnu jednoduše umístíte do libovolné vzdálenosti od rohu.

TCW1 + TBS

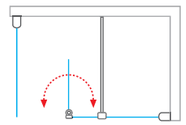

TCW1 (atypické provedení)

typ	šířka (y)	výška (h)	profil	výplň	způsob dodání	CENA bez DPH
TCW1	do 1600 mm	do 2000 mm	brillant	transparent	Z	20 181 Kč
TCW1	do 1600 mm	do 2000 mm	brillant	intimglass*	Z	23 681 Kč
TCW1	do 1600 mm	do 2000 mm	brillant	rauch	Z	21 734 Kč
TCW1	do 1600 mm	do 2000 mm	brillant	satinato	Z	23 286 Kč

* v provedení INTIMGLASS je nutno rozlišovat LEVÉ a PRAVÉ provedení

TCW1 - univerzální levé a pravé provedení

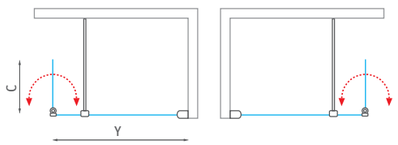

TBS (atypické provedení)

typ	šířka (y)	výška (h)	profil	výplň	způsob dodání	CENA bez DPH
TBS	do 1200 mm	do 2000 mm	brillant	transparent	Z	7 209 Kč
TBS	do 1200 mm	do 2000 mm	brillant	intimglass*	Z	10 709 Kč
TBS	do 1200 mm	do 2000 mm	brillant	rauch	Z	7 763 Kč
TBS	do 1200 mm	do 2000 mm	brillant	satinato	Z	8 318 Kč

* v provedení INTIMGLASS je nutno rozlišovat LEVÉ a PRAVÉ provedení

TBS - univerzální levé a pravé provedení

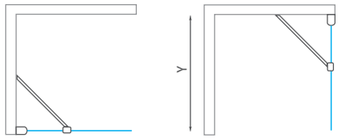

Nominální rozměry sprchových zástěn jsou určeny pro INSTALACI NA VANIČKU a montují se vždy s odsazením od kraje vaničky. Při INSTALACI NA DLAŽBU tak hrozí, že rozměr sprchové zástěny bude menší než změřená šířka dlažby. Je třeba se řídit tabulkami rozměrů na stránkách „TECHNICKÉ SPECIFIKACE“ na konci katalogu (str. 204–224).

Nominální rozměry sprchových zástěn jsou určeny pro INSTALACI NA VANIČKU a montují se vždy s odsazením od kraje vaničky. Při INSTALACI NA DLAŽBU tak hrozí, že rozměr sprchové zástěny bude menší než změřená šířka dlažby. Je třeba se řídit tabulkami rozměrů na stránkách „TECHNICKÉ SPECIFIKACE“ na konci katalogu (str. 204–224).

Ambient Line
čistota tvarů

Čistota tvarů a revoluční design
v kombinaci s výjimečným
posuvným mechanismem

Ambient Line

Použitím vysoce jakostních komponentů s povrchovou úpravou chrom jsme dosáhli bezkonkurenčně tichého chodu. Standardní výška 2 metry a možnost libovolné kombinace rozměru dveří vám skutečně zpříjemní starosti s plánovaním vašeho místa pro relaxaci a wellness.

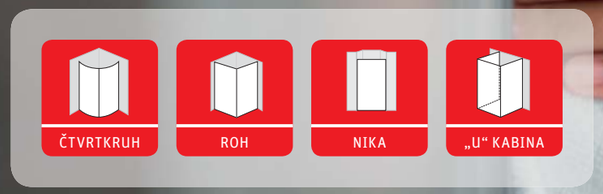

- **univerzální posuvné dveře do niky nebo v kombinaci s pevnou stěnou**
- **standardní rozměry dveří od 1 200 do 1 500 mm**
- **zavírání na magnetické těsnění zajistí dostatečnou těsnost**

Ambient Line
čistota tvarů

bezkonkurenčně tichý
pohyb pojezdů

RothETC
Easy to Clean glass protection

Roth

Čistota tvarů a velmi osobitý design této řady **Ambient Line** v kombinaci s výjimečným posuvným mechanismem přináší do vaší koupelny opravdový komfort.

AMR2N

čtvrtkruhový sprchový kout
s dvoudílnými posuvnými dveřmi

- vysoce jakostní komponenty s povrchovou úpravou chrom zajišťují tichý chod dveří
- moderní design s viditelnými pojezdy
- povrchová úprava skla RothETC k usnadnění údržby

8 mm ESG Bezpečnostní sklo
Transparent 02

Barva profilu
Brillant 00

Magnetické těsnění a těsnění na spodní hraně dveří zajistí dokonalou těsnost

Kvalitní ložiskové pojezdy z nerezi pro tichý chod

AMR2N (čtvrtkruhový sprchový kout s dvoudílnými posuvnými dveřmi)

typ	objednací číslo	instalační rozměr (y)	výška (h)	vstupní otvor (c)	profil	výplň	způsob dodání	CENA bez DPH
AMR2N/900	624-9000000-00-02	885–895	2000	510	brillant	transparent	S	21 512 Kč
AMR2N/1000	624-1000000-00-02	985–995	2000	510	brillant	transparent	O	22 553 Kč

R - standardní rádius R550

AMR2N

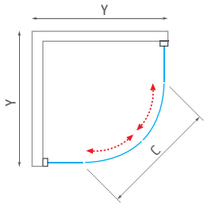

Nominální rozměry sprchových zástěn jsou určeny pro INSTALACI NA VANIČKU a montují se vždy s odsazením od kraje vaničky. Při INSTALACI NA DLAŽBU tak hrozí, že rozměr sprchové zástěny bude menší než změřená šířka dlažby. Je třeba se řídit tabulkami rozměrů na stránkách „TECHNICKÉ SPECIFIKACE“ na konci katalogu (str. 204–224).

AMR2N

Ambient Line
čistota tvarů

bezkonkurenčně tichý
pohyb pojezdů

univerzální levé
a pravé provedení

AMD2

posuvné sprchové dveře pro instalaci do niky nebo ke kombinaci se stěnou AMB

- standardní rozměry dveří od 1 200 do 1 500 mm
- moderní design s viditelnými pojezdy
- možnost objednání jakéhokoliv skla v provedení „mirror effect“ - viz následující dvoustrana

8 mm ESG Bezpečnostní sklo
Transparent 02

Barva profilu
Brillant 00

AMB

boční stěna pro kombinaci s posuvnými dveřmi AMD2

- zavírání na magnetické těsnění zajistí dostatečnou těsnost
- povrchová úprava skla RothETC k usnadnění údržby
- možnost provedení „mirror effect“ - viz následující dvoustrana

8 mm ESG Bezpečnostní sklo
Transparent 02

Barva profilu
Brillant 00

AMD2 (posuvné sprchové dveře)

typ	objednací číslo	instalační rozměr (y)	výška (h)	vstupní otvor (c)	profil	výplň	způsob dodání	CENA bez DPH
AMD2/1200	620-1200000-00-02	1100–1200	2000	410–510	brillant	transparent	S	16 393 Kč
AMD2/1300	620-1300000-00-02	1200–1300	2000	460–560	brillant	transparent	S	17 347 Kč
AMD2/1400	620-1400000-00-02	1300–1400	2000	510–610	brillant	transparent	S	18 214 Kč
AMD2/1500	620-1500000-00-02	1400–1500	2000	560–660	brillant	transparent	S	19 256 Kč

AMB (boční stěna pro kombinaci s posuvnými dveřmi AMD2)

typ	objednací číslo	instalační rozměr (y)	výška (h)	vstupní otvor (c)	profil	výplň	způsob dodání	CENA bez DPH
AMB/800	621-8000000-00-02	780–790	2000	–	brillant	transparent	S	8 408 Kč
AMB/900	621-9000000-00-02	880–890	2000	–	brillant	transparent	S	9 710 Kč

AMD2 (atypické provedení)

typ	šířka (y)	výška (h)	profil	výplň	způsob dodání	CENA bez DPH
AMD2	do 1800 mm	do 2000 mm	brillant	transparent	Z	25 033 Kč

- **AMD2** - univerzální levé a pravé provedení

- levé dveře

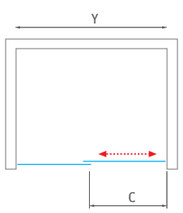

- pravé dveře

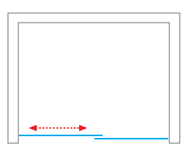

- Nerezové ložiskové pojezdy

Nominální rozměry sprchových zástěn jsou určeny pro INSTALACI NA VANIČKU a montují se vždy s odsazením od kraje vaničky. Při INSTALACI NA DLAŽBU tak hrozí, že rozměr sprchové zástěny bude menší než změřená šířka dlažby. Je třeba se řídit tabulkami rozměrů na stránkách „TECHNICKÉ SPECIFIKACE“ na konci katalogu (str. 204–224).

AMB (atypické provedení)

typ	šířka (y)	výška (h)	profil	výplň	způsob dodání	CENA bez DPH
AMB	do 1200 mm	do 2000 mm	brillant	transparent	Z	12 623 Kč

- **AMD2 + AMB**

- **AMB + AMD2**

- **AMB + AMD2 + AMB**

Nominální rozměry sprchových zástěn jsou určeny pro INSTALACI NA VANIČKU a montují se vždy s odsazením od kraje vaničky. Při INSTALACI NA DLAŽBU tak hrozí, že rozměr sprchové zástěny bude menší než změřená šířka dlažby. Je třeba se řídit tabulkami rozměrů na stránkách „TECHNICKÉ SPECIFIKACE“ na konci katalogu (str. 204–224).

Něco praktického navíc
zrcadlo přímo na vašem koutu

Mirror effect

Chcete mít velké zrcadlo, které vás ukáže opravdu od hlavy až k patě? Nebo byste rádi opticky zvětšili prostor své koupelny? Obojí můžete získat rovnou jako součást svého nového sprchového koutu.

Objednejte si ke svému sprchovému koutu inovativní úpravu Mirror effect. Na jakoukoliv vámi vybranou skleněnou část koutu umístíme speciální vrstvu, díky které získáte do koupelny praktické zrcadlo.

Prostor koupelny bude vypadat atraktivnější, větší a získá další rozměr. Mirror effect objednáte na produkty z řady WALK IN LINE - WALK G / WALK H a z řady AMBIENT LINE na produkty AMD2 / AMB.

■ **WALK G** - nabídne skutečně velkoformátové zrcadlo

■ **AMD2** s oběma skly v provedení „mirror effect“ v kombinaci s boční stěnou **AMB**

Zvolte si, na které sklo vám mirror effect umístíme

XXX-XXXXXXX-XX-XX
TYP VÝPLNĚ

941-1400000-00-51

model	WALK H / 1400
barva profilu	00 - Brillant
typ výplně	51 - I. Mirror

■ WALK IN LINE

mirror effect
příplatek za 1ks skla dle jmenovitého rozměru skla

MIRROR EFFECT / rozměr skla		způsob dodání	CENA bez DPH
MIRROR EFFECT	rozměr skla: 0 – 500 mm	Z	2 503 Kč
MIRROR EFFECT	rozměr skla: 501 – 1000 mm	Z	7 497 Kč
MIRROR EFFECT	rozměr skla: 1001 – 1500 mm	Z	10 838 Kč

pro určení rozměru skla je rozhodující jmenovitý rozměr produktu např. WALK G / 1100=rozměr skla 1100

■ AMBIENT LINE

XXX-XXXXXXX-XX-XX
ČÍSLO MODELU · LEVÁ / PRAVÁ · BARVA PROFILU · TYP VÝPLNĚ

620-130000L-00-54

model	AMD2 / 1300
levá / pravá	L - Levá
barva profilu	00 - Brillant
typ výplně	54 - I. Transparent + II. Mirror

AMD2

AMD2 – levá

	I.	II.	TYP VÝPLNĚ ID	levá/pravá ID
mirror effect	●		52	L
	●	●	53	L
		●	54	L

AMD2

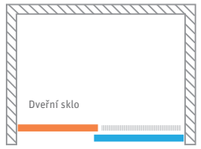

AMD2 – pravá

	I.	II.	TYP VÝPLNĚ ID	levá/pravá ID
mirror effect	●		52	P
	●	●	53	P
		●	54	P

G

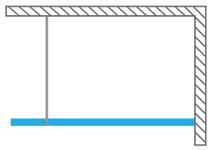

WALK G

	I.	TYP VÝPLNĚ ID
mirror effect	●	51

H

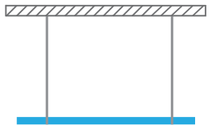

WALK H

	I.	TYP VÝPLNĚ ID
mirror effect	●	51

AMB

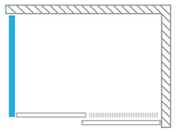

AMB – levá

	I.	TYP VÝPLNĚ ID	levá/pravá ID
mirror effect	●	51	L

AMB

AMB – pravá

	I.	TYP VÝPLNĚ ID	levá/pravá ID
mirror effect	●	51	P

Exclusive Line
v moderním stylu

Nová generace tradiční řady přináší prvky, které ji činí jedinečnou

Exclusive Line

Extra výška přesahující 2 metry, bezrámová spodní část, pevné a praktické madlo - to vše předurčuje této řadě být úspěšnou a splňovat požadavky moderního životního stylu.

- **extra výška přesahující 2 metry**
- **masivní pant doplňuje precizní design a zajistí spolehlivost otočného řešení**
- **výklopný systém spodní části kombinuje bezbariérové řešení spolu s možností snadné údržby**

ČTVRTKRUH | ROH | NIKA

Exclusive Line
v moderním stylu

precizní design
a spolehlivost

ECR2N

čtvrtkruhový sprchový kout
s dvoudílnými posuvnými dveřmi

- extra výška přesahující 2 metry
- masivní pant doplňuje precizní design a zajistí spolehlivost otočného řešení
- výklopný systém spodní části umožňuje snadnou údržbu

6 mm ESG Bezpečnostní sklo
Transparent 02

Barva profilu
Brillant 00 / Černý elox 05

- Pevné madlo z leštěné nerez oceli

- Odolné pojezdy o průměru 30 mm

- Výklopný systém spodní části umožňuje snadnou údržbu

- Ochranná hliníková lišta

ECR2N (čtvrtkruhový sprchový kout s dvoudílnými posuvnými dveřmi)

typ	objednací číslo	instalační rozměr (y)	výška (h)	vstupní otvor (c)	profil	výplň	způsob dodání	CENA bez DPH
ECR2N/900	561-9000000-00-02	875–900	2050	520	brillant	transparent	S	16 912 Kč
ECR2N/900	561-9000000-05-02	875–900	2050	520	černý elox	transparent	O	16 912 Kč
ECR2N/1000	561-1000000-00-02	975–1000	2050	520	brillant	transparent	O	17 347 Kč
ECR2N/1000	561-1000000-05-02	975–1000	2050	520	černý elox	transparent	O	17 347 Kč

R - standardní rádius R550, h* - výška sprchového koutu včetně kotvících elementů

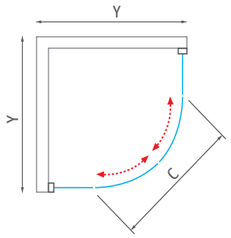

!

Nominální rozměry sprchových zástěn jsou určeny pro INSTALACI NA VANIČKU a montují se vždy s odsazením od kraje vaničky. Při INSTALACI NA DLAŽBU tak hrozí, že rozměr sprchové zástěny bude menší než změřená šířka dlažby. Je třeba se řídit tabulkami rozměrů na stránkách „TECHNICKÉ SPECIFIKACE“ na konci katalogu (str. 204–224).

RothETC
Easy to Clean glass protection

Extra výška přesahující
2 metry, bezrámová spodní část,
pevné a praktické madlo.

ECR2N

Exclusive Line
v moderním stylu

masivní rám
zajišťující stabilitu

černá elegance
v novém provedení

ECS2L + ECS2P

čtvercový nebo obdélníkový sprchový kout s dvoudílnými posuvnými dveřmi

- výběr ze dvou typů profilů Brillant nebo Černý elox
- nadstandardní výška 2 metry
- prodloužená záruka 5let

6 mm ESG Bezpečnostní sklo
Transparent 02

Barva profilu
Brillant 00 / Černý elox 05

ECS2L + ECS2P
brillant

ECS2L + ECS2P
černý elox

Výklopný systém dveří - pro snadnou údržbu

Masivní hliníkový rám BRILLANT

ECS2L, ECS2P (sprchové dveře posuvné - levá / pravá část)

typ	objednací číslo	instalační rozměr (y)	výška (h)	vstupní otvor (c)	profil	výplň	způsob dodání	CENA bez DPH
ECS2L - levá část								
ECS2L/800	560-800000L-00-02	775–800	2050	420	brillant	transparent	S	8 322 Kč
ECS2L/800	560-800000L-05-02	775–800	2050	420	černý elox	transparent	O	8 322 Kč
ECS2L/900	560-900000L-00-02	875–900	2050	485	brillant	transparent	S	8 756 Kč
ECS2L/900	560-900000L-05-02	875–900	2050	485	černý elox	transparent	O	8 756 Kč
ECS2L/1000	560-100000L-00-02	975–1000	2050	550	brillant	transparent	O	9 190 Kč
ECS2L/1000	560-100000L-05-02	975–1000	2050	550	černý elox	transparent	O	9 190 Kč
ECS2L/1100	560-110000L-00-02	1075–1100	2050	620	brillant	transparent	O	9 363 Kč
ECS2L/1100	560-110000L-05-02	1075–1100	2050	620	černý elox	transparent	O	9 363 Kč
ECS2L/1200	560-120000L-00-02	1175–1200	2050	690	brillant	transparent	O	9 623 Kč
ECS2L/1200	560-120000L-05-02	1175–1200	2050	690	černý elox	transparent	O	9 623 Kč
ECS2P - pravá část								
ECS2P/800	560-800000P-00-02	775–800	2050	420	brillant	transparent	S	8 322 Kč
ECS2P/800	560-800000P-05-02	775–800	2050	420	černý elox	transparent	O	8 322 Kč
ECS2P/900	560-900000P-00-02	875–900	2050	485	brillant	transparent	S	8 756 Kč
ECS2P/900	560-900000P-05-02	875–900	2050	485	černý elox	transparent	O	8 756 Kč
ECS2P/1000	560-100000P-00-02	975–1000	2050	550	brillant	transparent	O	9 190 Kč
ECS2P/1000	560-100000P-05-02	975–1000	2050	550	černý elox	transparent	O	9 190 Kč
ECS2P/1100	560-110000P-00-02	1075–1100	2050	620	brillant	transparent	O	9 363 Kč
ECS2P/1100	560-110000P-05-02	1075–1100	2050	620	černý elox	transparent	O	9 363 Kč
ECS2P/1200	560-120000P-00-02	1175–1200	2050	690	brillant	transparent	O	9 623 Kč
ECS2P/1200	560-120000P-05-02	1175–1200	2050	690	černý elox	transparent	O	9 623 Kč

h* - výška sprchového koutu včetně kotvících elementů

ECS2L, ECS2P (atypické provedení)

typ	šířka (y)	výška (h)	profil	výplň	způsob dodání	CENA bez DPH
ECS2L	do 1200 mm	do 2050 mm	brillant / černý elox	transparent	Z	12 510 Kč
ECS2P	do 1200 mm	do 2050 mm	brillant / černý elox	transparent	Z	12 510 Kč

h* - výška sprchového koutu včetně kotvících elementů

ECS2L

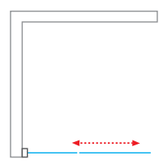

ECS2P

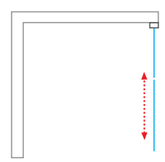

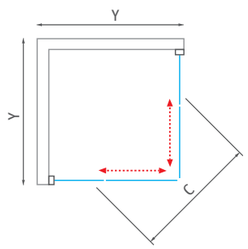

Nominální rozměry sprchových zástěn jsou určeny pro INSTALACI NA VANIČKU a montují se vždy s odsazením od kraje vaničky. Při INSTALACI NA DLAŽBU tak hrozí, že rozměr sprchové zástěny bude menší než změřená šířka dlažby. Je třeba se řídit tabulkami rozměrů na stránkách „TECHNICKÉ SPECIFIKACE“ na konci katalogu (str. 204–224).

Exclusive Line
v moderním stylu

leštěný hliníkový
profil

prvotřídní těsnění
a nadstandardní výška

ECDO1N

sprchové dveře jednokřídlé
pro instalaci do niky

6 mm ESG Bezpečnostní sklo
Transparent 02

Barva profilu
Brillant 00 / Černý elox 05

- masivní pant doplňuje solidní design a zajistí spolehlivost otočného řešení
- masivní multifunkční madlo
- standardní výška 2 050 mm

■ ECDO1N

■ Nový designový profil v provedení ČERNÝ ELOX

■ Masivní madlo pro snadné uchopení podtrhující lehkost série Exclusive Line

■ Otočný mechanismus zajišťující oboustranné otevírání v povrchové úpravě chrom

ECDO1N (sprchové dveře jednokřídlé)

typ	objednací číslo	instalační rozměr (y)	výška (h)	vstupní otvor (c)	profil	výplň	způsob dodání	CENA bez DPH
ECDO1N/800	562-8000000-00-02	775–815	2050	525	brillant	transparent	S	10 838 Kč
ECDO1N/800	562-8000000-05-02	775–815	2050	525	černý elox	transparent	O	10 838 Kč
ECDO1N/900	562-9000000-00-02	875–915	2050	625	brillant	transparent	S	11 099 Kč
ECDO1N/900	562-9000000-05-02	875–915	2050	625	černý elox	transparent	O	11 099 Kč
ECDO1N/1000	562-1000000-00-02	975–1015	2050	725	brillant	transparent	S	11 359 Kč
ECDO1N/1000	562-1000000-05-02	975–1015	2050	725	černý elox	transparent	O	11 359 Kč
ECDO1N/1100	562-1100000-00-02	1075–1115	2050	725	brillant	transparent	O	11 793 Kč
ECDO1N/1100	562-1100000-05-02	1075–1115	2050	725	černý elox	transparent	O	11 793 Kč

■ **ECDO1N**- univerzální
LEVÉ a PRAVÉ provedení

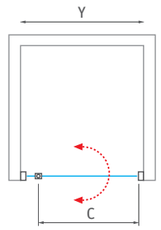

ECDO1N (atypické provedení)

typ	šířka (y)	výška (h)	profil	výplň	způsob dodání	CENA bez DPH
ECDO1N	do 1100 mm	do 2050 mm	brillant	transparent	Z	15 331 Kč
ECDO1N	do 1100 mm	do 2050 mm	černý elox	transparent	Z	15 331 Kč

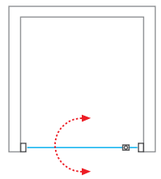

! Nominální rozměry sprchových zástěn jsou určeny pro INSTALACI NA VANIČKU a montují se vždy s odsazením od kraje vaničky. Při INSTALACI NA DLAŽBU tak hrozí, že rozměr sprchové zástěny bude menší než změřená šířka dlažby. Je třeba se řídit tabulkami rozměrů na stránkách „TECHNICKÉ SPECIFIKACE“ na konci katalogu (str. 204–224).

Exclusive Line
v moderním stylu

snadná a praktická údržba

ECD2L / ECD2P

sprchové dveře posuvné pro instalaci do niky nebo pro kombinaci s boční stěnou ECDBN

- standardní výška 2 050 mm
- velké pojezdy o průměru 30 mm s kvalitními nerezovými ložisky zajišťují plynulý pohyb

6 mm ESG Bezpečnostní sklo
Transparent 02

Barva profilu
Brillant 00 / Černý elox 05

Spodní odklápění pro snadnou údržbu

ECD2L / ECD2P (sprchové dveře posuvné)

typ	objednací číslo	instalační rozměr (y)	výška (h)	vstupní otvor (c)	profil	výplň	způsob dodání	CENA bez DPH
ECD2L - levé provedení								
ECD2L / 1200	564-120000L-00-02	1170–1215	2050	490	brillant	transparent	O	13 268 Kč
ECD2L / 1200	564-120000L-05-02	1170–1215	2050	490	černý elox	transparent	O	13 268 Kč
ECD2L / 1300	564-130000L-00-02	1270–1315	2050	540	brillant	transparent	O	13 789 Kč
ECD2L / 1300	564-130000L-05-02	1270–1315	2050	540	černý elox	transparent	O	13 789 Kč
ECD2L / 1400	564-140000L-00-02	1370–1415	2050	590	brillant	transparent	O	14 743 Kč
ECD2L / 1400	564-140000L-05-02	1370–1415	2050	590	černý elox	transparent	O	14 743 Kč
ECD2L / 1500	564-150000L-00-02	1470–1515	2050	640	brillant	transparent	O	15 178 Kč
ECD2L / 1500	564-150000L-05-02	1470–1515	2050	640	černý elox	transparent	O	15 178 Kč
ECD2P - pravé provedení								
ECD2P / 1200	565-120000P-00-02	1170–1215	2050	490	brillant	transparent	S	13 268 Kč
ECD2P / 1200	565-120000P-05-02	1170–1215	2050	490	černý elox	transparent	O	13 268 Kč
ECD2P / 1300	565-130000P-00-02	1270–1315	2050	540	brillant	transparent	O	13 789 Kč
ECD2P / 1300	565-130000P-05-02	1270–1315	2050	540	černý elox	transparent	O	13 789 Kč
ECD2P / 1400	565-140000P-00-02	1370–1415	2050	590	brillant	transparent	O	14 743 Kč
ECD2P / 1400	565-140000P-05-02	1370–1415	2050	590	černý elox	transparent	O	14 743 Kč
ECD2P / 1500	565-150000P-00-02	1470–1515	2050	640	brillant	transparent	O	15 178 Kč
ECD2P / 1500	565-150000P-05-02	1470–1515	2050	640	černý elox	transparent	O	15 178 Kč

h* - výška sprchového koutu včetně kotvících elementů

ECD2L

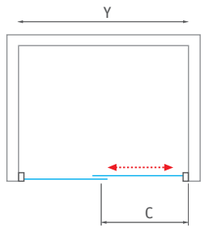

ECD2P

ECD2L / ECD2P (atypické provedení)

typ	šířka (y)	výška (h)	profil	výplň	způsob dodání	CENA bez DPH
ECD2L	do 1500 mm	do 2050 mm	brillant / černý elox	transparent	Z	19 731 Kč
ECD2P	do 1500 mm	do 2050 mm	brillant / černý elox	transparent	Z	19 731 Kč

Nominální rozměry sprchových zástěn jsou určeny pro INSTALACI NA VANIČKU a montují se vždy s odsazením od kraje vaničky. Při INSTALACI NA DLAŽBU tak hrozí, že rozměr sprchové zástěny bude menší než změřená šířka dlažby. Je třeba se řídit tabulkami rozměrů na stránkách „TECHNICKÉ SPECIFIKACE“ na konci katalogu (str. 204–224).

RothETC
Easy-to-Clean glass protection

Výklopný systém spodní části kombinuje bezbariérové řešení spolu s možnostmi snadné údržby.

ECD2L

Exclusive Line
v moderním stylu

rozmanitý výběr
typů dveří

barevné provedení
profilů

ECDBN

boční stěna ke sprchovým dveřím ECDO1N nebo ECD2L(P)

6 mm ESG Bezpečnostní sklo
Transparent 02

Barva profilu
Brillant 00 / Černý elox 05

ECDO1N + ECDBN

ECDBN + ECD2L

Možnost výběru barvy profilu - Brillant / Černý elox

ECDBN (boční stěna ke sprchovým dveřím ECDO1N, ECD2L(P)

typ	objednací číslo	instalační rozměr (y)	výška (h)	profil	výplň	způsob dodání	CENA bez DPH
ECDBN / 800	563-8000000-00-02	775–815	2050	brillant	transparent	S	7 281 Kč
ECDBN / 800	563-8000000-05-02	775–815	2050	černý elox	transparent	O	7 281 Kč
ECDBN / 900	563-9000000-00-02	875–915	2050	brillant	transparent	S	7 627 Kč
ECDBN / 900	563-9000000-05-02	875–915	2050	černý elox	transparent	O	7 627 Kč
ECDBN / 1000	563-1000000-00-02	975–1015	2050	brillant	transparent	S	7 975 Kč
ECDBN / 1000	563-1000000-05-02	975–1015	2050	černý elox	transparent	O	7 975 Kč

ECDBN (atypické provedení)

typ	šířka (y)	výška (h)	profil	výplň	způsob dodání	CENA bez DPH
ECDBN	do 1100 mm	do 2050 mm	brillant	transparent	Z	10 368 Kč
ECDBN	do 1100 mm	do 2050 mm	černý elox	transparent	Z	10 368 Kč

ECDO1N + ECDBN

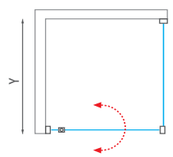

ECDBN + ECDO1N

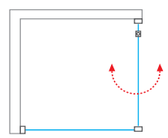

ECD2P + ECDBN

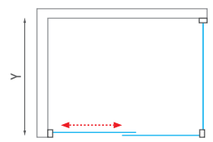

ECDBN + ECD2L

! Nominální rozměry sprchových zástěn jsou určeny pro INSTALACI NA VANIČKU a montují se vždy s odsazením od kraje vaničky. Při INSTALACI NA DLAŽBU tak hrozí, že rozměr sprchové zástěny bude menší než změřená šířka dlažby. Je třeba se řídit tabulkami rozměrů na stránkách „TECHNICKÉ SPECIFIKACE“ na konci katalogu (str. 204–224).

Proxima Line
zaručený úspěch

Nejúspěšnější série posledních let
byla doplněna o několik nových modelů

Proxima Line

6mm bezpečnostní sklo, ochrana skla proti usazování vodního kamene Roth ETC společně s nově uvedenou standardní výškou 2 metry, umožňuje rozsáhlé kombinace s designovými typy vaniček z akrylátu nebo z litého mramoru.

- **nastavitelné otočné panty dveří zajišťující snadnou instalaci**
- **pojezdy s vysokou životností a spodním odklápěním pro snažší údržbu sprchového koutu**
- **funkční držák na ručníky u modelu PXD2N**

Proxima Line
zaručený úspěch

velký výběr typů skel
ve standardním provedení

PXR2N

čtvrtkruhový sprchový kout
s dvoudílnými posuvnými dveřmi

- model PXR2N ve dvou výškách 1 850 nebo 2 000 mm

6 mm ESG Bezpečnostní sklo
Transparent 02 / Satinato 15 / Chinchilla 03

Barva profilu
Brillant 00

Madlo v povrchové úpravě Brillant

Leštěné hliníkové profily

Ložiskové pojezdy s vysokou životností

Spodní odklápěcí pojezdy pro snadnou údržbu

PXR2N (čtvrtkruhový sprchový kout s dvoudílnými posuvnými dveřmi)

typ	objednací číslo	instalační rozměr (y)	výška (h)	vstupní otvor (c)	profil	výplň	způsob dodání	CENA bez DPH
PXR2N - výška 1 850 mm								
PXR2N/800	531-800R55N-00-02	780–805	1850	380	brillant	transparent	S	9 190 Kč
PXR2N/800	531-800R55N-00-15	780–805	1850	380	brillant	satinato	O	11 186 Kč
PXR2N/900	531-900R55N-00-02	880–905	1850	520	brillant	transparent	S	9 623 Kč
PXR2N/900	531-900R55N-00-15	880–905	1850	520	brillant	satinato	S	12 053 Kč
PXR2N/900	531-900R55N-00-03	880–905	1850	520	brillant	chinchilla	S	10 578 Kč
PXR2N/1000	531-100R55N-00-02	980–1005	1850	520	brillant	transparent	S	12 488 Kč
PXR2N/1000	531-100R55N-00-15	980–1005	1850	520	brillant	satinato	O	12 921 Kč
PXR2N - výška 2 000 mm								
PXR2N/800	532-800R55N-00-02	780–805	2000	380	brillant	transparent	S	9 608 Kč
PXR2N/900	532-900R55N-00-02	880–905	2000	520	brillant	transparent	S	10 404 Kč
PXR2N/900	532-900R55N-00-03	880–905	2000	520	brillant	chinchilla	S	11 273 Kč
PXR2N/1000	532-100R55N-00-02	980–1005	2000	520	brillant	transparent	O	14 057 Kč

R - standardní rádius R550, h* - výška sprchového koutu včetně kotvících elementů

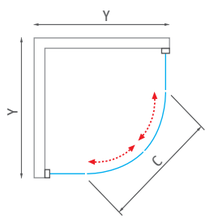

Nominální rozměry sprchových zástěn jsou určeny pro INSTALACI NA VANIČKU a montují se vždy s odsazením od kraje vaničky. Při INSTALACI NA DLAŽBU tak hrozí, že rozměr sprchové zástěny bude menší než změřená šířka dlažby. Je třeba se řídit tabulkami rozměrů na stránkách „TECHNICKÉ SPECIFIKACE“ na konci katalogu (str. 204–224).

RothETC
Easy to Clean glass protection

6mm bezpečnostní sklo, ochrana skla proti usazování vodního kamene RothETC, společně s nově uvedenou standardní výškou 2 metry, umožňuje rozsáhlé kombinace s designovými typy vaniček z akrylátu nebo z litého mramoru.

PXR2N

ložiskové pojezdy
s vysokou životností

spodní odklápění
pro snadnou údržbu

PXS2L + PXS2P

čtvercový nebo obdélníkový sprchový kout
s dvoudílnými posuvnými dveřmi

6 mm ESG Bezpečnostní sklo
Transparent 02 / Satinato 15

Barva profilu
Brillant 00

■ PXS2L + PXS2P

- 6mm bezpečnostní sklo
- ochrana skla proti usazování vodního kamene RothETC

■ Ložiskové pojezdy s vysokou životností a spodním odklápěním pro snažší údržbu

■ Dokonalé detaily zpracování

PXS2L, PXS2P sprchové dveře posuvné (levá / pravá část)

typ	objednací číslo	instalační rozměr (y)	výška (h)	vstupní otvor (c)	profil	výplň	způsob dodání	CENA bez DPH
PXS2L - levá část / výška 1 850 mm								
PXS2L/800	537-8000000-00-02	785–810	1850	385	brillant	transparent	S	5 285 Kč
PXS2L/800	537-8000000-00-15	785–810	1850	385	brillant	satinato	O	5 632 Kč
PXS2L/900	537-9000000-00-02	885–910	1850	455	brillant	transparent	S	5 632 Kč
PXS2L/900	537-9000000-00-15	885–910	1850	455	brillant	satinato	O	5 979 Kč
PXS2L/1000	537-1000000-00-02	985–1010	1850	525	brillant	transparent	S	5 805 Kč
PXS2L/1000	537-1000000-00-15	985–1010	1850	525	brillant	satinato	O	6 239 Kč
PXS2P - pravá část / výška 1 850 mm								
PXS2P/800	538-8000000-00-02	785–810	1850	385	brillant	transparent	S	5 285 Kč
PXS2P/800	538-8000000-00-15	785–810	1850	385	brillant	satinato	O	5 632 Kč
PXS2P/900	538-9000000-00-02	885–910	1850	455	brillant	transparent	S	5 632 Kč
PXS2P/900	538-9000000-00-15	885–910	1850	455	brillant	satinato	O	5 979 Kč
PXS2P/1000	538-1000000-00-02	985–1010	1850	525	brillant	transparent	S	5 805 Kč
PXS2P/1000	538-1000000-00-15	985–1010	1850	525	brillant	satinato	O	6 239 Kč
PXS2L - levá část / výška 2 000 mm								
PXS2L/800	528-8000000-00-02	785–810	2000	385	brillant	transparent	S	5 495 Kč
PXS2L/900	528-9000000-00-02	885–910	2000	455	brillant	transparent	S	5 842 Kč
PXS2L/1000	528-1000000-00-02	985–1010	2000	525	brillant	transparent	S	6 189 Kč
PXS2P - pravá část / výška 2 000 mm								
PXS2P/800	529-8000000-00-02	785–810	2000	385	brillant	transparent	S	5 495 Kč
PXS2P/900	529-9000000-00-02	885–910	2000	455	brillant	transparent	S	5 842 Kč
PXS2P/1000	529-1000000-00-02	985–1010	2000	525	brillant	transparent	S	6 189 Kč

h* - výška sprchového koutu včetně kotvících elementů

■ **PXS2L**

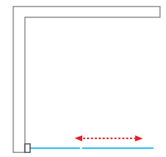

■ **PXS2P**

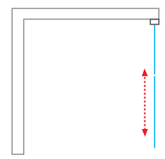

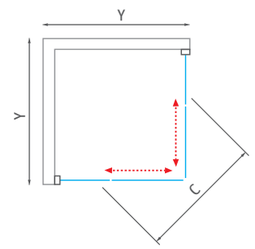

PXS2L, PXS2P (atypické provedení)

typ	šířka (y)	výška (h)	profil	výplň	způsob dodání	CENA bez DPH
PXS2L	do 1000 mm	do 2000 mm	brillant	transparent	Z	8 046 Kč
PXS2L	do 1000 mm	do 2000 mm	brillant	satinato	Z	8 665 Kč
PXS2P	do 1000 mm	do 2000 mm	brillant	transparent	Z	8 046 Kč
PXS2P	do 1000 mm	do 2000 mm	brillant	satinato	Z	8 665 Kč

Proxima Line
zaručený úspěch

elegantní a čistý design

kombinace k posuvným nebo jednokřídlým dveřím

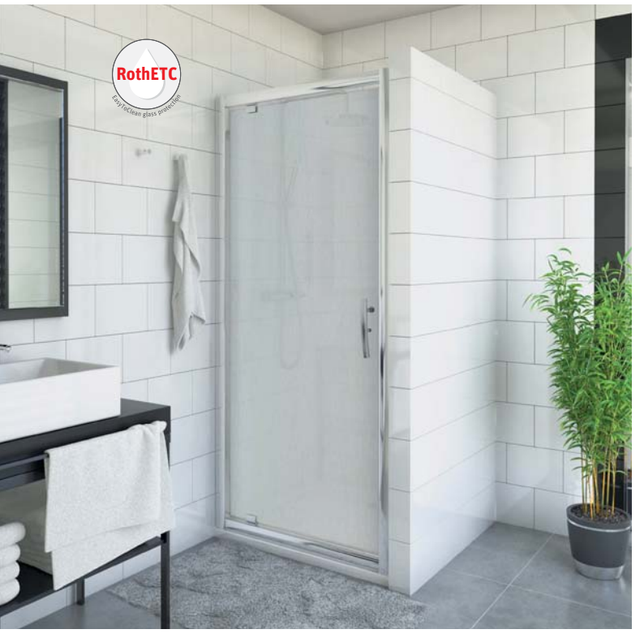

PXDO1N

sprchové dveře jednokřídlé pro instalaci do niky

- ochrana skla proti usazování vodního kamene RothETC
- univerzální LEVÉ a PRAVÉ provedení
- 6mm bezpečnostní sklo

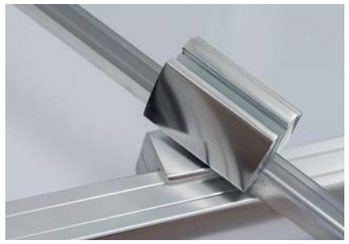

- Nastavitelné otočné panty dveří pro snadnou instalaci

6 mm ESG Bezpečnostní sklo
Transparent O2 / Satinato 15

Barva profilu
Brillant OO

PXDO1N (sprchové dveře jednokřídlé)

typ	objednací číslo	instalační rozměr (y)	výška (h)	vstupní otvor (c)	profil	výplň	způsob dodání	CENA bez DPH
PXDO1N/800	525-8000000-00-02	772–822	2000	510	brillant	transparent	S	7 627 Kč
PXDO1N/800	525-8000000-00-15	772–822	2000	510	brillant	satinato	O	8 496 Kč
PXDO1N/900	525-9000000-00-02	872–922	2000	610	brillant	transparent	S	7 888 Kč
PXDO1N/900	525-9000000-00-15	872–922	2000	610	brillant	satinato	O	8 669 Kč
PXDO1N/1000	525-1000000-00-02	972–1022	2000	710	brillant	transparent	O	8 235 Kč
PXDO1N/1000	525-1000000-00-15	972–1022	2000	710	brillant	satinato	O	9 623 Kč
PXDO1N/1100	525-1100000-00-02	1072–1122	2000	810	brillant	transparent	O	9 450 Kč
PXDO1N/1100	525-1100000-00-15	1072–1122	2000	810	brillant	satinato	O	10 404 Kč

PXDO1N (atypické provedení)

typ	šířka (y)	výška (h)	profil	výplň	způsob dodání	CENA bez DPH
PXDO1N	do 1100 mm	do 2000 mm	brillant	transparent	Z	12 285 Kč
PXDO1N	do 1100 mm	do 2000 mm	brillant	satinato	Z	13 525 Kč

- **PXDO1N**
  - univerzální levé a pravé provedení

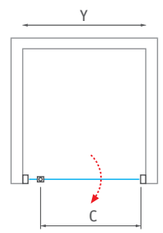

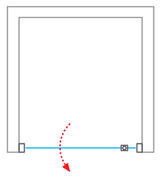

PXDO1N + PXBN

PXBN

boční stěna k sprchovým dveřím PXDO1N a PXD2N

- standardní rozměry boční stěny od 700 do 1000 mm
- možná kombinace k jednokřídlým dveřím PXDO1N nebo k posuvným dveřím PXD2N
- PXBN nelze použít jako samostatně stojící stěnu

6 mm ESG Bezpečnostní sklo
Transparent O2 / Satinato 15

Barva profilu
Brillant OO

PXBN (boční stěna k PXDO1N a k PXD2N)

typ	objednací číslo	instalační rozměr (y)	výška (h)	profil	profil	způsob dodání	CENA bez DPH
PXBN/700	527-7000000-00-02	680–705	2000	brillant	transparent	O	4 330 Kč
PXBN/700	527-7000000-00-15	680–705	2000	brillant	satinato	O	5 458 Kč
PXBN/800	527-8000000-00-02	780–805	2000	brillant	transparent	S	5 024 Kč
PXBN/800	527-8000000-00-15	780–805	2000	brillant	satinato	O	5 893 Kč
PXBN/900	527-9000000-00-02	880–905	2000	brillant	transparent	S	5 198 Kč
PXBN/900	527-9000000-00-15	880–905	2000	brillant	satinato	O	6 066 Kč
PXBN/1000	527-1000000-00-02	980–1005	2000	brillant	transparent	S	5 285 Kč
PXBN/1000	527-1000000-00-15	980–1005	2000	brillant	satinato	O	6 239 Kč

!

Nominální rozměry sprchových zástěn jsou určeny pro INSTALACI NA VANIČKU a montují se vždy s odsazením od kraje vaničky. Při INSTALACI NA DLAŽBU tak hrozí, že rozměr sprchové zástěny bude menší než změřená šířka dlažby. Je třeba se řídit tabulkami rozměrů na stránkách „TECHNICKÉ SPECIFIKACE“ na konci katalogu (str. 204–224).

PXBN (atypické provedení)

typ	šířka (y)	výška (h)	profil	výplň	způsob dodání	CENA bez DPH
PXBN	do 1100 mm	do 2000 mm	brillant	transparent	Z	6 871 Kč
PXBN	do 1100 mm	do 2000 mm	brillant	satinato	Z	8 111 Kč

- **PXBN** - univerzální levé a pravé provedení

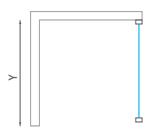

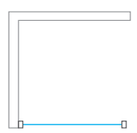

PXD2N + PXBN

Proxima Line
zaručený úspěch

praktické designové
a komfortní doplňky

snadná údržba
díky pojezdům s odklápěním

PXD2N

sprchové dveře posuvné pro instalaci do niky nebo pro kombinaci s pevnou stěnou PXBN

6 mm ESG Bezpečnostní sklo
Transparent 02 / Satinato 15

Barva profilu
Brillant 00

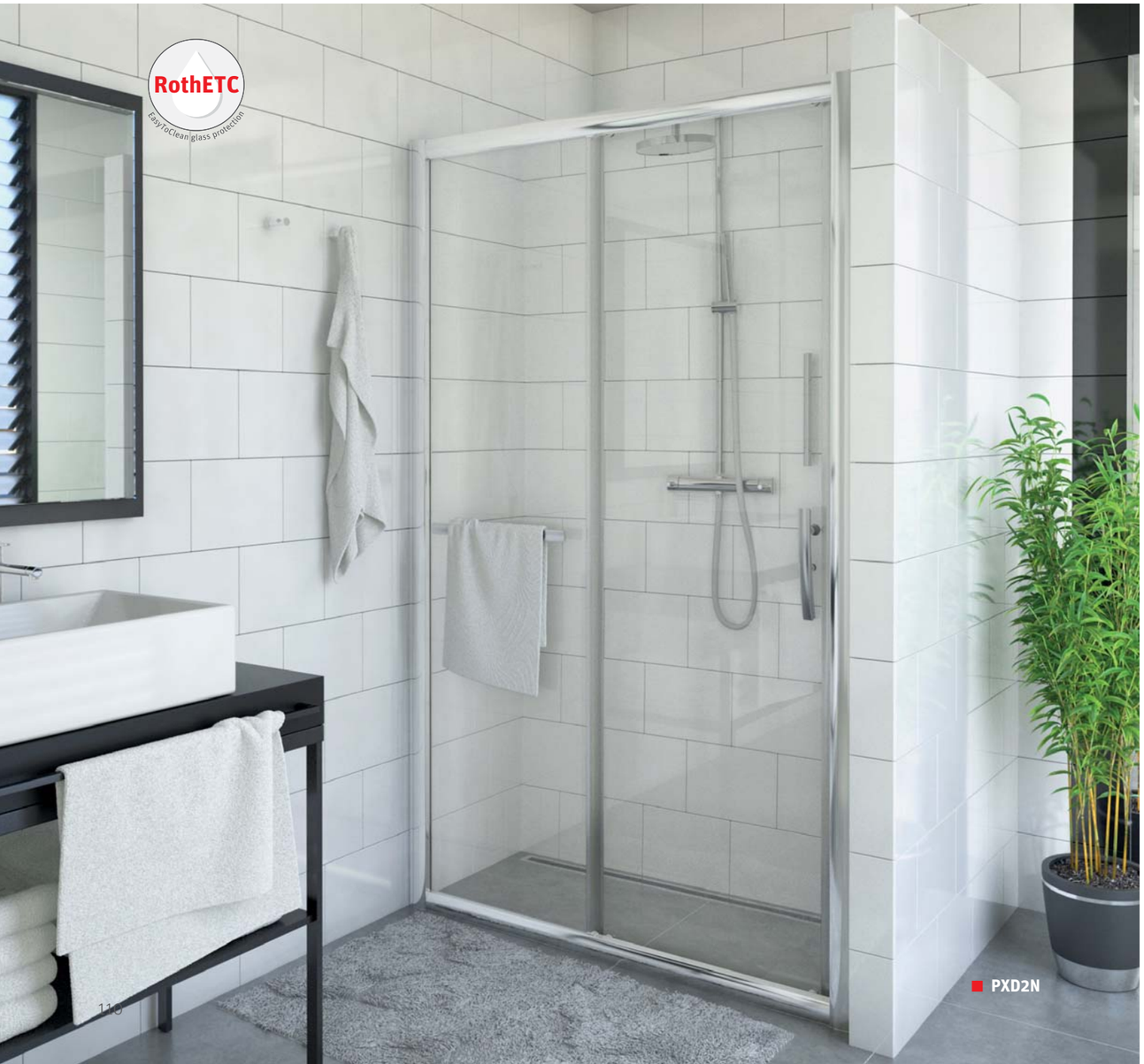

■ **PXD2N**

- funkční držák na ručníky
- standardní výška 2 000 mm
- provedení s LEVOU stranou vstupu - nutno při montáži otočit sprchový kout a zaměnit pojezdy (spodní za horní)

■ Pojezdy s vysokou životností a spodním odklápěním pro snažší údržbu sprchového koutu

■ Masivní profil a vylepšené detaily

■ Multifunkční držák ručníků na pevném skle dveří PXD2N

PXD2N (sprchové dveře posuvné)

typ	objednací číslo	instalační rozměr (y)	výška (h)	vstupní otvor (c)	profil	výplň	způsob dodání	CENA bez DPH
PXD2N/1200	526-1200000-00-02	1180–1230	2000	450	brillant	transparent	S	8 148 Kč
PXD2N/1200	526-1200000-00-15	1180–1230	2000	450	brillant	satinato	O	10 665 Kč
PXD2N/1300	526-1300000-00-02	1280–1330	2000	500	brillant	transparent	S	9 016 Kč
PXD2N/1300	526-1300000-00-15	1280–1330	2000	500	brillant	satinato	O	11 532 Kč
PXD2N/1400	526-1400000-00-02	1380–1430	2000	550	brillant	transparent	S	9 884 Kč
PXD2N/1400	526-1400000-00-15	1380–1430	2000	550	brillant	satinato	O	12 401 Kč
PXD2N/1500	526-1500000-00-02	1480–1530	2000	600	brillant	transparent	S	11 359 Kč
PXD2N/1500	526-1500000-00-15	1480–1530	2000	600	brillant	satinato	O	13 268 Kč
PXD2N/1600	526-1600000-00-02	1580–1630	2000	650	brillant	transparent	S	11 793 Kč
PXD2N/1600	526-1600000-00-15	1580–1630	2000	650	brillant	satinato	O	14 136 Kč

PXD2N (atypické provedení)

typ	šířka (y)	výška (h)	profil	výplň	způsob dodání	CENA bez DPH
PXD2N	do 1600 mm	do 2000 mm	brillant	transparent	Z	15 331 Kč
PXD2N	do 1600 mm	do 2000 mm	brillant	satinato	Z	18 377 Kč

! Nominální rozměry sprchových zástěn jsou určeny pro INSTALACI NA VANIČKU a montují se vždy s odsazením od kraje vaničky. Při INSTALACI NA DLAŽBU tak hrozí, že rozměr sprchové zástěny bude menší než změřená šířka dlažby.
Je třeba se řídit tabulkami rozměrů na stránkách „TECHNICKÉ SPECIFIKACE“ na konci katalogu (str. 204–224).

■ **PXD2N** - univerzální levé a pravé provedení

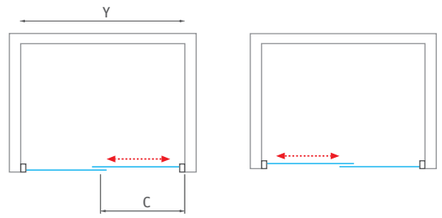

■ **PXD2N + PXBN**

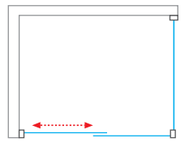

■ **PXBN + PXD2N**

Roth

Zcela nová polorámová série se zdvihovým mechanismem představuje novou generaci sprchových koutů.

Limaya Line

pouze jeden typ dveří pro všechny kombinace vašeho sprchového koutu
čtvercový nebo obdélníkový sprchový kout s dvoukřídlými otevíracími dveřmi
čtvercový nebo obdélníkový sprchový kout s jednokřídlými otevíracími dveřmi a pevnou stěnou
sprchové dveře jednokřídlé pro instalaci do niky

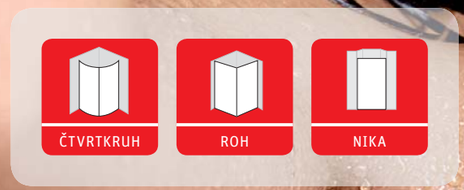

- **kvalitní zdvihový mechanismus**
- **snadný vstup prostřednictvím oboustranně otevíratelných dveří a to jak dovnitř tak ven**
- **standardní výška 1 950 mm**

Limaya Line
lehkost bytí

komfortní a pohodlný
prostor pro vstup

LYR4

čtvrtkruhový sprchový kout
s dvoukřídlými otevíracími dveřmi

- kvalitní zdvihový mechanismus
- snadný vstup prostřednictvím oboustranně otevíratelných dveří a to jak dovnitř tak ven
- standardní výška 1 950 mm

5 mm ESG Bezpečnostní sklo
Transparent

Barva profilu
Brillant

Madlo z broušeného hliníku

Profil s kvalitním zdvihovým mechanismem pro snadné otevírání

Flexibilní vzpěra umožňuje nastavení různých úhlů a řeší i případné nerovnosti stěn

LYR4 (čtvrtkruhový sprchový kout s dvoukřídlými otevíracími dveřmi)

typ	objednací číslo	instalační rozměr (y)	výška (h)	šířka dveří (c)	šířka bočku (s)	profil	výplň	způsob dodání	CENA bez DPH
LYR4/800	1135008265	767–792	1959*	395	243–268	brillant	transparent	S	14 807 Kč
LYR4/900	1135008267	867–892	1959*	395	343–368	brillant	transparent	S	15 253 Kč
LYR4/1000	1135008269	967–992	1959*	395	443–468	brillant	transparent	S	15 699 Kč

R - standardní rádius R550, h* - výška sprchového koutu včetně kotvících elementů

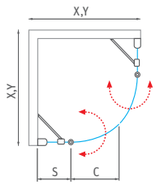

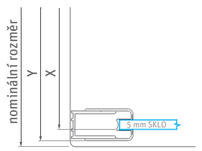

!

Nominální rozměry sprchových zástěn jsou určeny pro INSTALACI NA VANIČKU a montují se vždy s odsazením od kraje vaničky. Při INSTALACI NA DLAŽBU tak hrozí, že rozměr sprchové zástěny bude menší než změřená šířka dlažby. Je třeba se řídit tabulkami rozměrů, které jsou uvedeny v montážních návodech nebo na www.roth-czech.cz

RothETC
Easy to Clean glass protection

Nadčasový design série **Limaya Line** je to pravé pro vaši moderní koupelnu. Leštěné hliníkové profily lemující vertikální linii sprchového koutu dotváří celkový pocit svobody a odhodlání.

LYR4

Limaya Line
lehkost bytí

maximální těsnost
a čistý design

snadná manipulace
oboustranné otevírání dveří

LYP2

sprchové dveře dvoukřídlé
pro instalaci do niky

5 mm ESG Bezpečnostní sklo
Transparent

Barva profilu
Brillant

■ LYP2

- standardní rozměr dveří
  od 800 do 1 200 mm
- kvalitní zdvihový mechanismus
- oboustranné otevírání dveří

■ Oboustranné otevírání dveří

■ Profil s kvalitním zdvihovým mechanismem pro snadné otevírání

■ Štíhlá linie dveřního madla podtrhující celou koncepci této série

LYP2 (sprchové dveře dvoukřídlé do niky)

typ	objednací číslo	instalační rozměr (y)	výška (h)	šířka dveří (c)	profil	výplň	způsob dodání	CENA bez DPH
LYP2/800	1135008220	760–810	1958*	320	brillant	transparent	S	9 720 Kč
LYP2/900	1135008222	860–910	1958*	375	brillant	transparent	S	9 898 Kč
LYP2/1000	1135008224	960–1010	1958*	425	brillant	transparent	S	10 166 Kč
LYP2/1100	1135009844	1060–1110	1958*	475	brillant	transparent	S	10 345 Kč
LYP2/1200	1135008226	1160–1210	1958*	525	brillant	transparent	S	10 523 Kč

h* - výška sprchového koutu včetně kotvících elementů

LYP2 (atypické provedení)

typ	šířka (y)	výška (h)	profil	výplň	způsob dodání	CENA bez DPH
LYP2	do 1500 mm	do 1950 mm	brillant	transparent	Z	13 680 Kč

■ LYP2

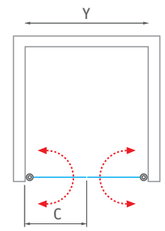

! Nominální rozměry sprchových zástěn jsou určeny pro INSTALACI NA VANIČKU a montují se vždy s odsazením od kraje vaničky. Při INSTALACI NA DLAŽBU tak hrozí, že rozměr sprchové zástěny bude menší než změřená šířka dlažby. Je třeba se řídit tabulkami rozměrů na stránkách „TECHNICKÉ SPECIFIKACE“ na konci katalogu (str. 204–224).

Limaya Line
lehkost bytí

LYE4

sprchové dveře jednokřídlé s pevnou částí

5 mm ESG Bezpečnostní sklo
Transparent

Barva profilu
Brillant

■ Otevírací mechanismus s kvalitním těsněním

■ Zdvihový mechanismus pro snadné otevírání

■ Flexibilní vzpěra umožňuje nastavení různých úhlů a řeší i případné nerovnosti stěn

LYE4 (sprchové dveře jednokřídlé)

typ	objednací číslo	instalační rozměr (y)	výška (h)	šířka dveří (c)	šířka bočku (s)	profil	výplň	způsob dodání	CENA bez DPH
LYE4/800	1135008253	767–792	1959*	510	243–268	brillant	transparent	S	8 148 Kč
LYE4/900	1135008255	867–892	1959*	510	343–368	brillant	transparent	S	8 322 Kč
LYE4/1000	1135008257	967–992	1959*	610	343–368	brillant	transparent	S	8 495 Kč
LYE4/1100	1135009845	1067–1092	1959*	610	443–468	brillant	transparent	S	8 668 Kč
LYE4/1200	1135008259	1167–1192	1959*	710	443–468	brillant	transparent	S	8 842 Kč

h* - výška sprchového koutu včetně kotvících elementů

LYE4 (atypické provedení)

typ	šířka (y)	výška (h)	profil	výplň	způsob dodání	CENA bez DPH
LYE4	do 1200 mm	do 1950 mm	brillant	transparent	Z	11 495 Kč

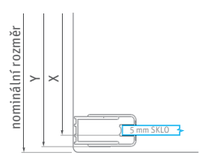

■ **LYE4 + LYE4**

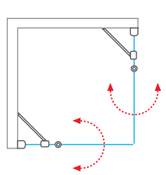

■ **LYE4** - univerzální levé a pravé provedení

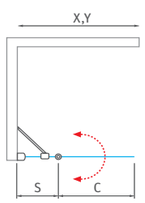

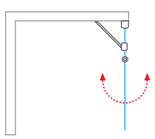

!

Nominální rozměry sprchových zástěn jsou určeny pro INSTALACI NA VANIČKU a montují se vždy s odsazením od kraje vaničky. Při INSTALACI NA DLAŽBU tak hrozí, že rozměr sprchové zástěny bude menší než změřená šířka dlažby. Je třeba se řídit tabulkami rozměrů na stránkách „TECHNICKÉ SPECIFIKACE“ na konci katalogu (str. 194–213).

RothETC
Easy to Clean glass protection

Atraktivní design s prvky elegance, to je série sprchových koutů **Limaya Line**. Kvalitní vačkový systém umožňující oboustranné otevírání dveří.

■ **LYE4 + LYE4**

flexibilní vzpěra
řeší nerovnosti stěn

LYE4 + LYSW1S

čtvercový nebo obdélníkový sprchový kout s pevnou boční stěnou LZB

- snadno sestavitelný stěnový profil
- flexibilní vzpěra umožňuje nastavení různých úhlů a řeší případné nerovnosti stěn
- vysoká pevnost díky kvalitnímu těsnění

5 mm ESG Bezpečnostní sklo
Transparent

Barva profilu
Brillant

LYSW1S (boční stěna ke sprchovým dveřím LYE4)

typ	objednací číslo	instalační rozměr (y)	výška (h)	šířka dveří (c)	profil	výplň	způsob dodání	CENA bez DPH
LYSW1S/800	1135008232	767–792	1949*	-	brillant	transparent	S	5 346 Kč
LYSW1S/900	1135008234	867–892	1949*	-	brillant	transparent	S	5 435 Kč
LYSW1S/1000	1135008236	967–992	1949*	-	brillant	transparent	S	5 525 Kč

h* - výška sprchového koutu včetně kotvících elementů

LYSW1S (atypické provedení)

typ	šířka (y)	výška (h)	profil	výplň	způsob dodání	CENA bez DPH
LYSW1S	do 1000 mm	do 1950 mm	brillant	transparent	Z	7 183 Kč

- **LYSW1S** - univerzální levé a pravé provedení

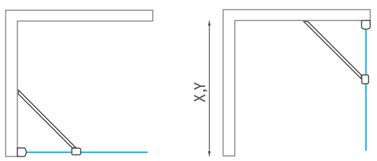

- **LYSW1S+ LYE4**

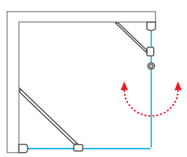

Nominální rozměry sprchových zástěn jsou určeny pro INSTALACI NA VANIČKU a montují se vždy s odsazením od kraje vaničky. Při INSTALACI NA DLAŽBU tak hrozí, že rozměr sprchové zástěny bude menší než změřená šířka dlažby. Je třeba se řídit tabulkami rozměrů na stránkách „TECHNICKÉ SPECIFIKACE“ na konci katalogu (str. 204–224).

praktické řešení
pro každou koupelnu

LYE4 + LZ

jednokřídlé otevírací dveře se setem profilů LZ pro instalaci do niky

- kvalitní hliníkový profil pro instalaci do niky
- nastavovací profil doplní velikost až o 10–25 mm
- doporučujeme konzultaci s odborníkem

5 mm ESG Bezpečnostní sklo
Transparent

Barva profilu
Brillant

LZ (set profilů)

typ	objednací číslo	instalační rozměr (y)	výška (h)	šířka dveří (c)	profil	výplň	způsob dodání	CENA bez DPH
LZ	229-1940025-00	25–35	1941	-	brillant	-	S	1 119 Kč

h* - výška sprchového koutu včetně kotvících elementů

LZ (atypické provedení)

typ	šířka (y)	výška (h)	profil	výplň	způsob dodání	CENA bez DPH
LZ	–	do 1950 mm	brillant	–	Z	1 455 Kč

instalace do niky	instalační rozměr (Y)
LYE4/800 + LZ	780–815
LYE4/900 + LZ	880–915
LYE4/1000 + LZ	980–1015
LYE4/1100 + LZ	1080–1115
LYE4/1200 + LZ	1180–1215

- **LZ**- set profilů

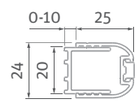

- **LYE4 + LZ**

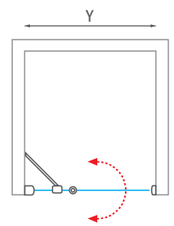

Nominální rozměry sprchových zástěn jsou určeny pro INSTALACI NA VANIČKU a montují se vždy s odsazením od kraje vaničky. Při INSTALACI NA DLAŽBU tak hrozí, že rozměr sprchové zástěny bude menší než změřená šířka dlažby. Je třeba se řídit tabulkami rozměrů na stránkách „TECHNICKÉ SPECIFIKACE“ na konci katalogu (str. 204–224).

Limaya Line
lehkost bytí

jednoduchost
a variabilita

LYE2
sprchové dveře jednokřídlé

5 mm ESG Bezpečnostní sklo
Transparent

Barva profilu
Brillant

■ **LYE2 + LYE2**

jeden typ dveří
pro všechny kombinace

- rohový vstup s dvoukřídlými dveřmi
- jednokřídlé dveře s boční stěnou
- jednokřídlé dveře pro instalaci do niky
- snadný vstup prostřednictvím oboustranně otevíratelných dveří a to jak dovnitř, tak ven
- standardní výška 1 950 mm

■ Profil s kvalitním zdvihovým mechanismem pro snadné otevírání

■ Bezpečnostní sklo 5 mm

■ Štíhlá linie dveřního madla podtrhující celou koncepci této série

LYE2 (sprchové dveře jednokřídlé)

typ	objednací číslo	instalační rozměr (y)	výška (h)	šířka dveří (c)	profil	výplň	způsob dodání	CENA bez DPH
LYE2/800	1135008242	767–792	1958*	690	brillant	transparent	S	6 685 Kč
LYE2/900	1135008244	867–892	1958*	790	brillant	transparent	S	6 863 Kč
LYE2/1000	1135008246	967–992	1958*	890	brillant	transparent	S	6 953 Kč

h* - výška sprchového koutu včetně kotvících elementů

LYE2 (atypické provedení)

typ	šířka (y)	výška (h)	profil	výplň	způsob dodání	CENA bez DPH
LYE2	do 1000 mm	do 1950 mm	brillant	transparent	Z	9 039 Kč

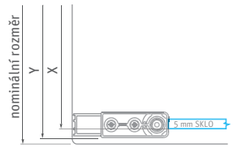

■ **LYE2 + LYE2**

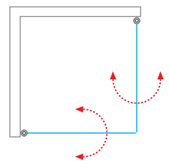

■ **LYE2** - univerzální levé a pravé provedení

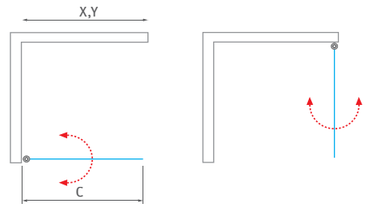

! Nominální rozměry sprchových zástěn jsou určeny pro INSTALACI NA VANIČKU a montují se vždy s odsazením od kraje vaničky. Při INSTALACI NA DLAŽBU tak hrozí, že rozměr sprchové zástěny bude menší než změřená šířka dlažby.
Je třeba se řídit tabulkami rozměrů na stránkách „TECHNICKÉ SPECIFIKACE“ na konci katalogu (str. 204–224).

Limaya Line
lehkost bytí

čistá linie
bez kompromisů

LYE2 + LYSW1S

čtvercový nebo obdélníkový sprchový kout s pevnou boční stěnou LYSW1S

- snadno sestavitelný stěnový profil
- jednokřídlé dveře s pevnou stěnou
- jednoduchost celé sestavy

5 mm ESG Bezpečnostní sklo
Transparent

Barva profilu
Brillant

LYSW1S (boční stěna ke sprchovým dveřím LYE2)

typ	objednací číslo	instalační rozměr (y)	výška (h)	šířka dveří (c)	profil	výplň	způsob dodání	CENA bez DPH
LYSW1S/800	1135008232	767–792	1949*	-	brillant	transparent	S	5 346 Kč
LYSW1S/900	1135008234	867–892	1949*	-	brillant	transparent	S	5 435 Kč
LYSW1S/1000	1135008236	967–992	1949*	-	brillant	transparent	S	5 525 Kč

h* - výška sprchového koutu včetně kotvících elementů

LYSW1S (atypické provedení)

typ	šířka (y)	výška (h)	profil	výplň	způsob dodání	CENA bez DPH
LYSW1S	do 1000 mm	do 1950 mm	brillant	transparent	Z	7 183 Kč

■ **LYSW1S** - univerzální levé a pravé provedení

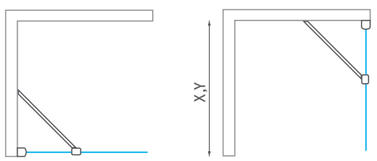

■ **LYE2 + LYSW1S**

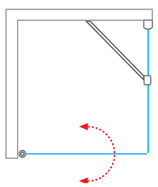

Nominální rozměry sprchových zástěn jsou určeny pro INSTALACI NA VANIČKU a montují se vždy s odsazením od kraje vaničky. Při INSTALACI NA DLAŽBU tak hrozí, že rozměr sprchové zástěny bude menší než změřená šířka dlažby. Je třeba se řídit tabulkami rozměrů na stránkách „TECHNICKÉ SPECIFIKACE“ na konci katalogu (str. 204–224).

praktické řešení
stavebních nerovností

LYE2 + LZ

jednokřídlé otevírací dveře se setem profilů LZ pro instalaci do niky

- set profilů řeší stavební nerovnosti
- doporučujeme konzultaci s odborníky
- doplnění velikosti až o 10–25 mm

5 mm ESG Bezpečnostní sklo
Transparent

Barva profilu
Brillant

LZ (set profilů)

typ	objednací číslo	instalační rozměr (y)	výška (h)	šířka dveří (c)	profil	výplň	způsob dodání	CENA bez DPH
LZ	229-1940025-00	25–35	1941	-	brillant	-	S	1 119 Kč

h* - výška sprchového koutu včetně kotvících elementů

LZ (atypické provedení)

typ	šířka (y)	výška (h)	profil	výplň	způsob dodání	CENA bez DPH
LZ	–	do 1950 mm	brillant	–	Z	1 455 Kč

instalace do niky	instalační rozměr (Y)
LYE2/800 + LZ	780–815
LYE2/900 + LZ	880–915
LYE2/1000 + LZ	980–1015

■ **LZ**- set profilů

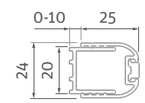

■ **LYE2 + LZ**

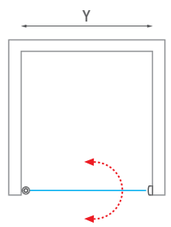

Nominální rozměry sprchových zástěn jsou určeny pro INSTALACI NA VANIČKU a montují se vždy s odsazením od kraje vaničky. Při INSTALACI NA DLAŽBU tak hrozí, že rozměr sprchové zástěny bude menší než změřená šířka dlažby. Je třeba se řídit tabulkami rozměrů na stránkách „TECHNICKÉ SPECIFIKACE“ na konci katalogu (str. 204–224).

Lega Line

Dostupné řešení pro ty, kteří ve svém životě preferují poměr ceny a výkonu...

Nová generace sprchových koutů, prakticky kombinujících 5mm dveřní a 4mm bezpečnostní sklo pevných částí v rámu, se zaměřením na uživatelský komfort. Tato řada nabízí praktické řešení pro standardní modely, stejně jako pro velkorozměrové sprchy, které se těší stále větší oblibě. Jednoduchost, trvanlivost a vynikající poměr ceny a kvality umožňuje této řadě, aby se stala novou hvězdou ve vaší koupelně.

- **univerzální otočný mechanismus umožňující otevírání dovnitř i ven**
- **odolné dvojité horní a spodní pojezdy zajišťující hladký pohyb dveří**
- **masivní madlo z leštěné nerez oceli**

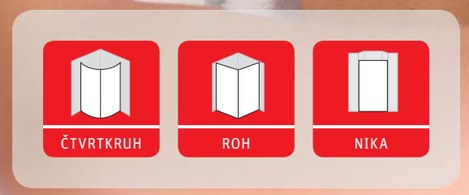

Lega Line
pohodlí na dosah

bezpečnostní sklo
v pevném rámu

možnost dodání v provedení SMONT
pro snadnou montáž

LLR2

čtvrtkruhový sprchový kout
s dvoudílnými posuvnými dveřmi

5 + 4 mm ESG Bezpečnostní sklo
Transparent 02 / Grape 11
5 mm dveřní sklo + 4 mm pevné sklo

Barva profilu
Brillant 00 / Bílá 04

■ LLR2

■ Nejprodávanější model **LLR** nově také v **bílém profilu** a s oblíbenou **výplní Grape**

- kombinace 4 a 5 mm bezpečnostního skla s povrchovou úpravou RothETC
- standardní výška 1900 mm

■ Odolné dvojité horní a spodní pojezdy

■ Masivní madlo z leštěné nerez oceli

LLR2 (čtvrtkruhový sprchový kout s dvoudílnými posuvnými dveřmi)

typ	objednací číslo	instalační rozměr (y)	výška (h)	vstupní otvor (c)	profil	výplň	způsob dodání	CENA bez DPH
LLR2/800	555-8000000-04-02	776–798	1900	410	bílá	transparent	S	8 062 Kč
LLR2/800	555-8000000-04-11	776–798	1900	410	bílá	grape	S	8 062 Kč
LLR2/800	555-8000000-00-02	776–798	1900	410	brillant	transparent	S	8 408 Kč
LLR2/800	555-8000000-00-11	776–798	1900	410	brillant	grape	S	8 408 Kč
LLR2/900	555-9000000-04-02	876–898	1900	560	bílá	transparent	S	8 235 Kč
LLR2/900	555-9000000-04-11	876–898	1900	560	bílá	grape	S	8 235 Kč
LLR2/900	555-9000000-00-02	876–898	1900	560	brillant	transparent	S	8 583 Kč
LLR2/900	555-9000000-00-11	876–898	1900	560	brillant	grape	S	8 583 Kč
LLR2 v provedení SMONT								
LLR2/800	555-800000S-04-02	776–798	1900	410	bílá	transparent	S	8 842 Kč
LLR2/800	555-800000S-04-11	776–798	1900	410	bílá	grape	S	8 842 Kč
LLR2/800	555-800000S-00-02	776–798	1900	410	brillant	transparent	S	9 190 Kč
LLR2/800	555-800000S-00-11	776–798	1900	410	brillant	grape	S	9 190 Kč
LLR2/900	555-900000S-04-02	876–898	1900	560	bílá	transparent	S	9 016 Kč
LLR2/900	555-900000S-04-11	876–898	1900	560	bílá	grape	S	9 016 Kč
LLR2/900	555-900000S-00-02	876–898	1900	560	brillant	transparent	S	9 363 Kč
LLR2/900	555-900000S-00-11	876–898	1900	560	brillant	grape	S	9 363 Kč

R - standardní rádius R550

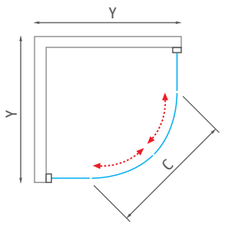

! Nominální rozměry sprchových zástěn jsou určeny pro INSTALACI NA VANIČKU a montují se vždy s odsazením od kraje vaničky. Při INSTALACI NA DLAŽBU tak hrozí, že rozměr sprchové zástěny bude menší než změřená šířka dlažby. Je třeba se řídit tabulkami rozměrů na stránkách „TECHNICKÉ SPECIFIKACE" na konci katalogu (str. 204–224).

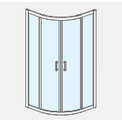

SNADNÁ MONTÁŽ
Tento produkt je možné si objednat v provedení SMONT - stačí přišroubovat ke stěně, seřídit a utěsnit.

Lega Line
pohodlí na dosah

LLS2

čtvercový sprchový kout
řešení s praktickým rohovým vstupem

5 + 4 mm ESG Bezpečnostní sklo
Transparent 02 / Intimglass 21
5 mm dveřní sklo + 4 mm pevné sklo

Barva profilu
Brillant 00

- Odolné dvojité horní a spodní pojezdy zajišťující hladký pohyb dveří a spodní odklápění dveří pro snažší údržbu
- Madla z leštěné nerez oceli

LLS2 (sprchový kout s dvoudílnými posuvnými dveřmi)

typ	objednací číslo	instalační rozměr (y)	výška (h)	vstupní otvor (c)	profil	výplň	způsob dodání	CENA bez DPH
LLS2/800 SMONT	554-8000000-00-02	775–790	1900	430	brillant	transparent	S	8 408 Kč
LLS2/800 SMONT	554-8000000-00-21	775–790	1900	430	brillant	intimglass	O	10 058 Kč
LLS2/900 SMONT	554-9000000-00-02	875–890	1900	460	brillant	transparent	S	8 583 Kč
LLS2/900 SMONT	554-9000000-00-21	875–890	1900	460	brillant	intimglass	O	10 231 Kč
LLS2/1000×800	554-1008000-00-02	(975–990)×(775–790)	1900	505	brillant	transparent	S	8 496 Kč
LLS2/1000×800	554-1008000-00-21	(975–990)×(775–790)	1900	505	brillant	intimglass	O	10 231 Kč
LLS2/1200×800	554-1208000-00-02	(1175–1190)×(775–790)	1900	525	brillant	transparent	O	9 016 Kč
LLS2/1200×800	554-1208000-00-21	(1175–1190)×(775–790)	1900	525	brillant	intimglass	O	10 752 Kč
LLS2/1200×900	554-1209000-00-02	(1175–1190)×(875–890)	1900	535	brillant	transparent	S	9 450 Kč
LLS2/1200×900	554-1209000-00-21	(1175–1190)×(875–890)	1900	535	brillant	intimglass	O	11 099 Kč

LLS2 (atypické provedení)

typ	šířka (y)	výška (h)	profil	výplň	způsob dodání	CENA bez DPH
LLS2	do 1200 mm	do 1900 mm	brillant	transparent	Z	12 285 Kč
LLS2	do 1200 mm	do 1900 mm	brillant	intimglass	Z	14 428 Kč

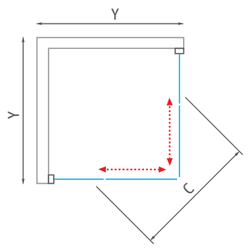

SNADNÁ MONTÁŽ
Tento produkt je dodáván v předmontovaném provedení SMONT - stačí spojit levou a pravou část přišroubovat ke stěně, seřídit a utěsnit.

RothETC
Easy to Clean glass protection

Se zvláštní pozorností věnované rovnováze mezi vzhledem a funkčností každého detailu je řada **Lega Line** připravena zaujmout místo v jakékoliv moderní koupelně.

Lega Line
pohodlí na dosah

povrchová úprava
skla RothETC

univerzální otočný mechanismus
otevírání dovnitř a ven

LLDO1

sprchové dveře jednokřídlé pro instalaci do niky nebo pro kombinaci s pevnou stěnou LLB

5 mm ESG Bezpečnostní sklo
Transparent O2 / Intimglass 21

Barva profilu
Brillant 00

LLDO2

sprchové dveře dvoukřídlé pro instalaci do niky nebo pro kombinaci s pevnou stěnou LLB

5 mm ESG Bezpečnostní sklo
Transparent O2 / Intimglass 21

Barva profilu
Brillant 00

LLDO1 (sprchové dveře jednokřídlé)

typ	objednací číslo	instalační rozměr (y)	výška (h)	vstupní otvor (c)	profil	výplň	způsob dodání	CENA bez DPH
LLDO1/700	551-7000000-00-02	675–705	1900	460	brillant	transparent	S	5 458 Kč
LLDO1/700	551-7000000-00-21	675–705	1900	460	brillant	intimglass	O	7 162 Kč
LLDO1/800	551-8000000-00-02	775–805	1900	560	brillant	transparent	S	5 632 Kč
LLDO1/800	551-8000000-00-21	775–805	1900	560	brillant	intimglass	O	7 281 Kč
LLDO1/900	551-9000000-00-02	875–905	1900	660	brillant	transparent	S	5 718 Kč
LLDO1/900	551-9000000-00-21	875–905	1900	660	brillant	intimglass	O	7 368 Kč
LLDO1/1000	551-1000000-00-02	975–1005	1900	760	brillant	transparent	S	5 893 Kč
LLDO1/1000	551-1000000-00-21	975–1005	1900	760	brillant	intimglass	O	7 541 Kč

LLDO1 (atypické provedení)

typ	šířka (y)	výška (h)	profil	výplň	způsob dodání	CENA bez DPH
LLDO1	do 1000 mm	do 1900 mm	brillant	transparent	Z	7 661 Kč
LLDO1	do 1000 mm	do 1900 mm	brillant	intimglass	Z	9 804 Kč

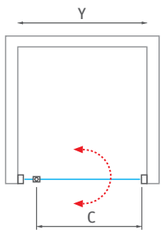

SNADNÁ MONTÁŽ
Produkty LLDO1 a LLDO2 jsou dodávány v provedení SMONT - stačí přišroubovat ke stěně, seřídit a utěsnit.

LLDO2 (sprchové dveře dvoukřídlé)

typ	objednací číslo	instalační rozměr (y)	výška (h)	šířka dveří (c)	profil	výplň	způsob dodání	CENA bez DPH
LLDO2/700	552-7000000-00-02	675–705	1900	475	brillant	transparent	S	6 412 Kč
LLDO2/700	552-7000000-00-21	675–705	1900	475	brillant	intimglass	O	8 148 Kč
LLDO2/800	552-8000000-00-02	775–805	1900	575	brillant	transparent	S	6 587 Kč
LLDO2/800	552-8000000-00-21	775–805	1900	575	brillant	intimglass	O	8 235 Kč
LLDO2/900	552-9000000-00-02	875–905	1900	675	brillant	transparent	S	6 673 Kč
LLDO2/900	552-9000000-00-21	875–905	1900	675	brillant	intimglass	O	8 322 Kč
LLDO2/1000	552-1000000-00-02	975–1005	1900	775	brillant	transparent	O	7 020 Kč
LLDO2/1000	552-1000000-00-21	975–1005	1900	775	brillant	intimglass	O	8 669 Kč

LLDO2 (atypické provedení)

typ	šířka (y)	výška (h)	profil	výplň	způsob dodání	CENA bez DPH
LLDO2	do 1200 mm	do 1900 mm	brillant	transparent	Z	9 127 Kč
LLDO2	do 1200 mm	do 1900 mm	brillant	intimglass	Z	11 270 Kč

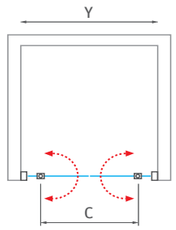

! Nominální rozměry sprchových zástěn jsou určeny pro INSTALACI NA VANIČKU a montují se vždy s odsazením od kraje vaničky. Při INSTALACI NA DLAŽBU tak hrozí, že rozměr sprchové zástěny bude menší než změřená šířka dlažby. Je třeba se řídit tabulkami rozměrů na stránkách „TECHNICKÉ SPECIFIKACE“ na konci katalogu (str. 194–213).

Lega Line
pohodlí na dosah

decentní
nadčasové řešení

LLDO1 + LLB

LLB

pevná boční stěna ke sprchovým dveřím
LLDO1, LLDO2, LLD2 a LLD4

- hliníkové profily brillant
- prodloužená záruka 5let
- tvrzené bezpečnostní sklo

5 mm ESG Bezpečnostní sklo
Transparent O2 / Intimglass 21

Barva profilu
Brillant OO

LLB (boční stěna k LLDO1, LLDO2, LLD2 a LLD4)

typ	objednací číslo	instalační rozměr (y)	výška (h)	profil	výplň	způsob dodání	CENA bez DPH
LLB/700	553-7000000-00-02	679–705	1900	brillant	transparent	S	3 007 Kč
LLB/700	553-7000000-00-21	679–705	1900	brillant	intimglass	O	5 111 Kč
LLB/750	553-7500000-00-02	729–755	1900	brillant	transparent	S	3 115 Kč
LLB/750	553-7500000-00-21	729–755	1900	brillant	intimglass	O	5 198 Kč
LLB/800	553-8000000-00-02	779–805	1900	brillant	transparent	S	3 289 Kč
LLB/800	553-8000000-00-21	779–805	1900	brillant	intimglass	O	5 285 Kč
LLB/900	553-9000000-00-02	879–905	1900	brillant	transparent	S	3 463 Kč
LLB/900	553-9000000-00-21	879–905	1900	brillant	intimglass	O	5 372 Kč
LLB/1000	553-1000000-00-02	979–1005	1900	brillant	transparent	S	3 722 Kč
LLB/1000	553-1000000-00-21	979–1005	1900	brillant	intimglass	O	5 458 Kč

* LLB nelze použít jako samostatně stojící stěnu

LLB (atypické provedení)

typ	šířka (y)	výška (h)	profil	výplň	způsob dodání	CENA bez DPH
LLB	do 1000 mm	do 1900 mm	brillant	transparent	Z	4 839 Kč
LLB	do 1000 mm	do 1900 mm	brillant	intimglass	Z	7 095 Kč

SNADNÁ MONTÁŽ
Produkty řady LEGA LINE jsou dodávány v provedení SMONT - stačí přišroubovat ke stěně, seřídit a utěsnit.

LLB - univerzální levé a pravé provedení

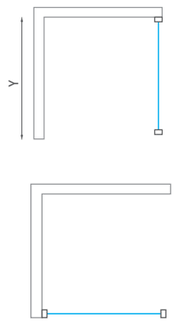

LLDO1 + LLB

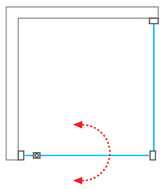

kombinace dveří
s boční stěnou LLB

LLDO2 + LLB

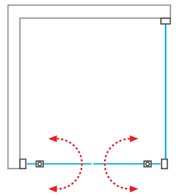

LLDO2 + LLB

LLD2 + LLB

LLD2 + LLB

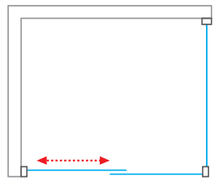

LLD4 + LLB

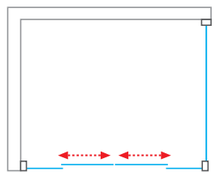

LLD4 + LLB

odolné pojezdy
s funkcí odklápění

LLD2

sprchové dveře posuvné pro instalaci do niky nebo pro kombinaci s pevnou stěnou LLB

- povrchová úprava skla RothETC proti usazování vodního kamene
- dvojité pojezdy
- prodloužená záruka 5let
- možnost výběru skla v provedení Intimglass

5 + 4 mm ESG Bezpečnostní sklo
Transparent 02 / Intimglass 21
5 mm dveřní sklo + 4 mm pevné sklo

Barva profilu
Brillant 00

LLD2 (posuvné sprchové dveře)

typ	objednací číslo	instalační rozměr (y)	výška (h)	vstupní otvor (c)	profil	výplň	způsob dodání	CENA bez DPH
LLD2/1000	556-1000000-00-02	970–1005	1900	385	brillant	transparent	S	6 587 Kč
LLD2/1000	556-1000000-00-21	970–1005	1900	385	brillant	intimglass	O	8 235 Kč
LLD2/1200	556-1200000-00-02	1170–1205	1900	485	brillant	transparent	S	6 673 Kč
LLD2/1200	556-1200000-00-21	1170–1205	1900	485	brillant	intimglass	O	8 322 Kč
LLD2/1300	556-1300000-00-02	1270–1305	1900	535	brillant	transparent	S	7 107 Kč
LLD2/1400	556-1400000-00-02	1370–1405	1900	585	brillant	transparent	S	7 541 Kč
LLD2/1400	556-1400000-00-21	1370–1405	1900	585	brillant	intimglass	O	9 190 Kč
LLD2/1500	556-1500000-00-02	1470–1505	1900	585	brillant	transparent	O	7 889 Kč
LLD2/1600	556-1600000-00-02	1570–1605	1900	685	brillant	transparent	S	8 235 Kč
LLD2/1600	556-1600000-00-21	1570–1605	1900	685	brillant	intimglass	O	9 971 Kč

- **LLD2**
  univerzální levé a pravé provedení

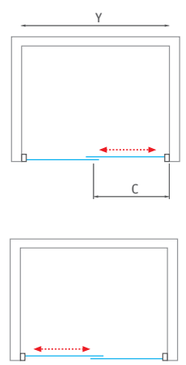

LLD2 (atypické provedení)

typ	šířka (y)	výška (h)	profil	výplň	způsob dodání	CENA bez DPH
LLD2	do 1800 mm	do 1900 mm	brillant	transparent	Z	10 706 Kč
LLD2	do 1800 mm	do 1900 mm	brillant	intimglass	Z	12 962 Kč

SNADNÁ MONTÁŽ
Produkt LLD2 je dodáván v provedení SMONT - stačí přišroubovat ke stěně, seřídit a utěsnit.

praktické řešení
pro velkorozměrové sprchy

LLD4

sprchové dveře posuvné pro instalaci do niky nebo pro kombinaci s pevnou stěnou LLB

- čtyřdílné sprchové dveře
- povrchová úprava skla RothETC
- poměr ceny a kvality
- výplň Intimglass pouze v atypickém provedení

5 + 4 mm ESG Bezpečnostní sklo
Transparent 02
5 mm dveřní sklo + 4 mm pevné sklo

Barva profilu
Brillant 00

LLD4 (posuvné sprchové dveře čtyřdílné)

typ	objednací číslo	instalační rozměr (y)	výška (h)	vstupní otvor (c)	profil	výplň	způsob dodání	CENA bez DPH
LLD4/1100	574-1100000-00-02	1080–1110	1900	420	brillant	transparent	S	7 541 Kč
LLD4/1200	574-1200000-00-02	1180–1210	1900	470	brillant	transparent	S	7 714 Kč
LLD4/1300	574-1300000-00-02	1280–1310	1900	520	brillant	transparent	S	7 888 Kč
LLD4/1400	574-1400000-00-02	1380–1410	1900	570	brillant	transparent	S	8 062 Kč
LLD4/1500	574-1500000-00-02	1480–1510	1900	620	brillant	transparent	S	8 235 Kč
LLD4/1600	574-1600000-00-02	1580–1610	1900	670	brillant	transparent	S	8 408 Kč

LLD4 (atypické provedení)

typ	šířka (y)	výška (h)	profil	výplň	způsob dodání	CENA bez DPH
LLD4	do 2000 mm	do 1900 mm	brillant	transparent	Z	10 706 Kč
LLD4	do 2000 mm	do 1900 mm	brillant	intimglass	Z	12 847 Kč

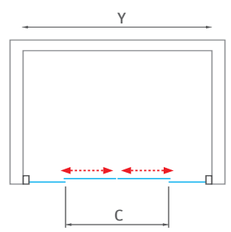

! Nominální rozměry sprchových zástěn jsou určeny pro INSTALACI NA VANIČKU a montují se vždy s odsazením od kraje vaničky. Při INSTALACI NA DLAŽBU tak hrozí, že rozměr sprchové zástěny bude menší než změřená šířka dlažby. Je třeba se řídit tabulkami rozměrů, které jsou uvedeny v montážních návodech nebo na www.roth-czech.cz

Lega Line
pohodlí na dosah

oboustranný
vstupní otvor

PD3N

sprchové dveře posuvné s oboustranným vstupem pro instalaci do niky

4 mm ESG Bezpečnostní sklo
Transparent 02 / Grape 11
Polystyrol **Rugiada 16**

Barva profilu
Brillant 00 / Bílá 04

■ PD3N

dodání v provedení SMONT
pro snadnou montáž

- magnetické zavírání barevně sladěno s barvou profilů
- standardní výška 1900 mm
- masivní hliníkový rám

SNADNÁ MONTÁŽ
Produkt PD3N je dodáván v provedení SMONT - stačí přišroubovat ke stěně, seřídit a utěsnit.

■ Spodní odklápění dveří pro snadnější údržbu sprchových dveří

■ Oboustranné otevírání dveří

PD3N (sprchové dveře s oboustranným vstupem)

typ	objednací číslo	instalační rozměr (y)	výška (h)	vstupní otvor (c)	profil	výplň	způsob dodání	CENA bez DPH
PD3N/800	413-8000000-04-02	750–805	1900	375	bílá	transparent	S	7 107 Kč
PD3N/800	413-8000000-04-11	750–805	1900	375	bílá	grape	S	7 107 Kč
PD3N/800	413-8000000-04-16	750–805	1900	375	bílá	rugiada	S	5 545 Kč
PD3N/800	413-8000000-00-02	750–805	1900	375	brillant	transparent	S	8 062 Kč
PD3N/800	413-8000000-00-11	750–805	1900	375	brillant	grape	S	8 062 Kč
PD3N/900	413-9000000-04-02	850–905	1900	440	bílá	transparent	S	7 281 Kč
PD3N/900	413-9000000-04-11	850–905	1900	440	bílá	grape	S	7 281 Kč
PD3N/900	413-9000000-04-16	850–905	1900	440	bílá	rugiada	S	5 718 Kč
PD3N/900	413-9000000-00-02	850–905	1900	440	brillant	transparent	S	8 235 Kč
PD3N/900	413-9000000-00-11	850–905	1900	440	brillant	grape	S	8 235 Kč
PD3N/1000	413-1000000-04-02	950–1005	1900	505	bílá	transparent	S	7 541 Kč
PD3N/1000	413-1000000-04-11	950–1005	1900	505	bílá	grape	S	7 541 Kč
PD3N/1000	413-1000000-04-16	950–1005	1900	505	bílá	rugiada	S	5 979 Kč
PD3N/1000	413-1000000-00-02	950–1005	1900	505	brillant	transparent	S	8 496 Kč
PD3N/1000	413-1000000-00-11	950–1005	1900	505	brillant	grape	S	8 496 Kč

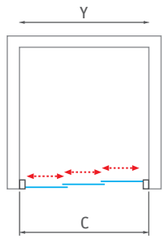

PD3N (atypické provedení)

typ	šířka (y)	výška (h)	profil	výplň	způsob dodání	CENA bez DPH
PD3N	do 1200 mm	do 2000 mm	bílá, brillant	transparent	Z	11 044 Kč
PD3N	do 1200 mm	do 2000 mm	bílá, brillant	grape	Z	11 044 Kč
PD3N	do 1200 mm	do 2000 mm	bílá	rugiada	Z	7 772 Kč
PD3N	do 1200 mm	do 2000 mm	bílá, brillant	rauch	Z	11 893 Kč
PD3N	do 1200 mm	do 2000 mm	bílá, brillant	satinato	Z	12 744 Kč

!

Nominální rozměry sprchových zástěn jsou určeny pro INSTALACI NA VANIČKU a montují se vždy s odsazením od kraje vaničky. Při INSTALACI NA DLAŽBU tak hrozí, že rozměr sprchové zástěny bude menší než změřená šířka dlažby.
Je třeba se řídit tabulkami rozměrů na stránkách „TECHNICKÉ SPECIFIKACE“ na konci katalogu (str. 204–224).

Lega Line
pohodlí na dosah

široký výběr výplní skla

univerzální levé a pravé provedení

LLBD

boční stěna
k posuvným sprchovým dveřím PD3N

4 mm ESG Bezpečnostní sklo
Transparent 02 / Grape 11

Barva profilu
Brillant 00 / Bílá 04

- standardní rozměry boční stěny od 700 do 1 000 mm
- univerzální levé a pravé provedení
- možnost výběru typu výplně

■ LLBD

LLBD (boční stěna k PD3N)

typ	objednací číslo	instalační rozměr (y)	výška (h)	profil	výplň	způsob dodání	CENA bez DPH
LLBD/700	412-7000000-04-02	675–695	1900	bílá	transparent	S	3 983 Kč
LLBD/700	412-7000000-04-11	675–690	1900	bílá	grape	S	3 983 Kč
LLBD/700	412-7000000-00-02	675–695	1900	brillant	transparent	S	4 330 Kč
LLBD/700	412-7000000-00-11	675–690	1900	brillant	grape	S	4 330 Kč
LLBD/750	412-7500000-04-02	725–745	1900	bílá	transparent	S	4 070 Kč
LLBD/750	412-7500000-04-11	725–745	1900	bílá	grape	S	4 070 Kč
LLBD/750	412-7500000-00-02	725–745	1900	brillant	transparent	S	4 417 Kč
LLBD/750	412-7500000-00-11	725–745	1900	brillant	grape	S	4 417 Kč
LLBD/800	412-8000000-04-02	775–795	1900	bílá	transparent	S	4 243 Kč
LLBD/800	412-8000000-04-11	775–795	1900	bílá	grape	S	4 243 Kč
LLBD/800	412-8000000-00-02	775–795	1900	brillant	transparent	S	4 591 Kč
LLBD/800	412-8000000-00-11	775–795	1900	brillant	grape	S	4 591 Kč
LLBD/900	412-9000000-04-02	875–895	1900	bílá	transparent	S	4 503 Kč
LLBD/900	412-9000000-04-11	875–895	1900	bílá	grape	S	4 503 Kč
LLBD/900	412-9000000-00-02	875–895	1900	brillant	transparent	S	4 851 Kč
LLBD/900	412-9000000-00-11	875–895	1900	brillant	grape	S	4 851 Kč
LLBD/1000	412-1000000-04-02	975–995	1900	bílá	transparent	S	4 764 Kč
LLBD/1000	412-1000000-04-11	975–995	1900	bílá	grape	S	4 764 Kč
LLBD/1000	412-1000000-00-02	975–995	1900	brillant	transparent	S	5 111 Kč
LLBD/1000	412-1000000-00-11	975–995	1900	brillant	grape	S	5 111 Kč

* LLBD nelze použít jako samostatně stojící stěnu

LLBD (atypické provedení)

typ	šířka (y)	výška (h)	profil	výplň	způsob dodání	CENA bez DPH
LLBD	do 1000 mm	do 1900 mm	bílá brillant	transparent	Z	6 644 Kč
LLBD	do 1000 mm	do 1900 mm	bílá brillant	grape	Z	6 644 Kč
LLBD	do 1000 mm	do 1900 mm	bílá brillant	rauch	Z	7 156 Kč
LLBD	do 1000 mm	do 1900 mm	bílá brillant	satinato	Z	7 667 Kč

■ instalační rozměr dveří PD3N v kombinaci s pevnou stěnou LLBD

typ	instalační rozměr (Z)
PD3N/800 + LLBD	774–829
PD3N/900 + LLBD	874–929
PD3N/1000 + LLBD	974–1029

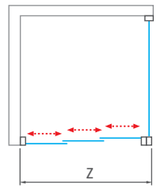

■ **PD3N + LLBD**

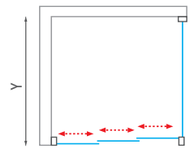

■ **LLBD + PD3N**

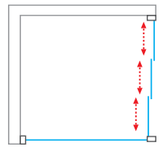

■ **LLBD**
univerzální levé a pravé provedení

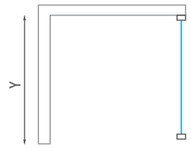

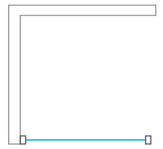

! Nominální rozměry sprchových zástěn jsou určeny pro INSTALACI NA VANIČKU a montují se vždy s odsazením od kraje vaničky. Při INSTALACI NA DLAŽBU tak hrozí, že rozměr sprchové zástěny bude menší než změřená šířka dlažby. Je třeba se řídit tabulkami rozměrů na stránkách „TECHNICKÉ SPECIFIKACE“ na konci katalogu (str. 204–224).

Atypické
řešení na míru

Atypické rozměry

Sprchový kout na míru doma do 30 dnů!

Máte v koupelně málo prostoru nebo si přejete nadstandardní řešení sprchového koutu? Jako jeden z mála výrobců vám nabízíme možnost nechat si vyrobit sprchový kout na míru. Zařiďte si koupelnu vašich snů bez kompromisů! Sprchový kout vyrobíme i tam, kde ho běžně není možné umístit. Sami si rozhodnete, jak bude sprcha vypadat – zvolíte si typ skla a profily, úpravu i přesné rozměry. A my vše vyladíme do posledního milimetru.

Navíc se zárukou 5 let.

Vyberte si v našem katalogu sprchový kout a sdělte nám vaše představy. Pošleme k vám vyškoleného technika, který pro vás ZDARMA vyměří prostor v dané koupelně. Pokud se společně domluvíme, do 30 pracovních dnů vám vyrobíme váš vysněný sprchový kout na míru. Na atypické sprchové kouty Roth vám navíc poskytneme prodlouženou záruku 5 let.

vanová zástěna s výřezem v pevné části

Limitní (minimální) šířky skel pro provedení s výřezem

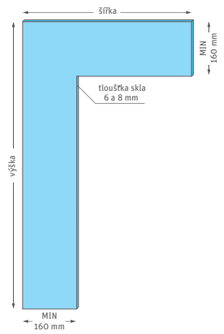

Detail napojení zkrácené boční stěny k vaně

Šikmina na pevné části dveří

„U“ Kabiny

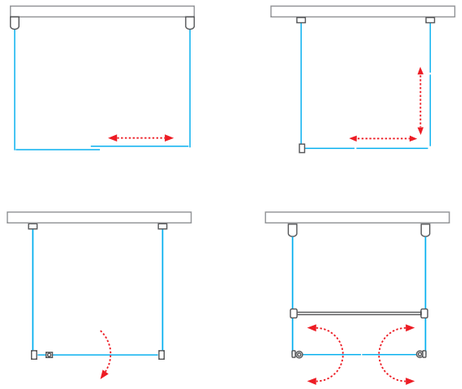

Standardně je možné objednávat pro řešení sprchových kabin ve tvaru “U” posuvné dveře s boční stěnou ze sérií KINEDOOR a AMBIENT LINE. V případě požadavku na provedení “U” kabiny v ostatních produktových řadách například TOWER LINE, EXCLUSIVE LINE nebo PROXIMA LINE neváhejte kontaktovat naše obchodní oddělení s poptávkou. Rádi vám nabídneme řešení přímo na míru dle vašich potřeb.

Nastavovací profily

Umožňují řešit stavební nerovnosti, aniž byste si museli nechat vyrábět atypickou sprchovou zástěnu.

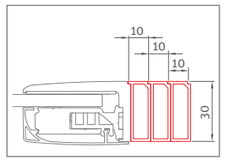

ELEGANT LINE
celá série

TOWER LINE
modely:
TR2, TDXX, TB

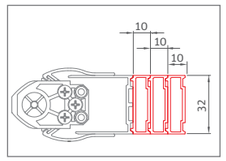

TOWER LINE
modely:
TR1, TCXX,
TZNL(P)1
TZOL(P)1

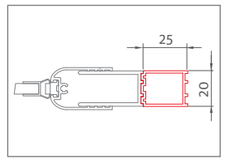

TOWER LINE
TCN1, TDN1,
TZNL(P)1

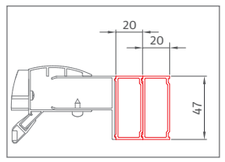

PROXIMA LINE
modely:
PXDO1N, PXD2N

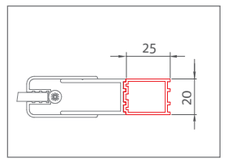

LIMAYA LINE
celá série

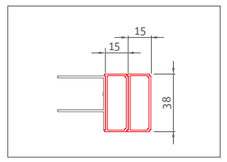

LEGA LINE
modely:
LLR2, LLS2,
LLDO1, LLDO2,
LLD2, LLB, LLBD

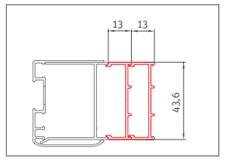

LEGA LINE
model:
PD3N

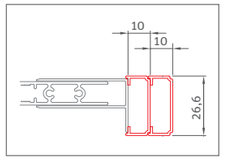

PROJECT LINE
modely:
LD3, LSB

pozn.
doporučený maximální počet nastavovacích profilů dle výše uvedených nákresů
(jeden, dva, popř. tři profily červeně znázorněné)

Nastavovací profily

Produktová série	typ	šíře nastavení	barva profilu	výška profilu	objednací číslo	CENA bez DPH
ELEGANT LINE TOWER LINE (TR2, TDXX)	EASY INSTALL	10 mm	brillant	2 000 mm	P3061	512 Kč
		10 mm	stříbro	2 000 mm	P3062	425 Kč
TOWER LINE (TB)	EASY INSTALL	10 mm	brillant	1 991 mm	P3533	512 Kč
		10 mm	stříbro	1 991 mm	P3534	425 Kč
TOWER LINE (TR1, TCXX, TZNL(P)1, TZOL(P)1)	STĚNOVÝ TOWER	10 mm	brillant	2 000 mm	P3063	512 Kč
		10 mm	stříbro	2 000 mm	P3064	425 Kč
TOWER LINE (TCN1, TDN1, TZNL(P)1)	PROFIL NIKA	25 mm	brillant	1 989 mm	P5096	512 Kč
		25 mm	stříbro	1 989 mm	P5097	425 Kč
PROXIMA LINE (PXDO1N, PXD2N)	STĚNOVÝ PROXIMA	20 mm	brillant	2 000 mm	P5092	425 Kč
LIMAYA LINE (LYE4, LYE2, LYR4, LYP2)	STĚNOVÝ LIMAYA	25 mm	brillant	1 948 mm	P4066	512 Kč
LIMAYA LINE (LYSW1S, LZ)	STĚNOVÝ LIMAYA	25 mm	brillant	1 937 mm	P4067	512 Kč
LEGA LINE (celá série)	STĚNOVÝ LEGA	15 mm	brillant	1 900 mm	P5093	425 Kč
		15 mm	bílá	1 900 mm	P5094	338 Kč
LEGA LINE (PD3N)	STĚNOVÝ PD3N	13 mm	brillant	1 900 mm	P5095	425 Kč
		13 mm	bílá	1 900 mm	P4055	338 Kč
projektové řešení (LD3, LSB)	STĚNOVÝ LD3, LSB	10 mm	bílá	1 800 mm	P2376	338 Kč

Profily a výplně sprchových koutů

- **profily sprchových koutů ve 4 barvách**
- **vybírejte z 8 typů výplní**
- **ochrana skla RothETC**
- **bezpečnostní sklo 3, 4, 5, 6 a 8 mm**
- **pro každý sprchový kout možnost jiné výplně**

Výplň vyberte v tabulce u detailu sprchového koutu. U každého modelu máte na výběr z konkrétních typů.

00 brillant

01 stříbro (elox)

04 bílá

05 černý elox

02 transparent

03 chinchilla

14 rauch

15 satinato

11 grape

20 intimglass (Tower line)

21 intimglass (Lega line)

16 rugiada (polystyrol)

Ochrana skla

Ochranný štít proti nečistotám a vodnímu kameni!

Sprchové kouty bez povrchové úpravy mohou vlivem styku s vodními minerály a vlhkostí trpět. To se vám u sprchových koutů Roth nestane. Naše unikátní povrchová vrstva na bázi nanotechnologie RothETC se postará o to, aby byl sprchový kout pořád jako nový. Zabraňuje totiž usazování nečistot včetně mastnoty a vodního kamene.

Úprava **RothETC** vydrží na skle 10 let

Hydrofobní vrstva RothETC odolá UV záření, má chemickou a mechanickou odolnost a vydrží i vůči změnám tepelného rázu. Díky odpuzování mastnoty má také vynikající vlastnosti proti přilnavosti nečistot. Sklo se vám proto bude skvěle udržovat.

Sklo s ošetřením **RothETC**
ZDARMA na všech skleněných výplních produktů Roth

Sklo bez ošetření

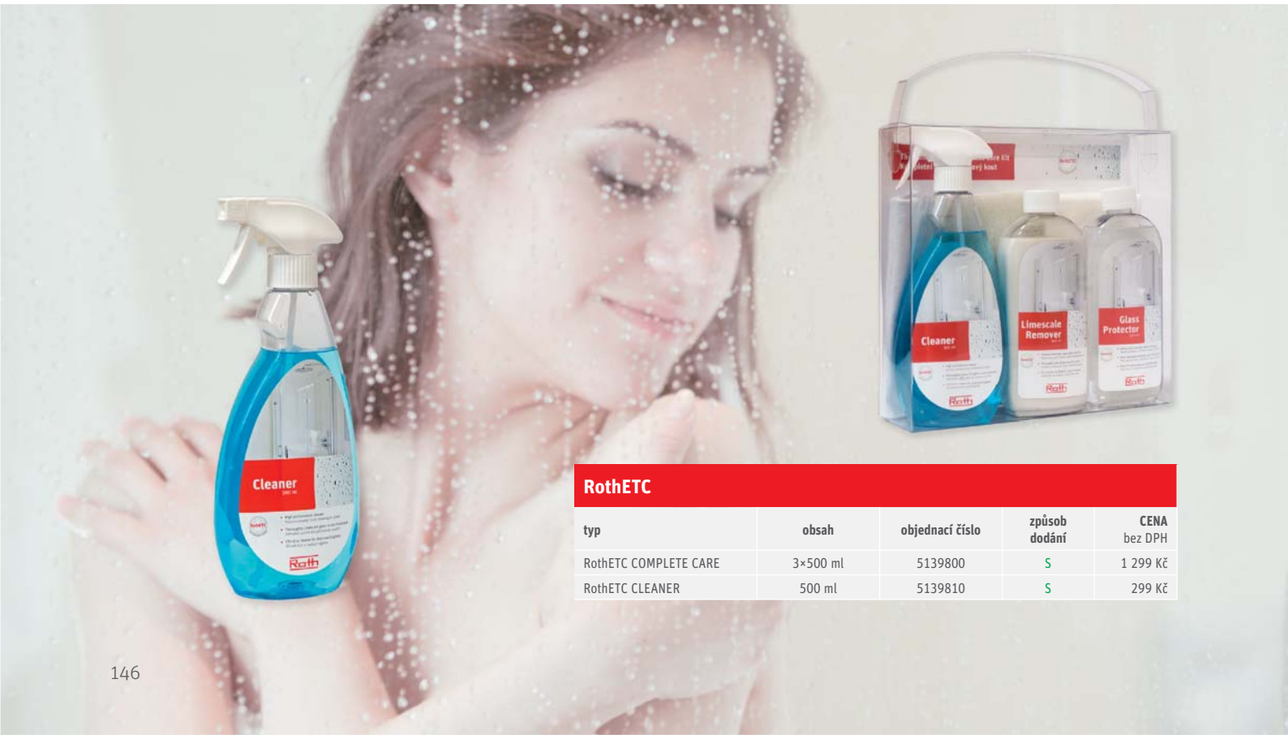

RothETC

typ	obsah	objednací číslo	způsob dodání	CENA bez DPH
RothETC COMPLETE CARE	3×500 ml	5139800	S	1 299 Kč
RothETC CLEANER	500 ml	5139810	S	299 Kč

SHELF UNI

závěsná polička

Zbavte se padajících šamponů a sprchových gelů z okraje své vaničky a pořiďte si závěsnou poličku do sprchového koutu Roth. Poličky do sprchy vynikají precizním zpracováním a chromový povrch zajistí spolehlivou ochranu před korozí. Pro instalaci stačí jen poličku zavěsit přes okraj sprchové zástěny - jednodušší už to být nemůže.
Dvojitá závěsná polička vyrobená z kvalitních materiálů v provedení chrom zaručující 100 % ochranu proti korozi.

Rozměr: 750×250 mm

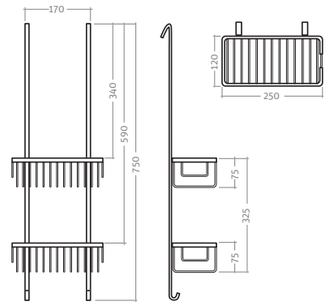

SHELF UNI

typ	objednací číslo	způsob dodání	CENA bez DPH
SHELF UNI - závěsná polička	8000279	S	1 380 Kč

STĚRKA NA SKLO

USNADNĚTE SI ÚDRŽBU

Chcete si ušetřit práci s údržbou a mytím skla u sprchového koutu?
Po každém sprchování doporučujeme skleněné plochy setřít praktickou stěrkou. Její šířka stírací plochy je 245 mm.
Praktická rukojeť v provedení chrom má délku 150 mm

STĚRKA NA SKLO

typ	objednací číslo	způsob dodání	CENA bez DPH
STĚRKA NA SKLO	8000201	S	252 Kč
DRŽÁK STĚRKY NA SKLO	8000247	S	164 Kč

Sprchové vaničky
z litého mramoru

Marmo
Prestol

- nová generace pevných sprchových vaniček využívajících výhod litého mramoru
- špičková kvalita provedení
- 5letá záruka

PRESTOL

obdélníková sprchová vanička z litého mramoru s integrovaným dvojitým sifonem a krytem vyrobeným z leštěné nerez oceli

120×80 / 120×90
140×80 / 140×90
150×80 / 150×90

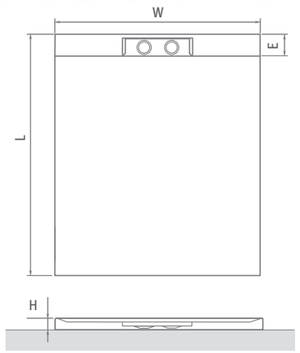

PRESTOL	L	W	H	E	ø
1200×800	1200	800	35	97	2×60
1200×900	1200	900	35	97	2×60
1400×800	1400	800	35	97	2×60
1400×900	1400	900	35	97	2×60
1500×800	1500	800	35	97	2×60
1500×900	1500	900	35	97	2×60

- Kryt z nerezové oceli podtrhuje čistý design tohoto výrobku

- Dvojitý sifon je zárukou lepší rychlosti odvodnění, která zajistí, že při sprchování se voda nebude hromadit kdekoli ve vaničce

PRESTOL (vanička z litého mramoru s krytem z nerez oceli)

typ	objednací číslo	rozměr (mm)	způsob dodání	CENA bez DPH
PRESTOL 1200×800	8000300	1200×800×35	S	7 281 Kč
PRESTOL 1200×900	8000301	1200×900×35	S	7 541 Kč
PRESTOL 1400×800	8000302	1400×800×35	S	8 669 Kč
PRESTOL 1400×900	8000303	1400×900×35	S	9 016 Kč
PRESTOL 1500×800	8000304	1500×800×35	S	9 537 Kč
PRESTOL 1500×900	8000305	1500×900×35	S	9 971 Kč

ceny jsou uvedeny včetně 6 ks nastavitelných nožiček a nerezového krytu

PRESTOL (dvojitý vaničkový sifon)

typ	objednací číslo	popis	způsob dodání	CENA bez DPH
PRESTOL SIPHON	8100300	dvojitý vaničkový sifon Ø 60	S	686 Kč

Marmo Neo
sprchové vaničky z litého mramoru

Marmo Neo ROUND

čtvrtkruhová sprchová vanička z litého mramoru

80×80 / 90×90 / 100×100

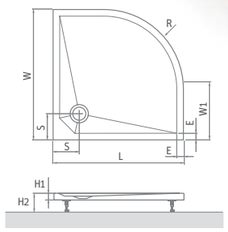

Marmo Neo ROUND	L	W	H1	H2	W1	E	S	R	ø
800×800	800	800	30	110–130	250	45	180	550	90
900×900	900	900	30	110–130	350	45	180	550	90
1000×1000	1000	1000	30	110–130	450	45	180	550	90

Marmo Neo ROUND

typ	objednací číslo	rozměr (mm)	způsob dodání	CENA bez DPH
Marmo Neo ROUND 800	MAN RO 080080 2E	800×800×30, R550	S	4 760 Kč
Marmo Neo ROUND 900	MAN RO 090090 2E	900×900×30, R550	S	5 190 Kč
Marmo Neo ROUND 1000	MAN RO 100100 2E	1000×1000×30, R550	S	6 090 Kč

ceny jsou uvedeny včetně 5 ks nastavitelných nožiček (nastavitelnost 8 ÷ 10 cm)

Marmo Neo SQUARE

čtvercová sprchová vanička z litého mramoru

80×80 / 90×90 / 100×100

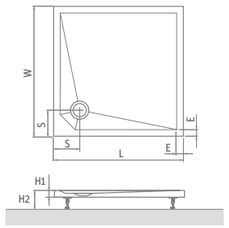

Marmo Neo SQUARE	L	W	H1	H2	E	S	ø
800×800	800	800	30	110–130	45	180	90
900×900	900	900	30	110–130	45	180	90
1000×1000	1000	1000	30	110–130	45	180	90

Marmo Neo SQUARE

typ	objednací číslo	rozměr (mm)	způsob dodání	CENA bez DPH
Marmo Neo SQUARE 800	MAN SQ 080080 2E	800×800×30	S	4 590 Kč
Marmo Neo SQUARE 900	MAN SQ 090090 2E	900×900×30	S	4 990 Kč
Marmo Neo SQUARE 1000	MAN SQ 100100 2E	1000×1000×30	S	6 390 Kč

ceny jsou uvedeny včetně 5 ks nastavitelných nožiček (nastavitelnost 8 ÷ 10 cm)

obdélníková sprchová vanička z litého mramoru

90×70 / 80×90 / 100×80 / 100×90 / 110×80
110×90 / 120×80 / 120×90 / 140×80 / 140×90

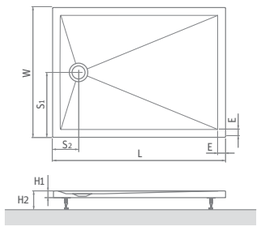

Marmo Neo SQUARE	L	W	H1	H2	E	S1	S2	ø
900×700	900	700	30	110–130	50	350	180	90
800×900 *	800	900	30	110–130	50	450	180	90
1000×800	1000	800	30	110–130	50	400	180	90
1000×900	1000	900	30	110–130	50	450	180	90
1100×800	1100	800	30	110–130	50	400	180	90
1100×900	1100	900	30	110–130	50	450	180	90
1200×800	1200	800	35	115–135	50	400	180	90
1200×900	1200	900	35	115–135	50	450	180	90
1400×800	1400	800	35	115–135	50	400	180	90
1400×900	1400	900	35	115–135	50	450	180	90

* pozor u rozměru vaničky 800×900 je sifon na delší straně

Marmo Neo SQUARE

	typ	objednací číslo	rozměr (mm)	způsob dodání	CENA bez DPH
	Marmo Neo SQUARE 9070	MAN SQ 090070 2E	900×700×30	S	4 790 Kč
	Marmo Neo SQUARE 8090	MAN SQ 080090 2E	800×900×30	S	4 990 Kč
	Marmo Neo SQUARE 10080	MAN SQ 100080 2E	1000×800×30	S	5 890 Kč
	Marmo Neo SQUARE 10090	MAN SQ 100090 2E	1000×900×30	S	5 990 Kč
	Marmo Neo SQUARE 11080	MAN SQ 110080 2E	1100×800×30	S	5 990 Kč
	Marmo Neo SQUARE 11090	MAN SQ 110090 2E	1100×900×30	S	6 390 Kč
	Marmo Neo SQUARE 12080	MAN SQ 120080 2E	1200×800×35	S	6 390 Kč
	Marmo Neo SQUARE 12090	MAN SQ 120090 2E	1200×900×35	S	6 990 Kč
*	Marmo Neo SQUARE 14080	MAN SQ 140080 2E	1400×800×35	S	7 390 Kč
*	Marmo Neo SQUARE 14090	MAN SQ 140090 2E	1400×900×35	S	7 690 Kč

ceny jsou uvedeny včetně 5 ks nožiček (nastavitelnost 8 ÷ 10 cm) / * včetně 8 ks nožiček

Marmo Classic
sprchové vaničky z litého mramoru

DREAM-M

čtvrtkruhová sprchová vanička z litého mramoru

80×80 / 90×90

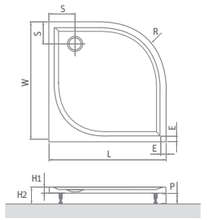

DREAM-M	L	W	H1	H2	S	P	E	R	ø
800×800	800	800	30	110–130	150	100	40	550	90
900×900	900	900	30	110–130	180	100	40	550	90

DREAM-M

typ	objednací číslo	rozměr (mm)	způsob dodání	CENA bez DPH
DREAM-M 800	8000151	800×800×30, R550	S	3 809 Kč
DREAM-M 900	8000150	900×900×30, R550	S	4 157 Kč
čelní panel 800	8010069	výška=100	S	1 206 Kč
čelní panel 900	8010067	výška=100	S	1 293 Kč

ceny jsou uvedeny včetně 5 ks nastavitelných nožiček (nastavitelnost 8 ÷ 10 cm)

TAHITI-M

čtvrtkruhová sprchová vanička z litého mramoru

80×80 / 90×90 / 100×100

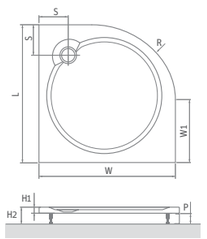

TAHITI-M	L	W	H1	H2	S	P	E	R	ø
800×800	800	800	30	110–130	250	180	100	550	90
900×900	900	900	30	110–130	350	190	100	550	90
1000×1000	1000	1000	30	110–130	450	200	100	550	90

TAHITI-M

typ	objednací číslo	rozměr (mm)	způsob dodání	CENA bez DPH
TAHITI-M 800	8000064	800×800×30, R550	S	4 537 Kč
TAHITI-M 900	8000065	900×900×30, R550	S	4 950 Kč
TAHITI-M 1000	8000082	1000×1000×30, R550	S	5 777 Kč
čelní panel 800	8010069	výška=100	S	1 206 Kč
čelní panel 900	8010067	výška=100	S	1 293 Kč
čelní panel 1000	8010074	výška=100	S	1 640 Kč

ceny jsou uvedeny včetně 5 ks nastavitelných nožiček (nastavitelnost 8 ÷ 10 cm)

ALOHA-M

čtvercová sprchová vanička z litého mramoru

80×80 / 90×90

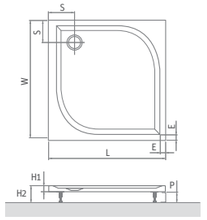

ALOHA-M	L	W	H1	H2	S	P	E	ø
800×800	800	800	30	110–130	150	100	40	90
900×900	900	900	30	110–130	180	100	40	90

ALOHA-M

typ	objednací číslo	rozměr (mm)	způsob dodání	CENA bez DPH
ALOHA-M 800	8000155	800×800×30	S	3 983 Kč
ALOHA-M 900	8000154	900×900×30	S	4 330 Kč
čelní panel 800	8010070	výška=100	S	1 206 Kč
čelní panel 900	8010066	výška=100	S	1 293 Kč

ceny jsou uvedeny včetně 5 ks nastavitelných nožiček (nastavitelnost 8 ÷ 10 cm)

MACAO-M

čtvercová sprchová vanička z litého mramoru

80×80 / 90×90 / 100×100

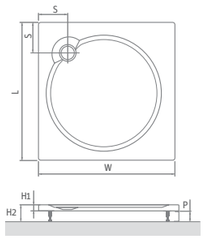

MACAO-M	L	W	H1	H2	S	P	E	R	ø
800×800	800	800	30	110–130	170	100	90	550	90
900×900	900	900	30	110–130	190	100	90	550	90
1000×1000	1000	1000	30	110–130	190	100	90	550	90

MACAO-M

typ	objednací číslo	rozměr (mm)	způsob dodání	CENA bez DPH
MACAO-M 800	8000062	800×800×30	S	4 372 Kč
MACAO-M 900	8000063	900×900×30	S	4 758 Kč
MACAO-M 1000	8000165	1000×1000×30	S	6 025 Kč
čelní panel 800	8010070	výška=100	S	1 206 Kč
čelní panel 900	8010066	výška=100	S	1 293 Kč
čelní panel 1000	8010081	výška=100	S	3 115 Kč

ceny jsou uvedeny včetně 5 ks nastavitelných nožiček (nastavitelnost 8 ÷ 10 cm)

! Vaničky z litého mramoru lze zabudovat přímo na podlahu.Součástí těchto vaniček je i sada nožiček pro případ, že vaničku chcete ustavit na nožičky, na již hotovou obloženou podlahu.
V případě, že jste se rozhodli vaničku ustavit na již hotovou obloženou podlahu pomocí nožiček, doporučujeme společně s vaničkou objednat čelní akrylátový krycí panel.

Marmo Classic
sprchové vaničky z litého mramoru

RECTAN-M

obdélníková sprchová vanička z litého mramoru

100×80 / 120×80 / 120×90

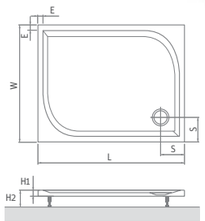

RECTAN-M	L	W	H1	H2	E	S	ø
1000×800	1000	800	30	110–130	50	150	90
1200×800	1200	800	30	110–130	50	150	90
1200×900	1200	900	30	110–130	50	190	90

RECTAN-M

typ	objednací číslo	rozměr (mm)	způsob dodání	CENA bez DPH
RECTAN-M 1000×800	8000166	1000×800×30	S	5 612 Kč
RECTAN-M 1200×800	8000167	1200×800×30	S	6 107 Kč
RECTAN-M 1200×900	8000168	1200×900×30	S	6 657 Kč

ceny jsou uvedeny včetně 5 ks nastavitelných nožiček (nastavitelnost 8 ÷ 10 cm)

Sprchová vanička z litého mramoru bude pro váš kout odpočinku pravým kandidátem. A navíc, ve vaší koupelně bude vypadat skvěle.

■ MACAO-M, TAHITI-M

■ ALOHA-M, DREAM-M, RECTAN-M

! **protiskluzová úprava vaniček pro vyšší bezpečnost při sprchování**

Akrylátové vaničky

- **až 10letá záruka**
- **asymetrické i klasické tvary**
- **široká nabídka rozměrů**

nejširší sortiment na trhu

- 800×800
- 900×900
- 1000×1000

- 800×800
- 900×900
- 1000×1000

- 800×1000 / 1100 / 1200 / 1300 / 1400 / 1500
- 900×1000 / 1100 / 1200 / 1300 / 1400 / 1500
- 800×900 / 1200×1000
- 750×1500 / 1600

Sprchové vaničky
akrylátové

FLAT ROUND

čtvrtkruhová akrylátová sprchová vanička

80×80 / 90×90 / 100×100

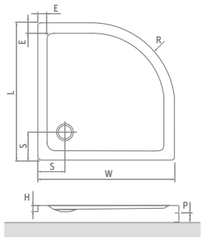

FLAT ROUND	L	W	H	S	E	P	R	ø
800×800	800	800	50	150	50	80	550	90
900×900	900	900	50	150	50	80	550	90
1000×1000	1000	1000	50	175	50	80	550	90

FLAT ROUND				
typ	objednací číslo	rozměr (mm)	způsob dodání	CENA bez DPH
FLAT ROUND	8000115	800×800×50, R550	S	3 376 Kč
FLAT ROUND	8000116	900×900×50, R550	S	3 549 Kč
FLAT ROUND	8000117	1000×1000×50, R550	S	3 983 Kč
čelní PANEL 800	8010082	výška=80	S	1 119 Kč
čelní PANEL 900	8010083	výška=80	S	1 119 Kč
čelní PANEL 1000	8010084	výška=80	S	1 293 Kč

■ čelní panel FLAT ROUND

HAWAII

čtvrtkruhová akrylátová sprchová vanička

80×80 / 90×90

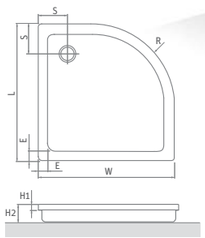

HAWAII	L	W	H1	H2	S	E	R	ø
800×800	800	800	35	150	180	70	550	60
900×900	900	900	35	160	185	70	550	60

HAWAII				
typ	objednací číslo	rozměr (mm)	způsob dodání	CENA bez DPH
HAWAII 800	8000007	800×800×150, R550	S	2 855 Kč
HAWAII 900	8000026	900×900×160, R550	S	3 203 Kč

HAWAII-P

čtvrtkruhová samonosná sprchová vanička z koextrudované skořepiny s PU nosičem

80×80 / 90×90

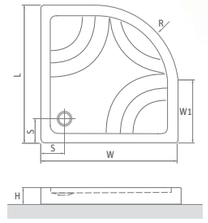

HAWAII-P	L	W	H	W1	S	R	ø
800×800	800	800	170	250	140	550	60
900×900	900	900	170	350	140	550	60

HAWAII-P				
typ	objednací číslo	rozměr (mm)	způsob dodání	CENA bez DPH
HAWAII-P 800	8000024	800×800×170, R550	S	3 376 Kč
HAWAII-P 900	8000025	900×900×170, R550	S	3 549 Kč

FLAT KVADRO

čtvercová akrylátová sprchová vanička

80×80 / 90×90 / 100×100

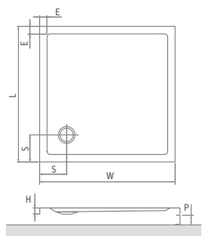

FLAT KVADRO	L	W	H	S	E	P	ø
800×800	800	800	50	150	50	80	90
900×900	900	900	50	150	50	80	90
1000×1000	1000	1000	50	175	50	80	90

FLAT KVADRO				
typ	objednací číslo	rozměr (mm)	způsob dodání	CENA bez DPH
FLAT KVADRO	8000118	800×800×50	S	3 376 Kč
FLAT KVADRO	8000119	900×900×50	S	3 549 Kč
FLAT KVADRO	8000120	1000×1000×50	S	3 983 Kč
čelní panel 800	8010085	výška=80	S	1 119 Kč
čelní panel 900	8010086	výška=80	S	1 119 Kč
čelní panel 1000	8010087	výška=80	S	1 293 Kč

■ čelní panel FLAT KVADRO

Sprchové vaničky
akrylátové

COLA

čtvercová akrylátová sprchová vanička

80×80 / 90×90

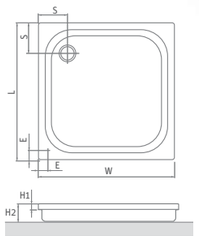

COLA	L	W	H1	H2	S	E	ø
800×800	800	800	35	170	170	70	60
900×900	900	900	35	170	225	70	60

COLA

typ	objednací číslo	rozměr (mm)	způsob dodání	CENA bez DPH
COLA 800	8000003	800×800×170	S	3 115 Kč
COLA 900	8000004	900×900×170	S	3 289 Kč

COLA-P

čtvercová samonosná sprchová vanička
z koextrudované skořepiny s PU nosičem

80×80 / 90×90

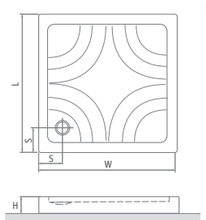

COLA-P	L	W	H	S	ø
800×800	800	800	170	140	60
900×900	900	900	170	140	60

COLA-P

typ	objednací číslo	rozměr (mm)	způsob dodání	CENA bez DPH
COLA-P 800	8000022	800×800×170	S	3 376 Kč
COLA-P 900	8000023	900×900×170	S	3 549 Kč

FLAT KVADRO

obdélníková akrylátová sprchová vanička

750×1500 / 1600
800×900 / 1200×1000
800×1000 / 1100 / 1200 / 1300 / 1400 / 1500
900×1000 / 1100 / 1200 / 1300 / 1400 / 1500

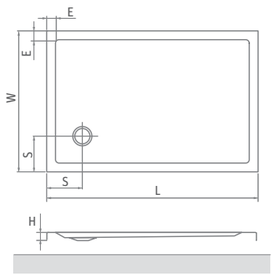

FLAT KVADRO	L	W	H	S	E	ø
800×900	800	900	50	150	50	90
1000×800	1000	800	50	150	50	90
1000×900	1000	900	50	150	50	90
1100×800	1100	800	50	150	50	90
1100×900	1100	900	50	150	50	90
1200×800	1200	800	50	150	50	90
1200×900	1200	900	50	150	50	90
1200×1000	1200	1000	50	150	50	90
1300×800	1300	800	50	150	50	90
1300×900	1300	900	50	150	50	90
1400×800	1400	800	50	150	50	90
1400×900	1400	900	50	150	50	90
1500×800	1500	800	50	150	50	90
1500×900	1500	900	50	150	50	90
1500×750	1500	750	60	160	50	90
1600×750	1600	750	60	160	50	90

FLAT KVADRO

typ	objednací číslo	rozměr (mm)	způsob dodání	CENA bez DPH
FLAT KVADRO	8000161	800×900×50	S	3 549 Kč
FLAT KVADRO	8000121	1000×800×50	S	3 983 Kč
FLAT KVADRO	8000122	1000×900×50	S	4 157 Kč
FLAT KVADRO	8000248	1100×800×50	S	4 157 Kč
FLAT KVADRO	8000252	1100×900×50	S	4 330 Kč
FLAT KVADRO	8000123	1200×800×50	S	4 330 Kč
FLAT KVADRO	8000124	1200×900×50	S	4 503 Kč
FLAT KVADRO	8000160	1200×1000×50	S	4 764 Kč
FLAT KVADRO	8000249	1300×800×50	S	4 851 Kč
FLAT KVADRO	8000253	1300×900×50	S	5 111 Kč
FLAT KVADRO	8000125	1400×800×50	S	5 458 Kč
FLAT KVADRO	8000254	1400×900×50	S	5 718 Kč
FLAT KVADRO	8000251	1500×800×50	S	6 066 Kč
FLAT KVADRO	8000255	1500×900×50	S	6 326 Kč
FLAT KVADRO	8000243	1500×750×60	S	6 847 Kč
FLAT KVADRO	8000244	1600×750×60	S	7 541 Kč

■ vanička FLAT KVADRO 1500

INTEGRO

120×90 / 140×90 / 150×90

**obdélníková akrylátová sprchová vanička
s integrovaným krytem sifonu vyrobeným z leštěné nerez oceli**

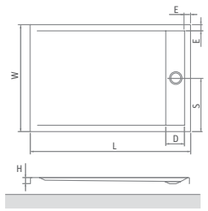

INTEGRO	L	W	H	S	D	E	ø
1200×900	1200	900	50	450	155	50	90
1400×900	1400	900	50	450	155	50	90
1500×900	1500	900	50	450	155	50	90

INTEGRO

typ	objednací číslo	rozměr (mm)	způsob dodání	CENA bez DPH
INTEGRO 1200	8000169	1200×900×50	S	6 326 Kč
INTEGRO 1400	8000170	1400×900×50	S	7 020 Kč
INTEGRO 1500	8000171	1500×900×50	S	7 194 Kč

Akrylátové vaničky typu FLAT a INTEGRO lze zabudovat přímo na podlahu. V případě, že vaničku chcete ustavit na nožičky, doporučujeme použít sadu nožiček k akrylátovým vaničkám. Tato sada obsahuje 5 ks nastavitelných nožiček (pomocí kterých snadno vyrovnáte vaničku do roviny) a sadu úchytů pro připevnění vaničky na stěnu.

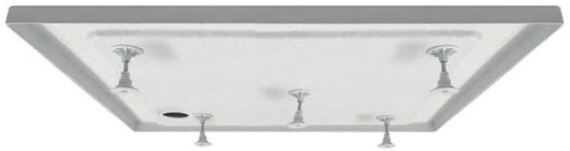

- nastavitelnost nožiček 7 ÷ 9 cm

Sada nožiček

NOŽIČKY K VANIČKÁM Akrylát	5139200	5 ks nastavitelných nožiček, sada úchytů pro připevnění ke stěně	S	425 Kč

FLAT STONE EFFECT

- FLAT STONE **White**

- FLAT STONE **Antracit**

Sprchové vaničky FLAT STONE EFFECT jsou určeny nejen pro moderní koupelny s prostorným sprchovým koutem.

Vaničky jsou vyrobeny ze strukturovaného akrylátu s velmi příjemným povrchem na dotek. FLAT STONE EFFECT se vyrábí ve tvaru čtverce ve třech rozměrech nebo v provedení obdélníku, kde je na výběr neuvěřitelných 14 rozměrů. To vše ve dvou barevných variantách - nestárnoucí sanitární bílá barva a moderní antracit.

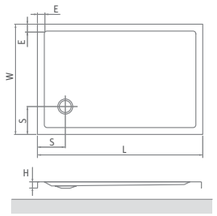

FLAT STONE	L	W	H	S	E	ø
800×800	800	800	50	150	50	90
900×900	900	900	50	150	50	90
1000×1000	1000	1000	50	175	50	90
800×900	800	900	50	150	50	90
1000×800	1000	800	50	150	50	90
1000×900	1000	900	50	150	50	90
1100×800	1100	800	50	150	50	90
1100×900	1100	900	50	150	50	90
1200×800	1200	800	50	150	50	90
1200×900	1200	900	50	150	50	90
1200×1000	1200	1000	50	150	50	90
1300×800	1300	800	50	150	50	90
1300×900	1300	900	50	150	50	90
1400×800	1400	800	50	150	50	90
1400×900	1400	900	50	150	50	90
1500×800	1500	800	50	150	50	90
1500×900	1500	900	50	150	50	90

FLAT STONE EFFECT

typ	barva	objednací číslo	rozměr (mm)	způsob dodání	CENA bez DPH
FLAT STONE 80×80	antracit	8000310	800×800×50	S	3 882 Kč
	bílá	8000311			
FLAT STONE 90×90	antracit	8000312	900×900×50	S	4 081 Kč
	bílá	8000313			
FLAT STONE 100×100	antracit	8000314	1000×1000×50	S	4 580 Kč
	bílá	8000315			
FLAT STONE 80×90	antracit	8000316	800×900×50	S	4 081 Kč
	bílá	8000317			
FLAT STONE 100×80	antracit	8000318	1000×800×50	S	4 580 Kč
	bílá	8000319			
FLAT STONE 100×90	antracit	8000320	1000×900×50	S	4 781 Kč
	bílá	8000321			
FLAT STONE 110×80	antracit	8000322	1100×800×50	S	4 781 Kč
	bílá	8000323			
FLAT STONE 110×90	antracit	8000324	1100×900×50	S	4 980 Kč
	bílá	8000325			
FLAT STONE 120×80	antracit	8000326	1200×800×50	S	4 980 Kč
	bílá	8000327			
FLAT STONE 120×90	antracit	8000328	1200×900×50	S	5 179 Kč
	bílá	8000329			
FLAT STONE 120×100	antracit	8000330	1200×1000×50	S	5 479 Kč
	bílá	8000331			
FLAT STONE 130×80	antracit	8000332	1300×800×50	S	5 579 Kč
	bílá	8000333			
FLAT STONE 130×90	antracit	8000334	1300×900×50	S	5 878 Kč
	bílá	8000335			
FLAT STONE 140×80	antracit	8000336	1400×800×50	S	6 278 Kč
	bílá	8000337			
FLAT STONE 140×90	antracit	8000338	1400×900×50	S	6 576 Kč
	bílá	8000339			
FLAT STONE 150×80	antracit	8000340	1500×800×50	S	6 976 Kč
	bílá	8000341			
FLAT STONE 150×90	antracit	8000342	1500×900×50	S	7 275 Kč
	bílá	8000343			

Vany
volně stojící

Alegria Silk

Co je Solid Surface?
Solid Surface je moderní kompozitní materiál, který kombinuje jemný pocit hedvábí a ušlechtilou pevnost mramoru.

- **neporézní povrch je zcela hladký - neabsorbuje žádné barvící látky**
- **chemicky odolný proti všem druhům domácích rozpouštědel, kyselin a mycích kapalin**
- **extrémně pevný - odolný proti poškrábání, ve srovnání s keramikou také odolný proti nárazu**
- **stálobarevný a odolný vůči UV záření**
- **eco friendly - lze recyklovat a následně použít k výrobě nových předmětů Solid Surface**

Solid Surface je standardně dodáván v bílé barvě a polomatném lesku. Solid Surface obsahuje přírodní materiál zvaný bauxit, který je ve vakuu smíchán s polyesterovou pryskyřicí a vytvrzen při vysoké teplotě. Používá se pro vizuálně bezchybné a geometricky přesné prvky v interiéru.

ALEGRIA SILK

elegantní volně stojící vana v provedení Solid Surface

194×83

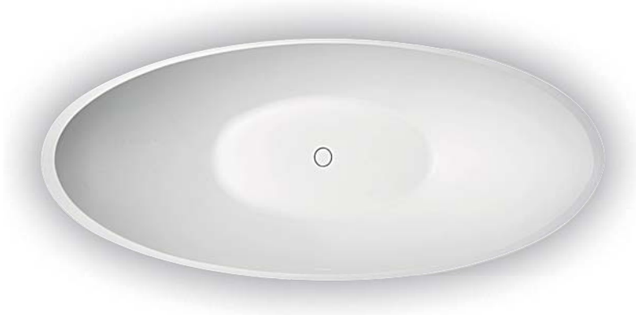

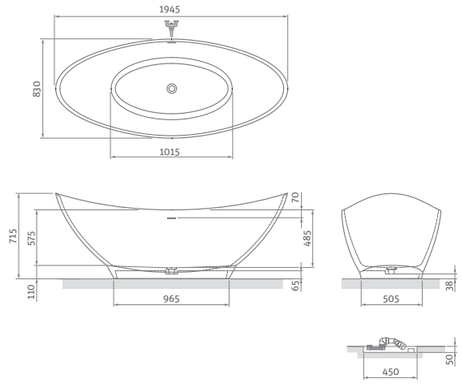

ALEGRIA SILK					
typ	**objednací číslo**	**rozměr** (mm)	**objem** (l)	**způsob dodání**	**CENA** bez DPH
ALEGRIA SILK	9950000	1945×830×715	280	Z	59 789 Kč

součástí vany je integrovaný sifon včetně krytky sifonu v provedení Solid Surface

hmotnost: 128 kg

Pozn:
Před instalací musí být odtoková souprava předmontována k odpadnímu potrubí (viz schéma).

STONE AMORE

volně stojící vana z litého mramoru

160×85

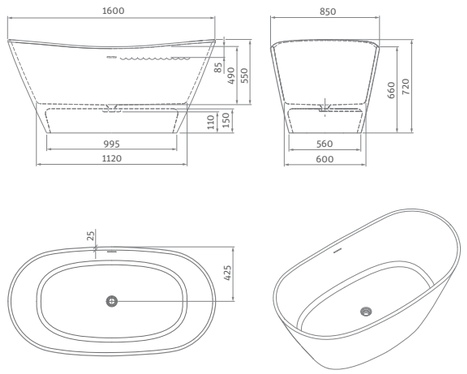

STONE AMORE					
typ	**objednací číslo**	**rozměr** (mm)	**objem** (l)	**způsob dodání**	**CENA** bez DPH
STONE AMORE	9930000	1600×850×720	260	Z	42 165 Kč

součástí vany je integrovaný sifon

hmotnost: 127 kg

KUBIC NEO

obdélníková akrylátová vana

150×70 / 160×70 / 160×80
170×75 / 180×80

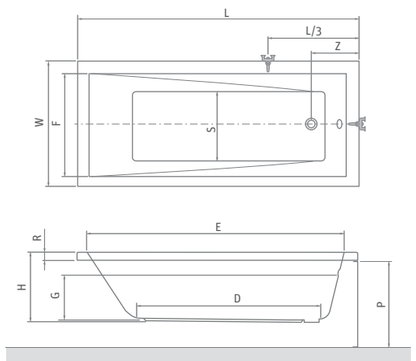

doporučené příslušenství nohy EXCLUSIVE str. 189

BV2, TZVL(P)2, TV1, TV2, SWING, PXV2, PXVB, PXV1, LLV2, LLVB, SCREEN MINI

KUBIC NEO

typ	objednací číslo	rozměr (mm)	objem (l)	způsob dodání	CENA bez DPH
KUBIC NEO 150×70	9300000	1500×700	200	S	5 769 Kč
KUBIC NEO 160×70	9310000	1600×700	210	S	6 326 Kč
KUBIC NEO 160×80	9320000	1600×800	225	S	6 412 Kč
KUBIC NEO 170×75	9330000	1700×750	230	S	6 500 Kč
KUBIC NEO 180×80	9340000	1800×800	250	S	7 454 Kč
Čelní PANEL 150	9300001	1500×560	–	S	3 636 Kč
Čelní PANEL 160	9310001	1600×560	–	S	3 722 Kč
Čelní PANEL 170	9330001	1700×560	–	S	3 722 Kč
Čelní PANEL 180	9340001	1800×560	–	S	3 722 Kč
Boční PANEL 70	9300002	700×560	–	S	1 988 Kč
Boční PANEL 75	9330002	750×560	–	S	1 988 Kč
Boční PANEL 80	9340002	800×560	–	S	1 988 Kč

KUBIC NEO	L	W	H	G	D	R	P	S	E	F	Z
1500×700	1500	700	435	330	970	40	560	400	1360	560	290
1600×700	1600	700	435	330	1070	40	560	400	1460	560	290
1600×800	1600	800	455	350	1070	40	560	450	1460	660	290
1700×750	1700	750	435	330	1170	40	560	420	1560	610	290
1800×800	1800	800	455	350	1270	40	560	450	1660	660	290

KUBIC NEO SLIM

obdélníková akrylátová vana s extra tenkým lemem

150×70 / 160×70 / 160×80
170×75 / 180×80

KUBIC NEO SLIM

typ	objednací číslo	rozměr (mm)	objem (l)	způsob dodání	CENA bez DPH
KUBIC NEO SLIM 150×70	9300SLM	1500×700	200	S	6 933 Kč
KUBIC NEO SLIM 160×70	9310SLM	1600×700	210	S	7 194 Kč
KUBIC NEO SLIM 160×80	9320SLM	1600×800	225	S	7 281 Kč
KUBIC NEO SLIM 170×75	9330SLM	1700×750	230	S	7 454 Kč
KUBIC NEO SLIM 180×80	9340SLM	1800×800	250	S	8 408 Kč

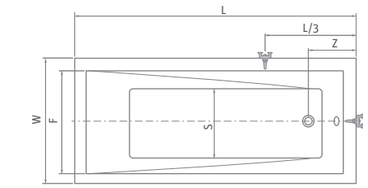

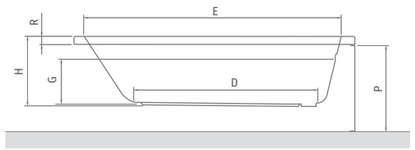

doporučené příslušenství nohy EXCLUSIVE str. 189

BV2, TZVL(P)2, TV1, TV2, SWING, PXV2, PXVB, PXV1, LLV2, LLVB, SCREEN MINI

KUBIC NEO	L	W	H	G	D	R	P	S	E	F	Z
1500×700	1500	700	435	340	970	18	560	400	1360	560	290
1600×700	1600	700	435	340	1070	18	560	400	1460	560	290
1600×800	1600	800	455	360	1070	18	560	450	1460	660	290
1700×750	1700	750	435	340	1170	18	560	420	1560	610	290
1800×800	1800	800	455	360	1270	18	560	450	1660	660	290

Nový extra tenký lem pro ještě luxusnější koupel ...

MALIBU NEO

obdélníková akrylátová vana

160×75 / 170×75 / 180×80

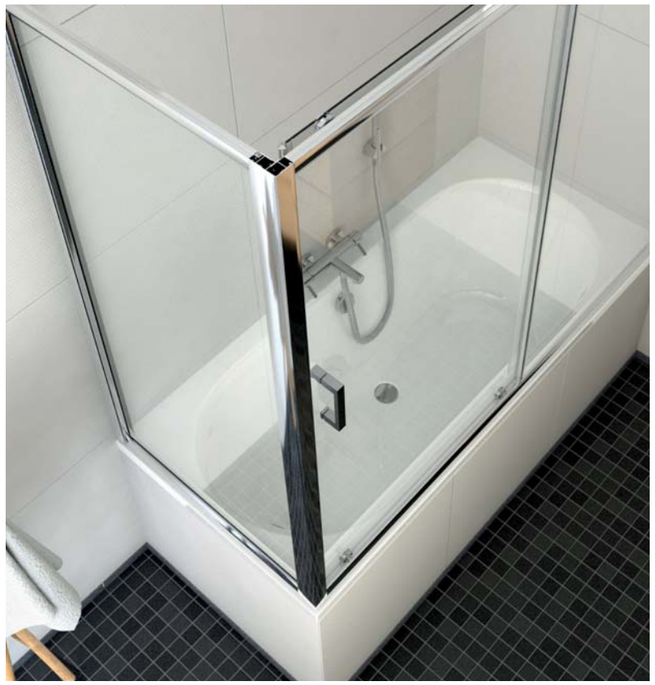

doporučené příslušenství nohy EXCLUSIVE str. 189

BV2, TZVL(P)2, TV1, TV2, SWING, PXV2, PXVB, PXV1, LLV2, LLVB, SCREEN MINI

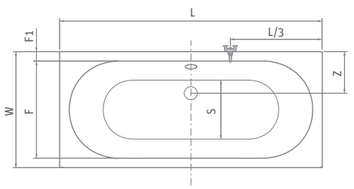

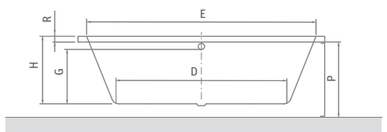

MALIBU NEO

typ	objednací číslo	rozměr (mm)	objem (l)	způsob dodání	CENA bez DPH
MALIBU NEO 160	9200000	1600×750	200	S	6 587 Kč
MALIBU NEO 170	9190000	1700×750	210	S	6 847 Kč
MALIBU NEO 180	9180000	1795×795	220	S	7 541 Kč
Čelní PANEL 160	9310001	1600×560	–	S	3 722 Kč
Čelní PANEL 170	9330001	1700×560	–	S	3 722 Kč
Čelní PANEL 180	9180001	1800×580	–	S	3 722 Kč
Boční PANEL 75	9330002	750×560	–	S	1 988 Kč
Boční PANEL 80	9180002	800×580	–	S	2 074 Kč

MALIBU NEO	L	W	H	G	D	R	P	S	E	F	F1	Z
1600×750	1600	750	430	330	1010	40	560	375	1480	630	60	255
1700×750	1700	750	465	320	1150	40	560	445	1590	630	60	255
1795×795	1795	795	465	330	1210	40	560	465	1680	670	60	255

KUBIC NEO

obdélníková akrylátová vana

120×70 / 130×70

doporučené příslušenství nohy EXCLUSIVE str. 189

BV2, TV1, TV2, SWING, PXV1, SCREEN MINI

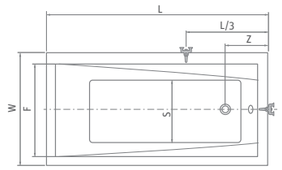

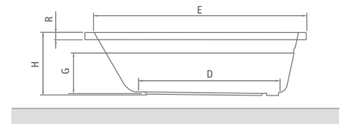

KUBIC NEO

typ	objednací číslo	rozměr (mm)	objem (l)	způsob dodání	CENA bez DPH
KUBIC NEO 120	9350000	1200×700	145	S	4 851 Kč
KUBIC NEO 130	9360000	1300×700	160	S	5 024 Kč

KUBIC NEO	L	W	H	G	D	R	S	E	F	Z
1200×700	1200	700	435	330	670	40	400	1060	560	290
1300×700	1300	700	435	330	770	40	400	1160	560	290

KUBIC

obdélníková akrylátová vana

190×90

doporučené příslušenství nohy EXCLUSIVE str. 189

BV2, TZVL(P)2, TV1, TV2, SWING, PXV2, PXVB, PXV1, LLV2, LLVB, SCREEN MINI

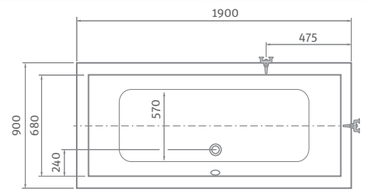

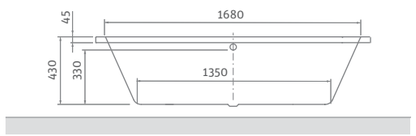

KUBIC 190

typ	objednací číslo	rozměr (mm)	objem (l)	způsob dodání	CENA bez DPH
KUBIC 190	9390000	1900×900	220	S	8 929 Kč

SAVONA

obdélníková akrylátová vana

170×80

doporučené příslušenství nohy EXCLUSIVE str. 189

BV2, TZVL(P)2, TV1, TV2, SWING, PXV2, PXVB, PXV1, LLV2, LLVB, SCREEN MINI

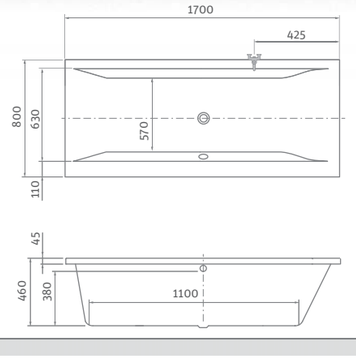

SAVONA 170

typ	objednací číslo	rozměr (mm)	objem (l)	způsob dodání	CENA bez DPH
SAVONA 170	8970000	1700×800	190	S	7 454 Kč

SAVONA

obdélníková akrylátová vana

180×80

doporučené příslušenství nohy EXCLUSIVE str. 189

BV2, TZVL(P)2, TV1, TV2, SWING, PXV2, PXVB, PXV1, LLV2, LLVB, SCREEN MINI

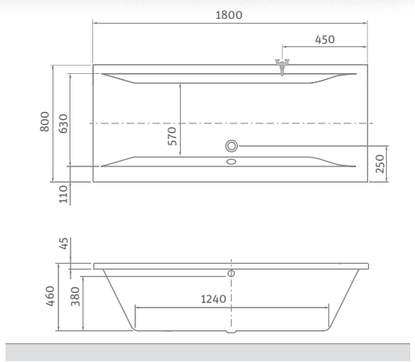

SAVONA 180

typ	objednací číslo	rozměr (mm)	objem (l)	způsob dodání	CENA bez DPH
SAVONA 180	8980000	1800×800	200	S	7 802 Kč

VANESSA NEO

obdélníková akrylátová vana

140×70 / 150×70 / 160×70 / 170×70

doporučené příslušenství nohy EXCLUSIVE str. 189

BV2, TZVL(P)2, TV1, TV2, SWING, PXV2, PXVB, PXV1, LLV2, LLVB, SCREEN MINI

VANESSA NEO

typ	objednací číslo	rozměr (mm)	objem (l)	způsob dodání	CENA bez DPH
VANESSA NEO 140	9550000	1400×700	150	S	5 024 Kč
VANESSA NEO 150	9560000	1500×700	155	S	5 198 Kč
VANESSA NEO 160	9570000	1600×700	160	S	5 372 Kč
VANESSA NEO 170	9580000	1700×700	165	S	5 718 Kč
Čelní PANEL 140	9550001	1400×530	–	S	2 768 Kč
Čelní PANEL 150	8930001	1500×530	–	S	3 722 Kč
Čelní PANEL 160	8940001	1600×530	–	S	3 809 Kč
Čelní PANEL 170	8950001	1700×530	–	S	3 897 Kč
Boční PANEL 70	8930002	700×530	–	S	1 813 Kč

- čelní panel k vaně VANESSA NEO

- boční panel k vaně VANESSA NEO

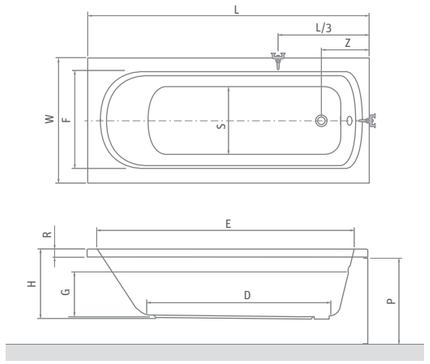

VANESSA NEO	L	W	H	G	D	R	P	S	E	F	Z
1400×700	1400	700	435	330	870	40	530	380	1270	560	270
1500×700	1500	700	435	330	970	40	530	380	1370	560	270
1600×700	1600	700	435	330	1070	40	530	380	1470	560	270
1700×700	1700	700	435	330	1170	40	530	380	1570	510	270

Vany
akrylátové

ACTIVA

asymetrická rohová akrylátová vana

150×90 / 160×90 / 170×90

doporučené příslušenství nohy EXCLUSIVE str. 189

BV2, TZVL(P)2, TV1, TV2, SWING, PXV1, SCREEN MINI

ACTIVA

typ	objednací číslo	rozměr (mm)	objem (l)	způsob dodání	CENA bez DPH
ACTIVA 150 (L)	8410000	1500×900	200	S	7 454 Kč
ACTIVA 150 (P)	8400000	1500×900	200	S	7 454 Kč
ACTIVA 160 (L)	8430000	1600×900	210	S	7 627 Kč
ACTIVA 160 (P)	8420000	1600×900	210	S	7 627 Kč
ACTIVA 170 (L)	8170000	1700×900	280	S	8 929 Kč
ACTIVA 170 (P)	8180000	1700×900	280	S	8 929 Kč
Čelní PANEL 150	8400001	výška=580	–	S	4 591 Kč
Čelní PANEL 160	8420001	výška=580	–	S	4 678 Kč
Čelní PANEL 170	8170001	výška=580	–	S	5 024 Kč

panel k vaně ACTIVA

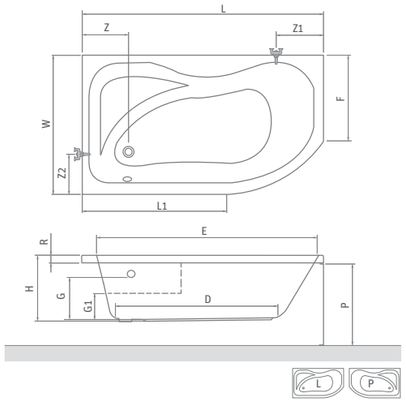

ACTIVA	L	W	H	G	G1	D	R	P	L1	E	F	Z	Z1	Z2
1500×900	1500	900	465	330	240	1000	45	580	800	1430	570	210	340	230
1600×900	1600	900	465	330	240	1200	45	580	850	1500	570	210	340	230
1700×900	1700	900	475	330	240	1250	45	580	950	1570	570	210	340	230

MINI

asymetrická rohová akrylátová vana

160×70

doporučené příslušenství nohy EXCLUSIVE str. 189

PXV1, SCREEN MINI

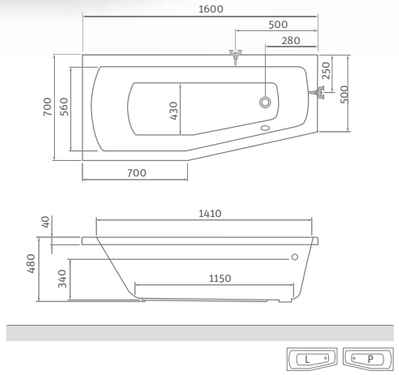

MINI

typ	objednací číslo	rozměr (mm)	objem (l)	způsob dodání	CENA bez DPH
MINI 160×70 (L)	N-8000073	1600×700	210	S	4 503 Kč
MINI 160×70 (P)	N-8000074	1600×700	210	S	4 503 Kč

EVA SIDE

asymetrická rohová akrylátová vana

150×80

vana EVA SIDE
s čelním a bočním panelem

doporučené příslušenství nohy EXCLUSIVE str. 189

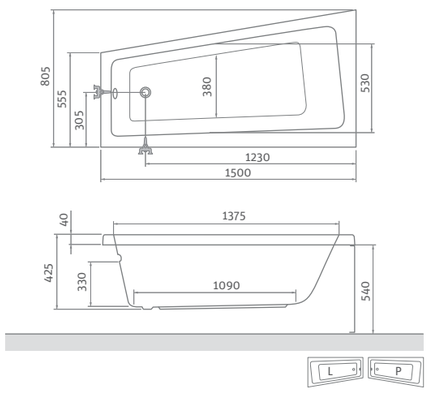

EVA SIDE

typ	objednací číslo	rozměr (mm)	objem (l)	způsob dodání	CENA bez DPH
EVA SIDE 150×80 (L)	9780000	1500×800	200	S	5 458 Kč
EVA SIDE 150×80 (P)	9790000	1500×800	200	S	5 458 Kč
Čelní PANEL 150 (L)	9780001	výška=540	–	S	1 901 Kč
Čelní PANEL 150 (P)	9790001	výška=540	–	S	1 901 Kč
Boční PANEL 55	9780002	výška=540	–	S	2 334 Kč

ISABELLA NEO

asymetrická rohová akrylátová vana

170×110

doporučené příslušenství nohy EXCLUSIVE str. 189

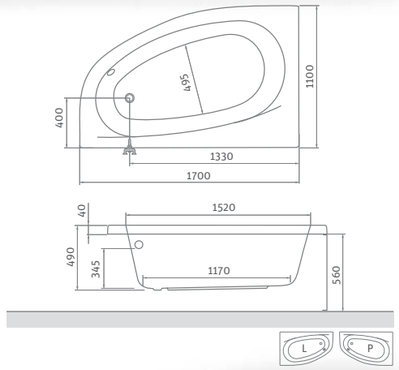

ISABELLA NEO

typ	objednací číslo	rozměr (mm)	objem (l)	způsob dodání	CENA bez DPH
ISABELLA NEO 170 (L)	9700000	1700×1100	240	S	9 971 Kč
ISABELLA NEO 170 (P)	9710000	1700×1100	240	S	9 971 Kč
čelní PANEL 170 (L)	9700001	výška=570	–	S	4 070 Kč
čelní PANEL 170 (P)	9710001	výška=570	–	S	4 070 Kč

■ panel k vaně ISABELLA NEO

HARMONIA

asymetrická rohová akrylátová vana

150×95 / 160×95

doporučené příslušenství nohy EXCLUSIVE str. 189

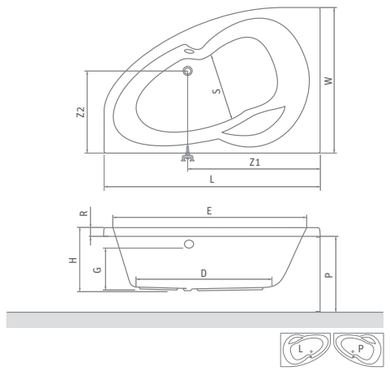

HARMONIA

typ	objednací číslo	rozměr (mm)	objem (l)	způsob dodání	CENA bez DPH
HARMONIA 150 (L)	9800000	1500×950	200	S	6 587 Kč
HARMONIA 150 (P)	9810000	1500×950	200	S	6 587 Kč
HARMONIA 160 (L)	9820000	1600×950	225	S	6 847 Kč
HARMONIA 160 (P)	9830000	1600×950	225	S	6 847 Kč
Čelní PANEL 150	9800001	výška=560	–	S	3 115 Kč
Čelní PANEL 160	9820001	výška=560	–	S	3 376 Kč

HARMONIA	L	W	H	G	D	R	P	S	E	Z1	Z2
1500×950	1500	950	450	330	1050	40	560	440	1390	905	515
1600×950	1600	950	470	335	1205	40	560	475	1490	965	515

ACTIVA NEO

prostorná asymetrická rohová vana

150×90 / 160×90 / 170×90

doporučené příslušenství nohy EXCLUSIVE str. 189

ACTIVA NEO

typ	objednací číslo	rozměr (mm)	objem (l)	způsob dodání	CENA bez DPH
ACTIVA NEO 150 (L)	9840000	1500×900	210	S	6 934 Kč
ACTIVA NEO 150 (P)	9850000	1500×900	210	S	6 934 Kč
ACTIVA NEO 160 (L)	9860000	1600×900	215	S	7 099 Kč
ACTIVA NEO 160 (P)	9870000	1600×900	215	S	7 099 Kč
ACTIVA NEO 170 (L)	9880000	1700×900	230	S	8 256 Kč
ACTIVA NEO 170 (P)	9890000	1700×900	230	S	8 256 Kč
Čelní PANEL 150	9840001	výška=570	–	S	4 620 Kč
Čelní PANEL 160	9860001	výška=570	–	S	4 785 Kč
Čelní PANEL 170	9880001	výška=570	–	S	5 033 Kč

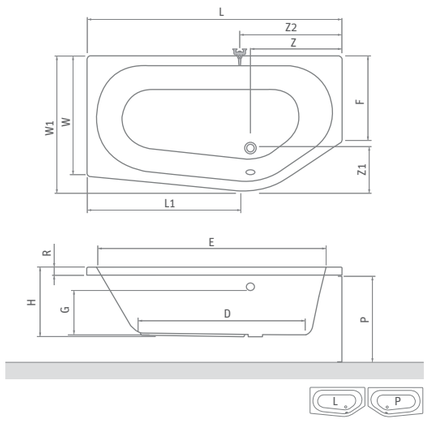

Nový design vany ACTIVA NEO poskytuje maximální prostor a přináší pohodlnou koupel i do menších koupelen!

ACTIVA NEO	L	W1	W	H	G	D	R	P	L1	E	F	Z	Z1	Z2
1500×900	1500	900	800	460	350	1000	40	570	850	1380	560	530	300	550
1600×900	1600	900	800	460	350	1100	40	570	980	1480	560	530	300	550
1700×900	1600	900	800	460	350	1150	40	570	1060	1580	560	530	300	550

KUBIC ASYMMETRIC

asymetrická rohová akrylátová vana

160×103 / 170×110

doporučené příslušenství nohy EXCLUSIVE str. 189

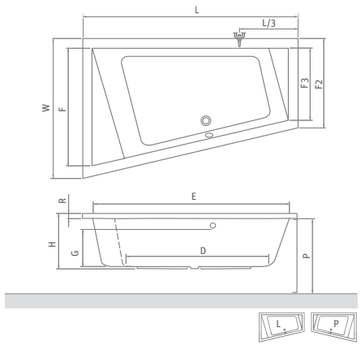

KUBIC ASYMMETRIC

typ	objednací číslo	rozměr (mm)	objem (l)	způsob dodání	CENA bez DPH
KUBIC ASYMMETRIC 160 (L)	9660000	1600×1030	220	S	7 975 Kč
KUBIC ASYMMETRIC 160 (P)	9670000	1600×1030	220	S	7 975 Kč
KUBIC ASYMMETRIC 170 (L)	9680000	1700×1100	240	S	9 363 Kč
KUBIC ASYMMETRIC 170 (P)	9690000	1700×1100	240	S	9 363 Kč
Čelní PANEL 160	9660001	výška=520	–	S	3 983 Kč
Čelní PANEL 170	9680001	výška=520	–	S	3 983 Kč

KUBIC ASYM.	L	W	H	G	D	R	P	E	F	F2	F3
1600×1030	1600	1030	450	320	950	50	520	1450	870	630	500
1700×1100	1700	1100	450	320	1050	50	520	1550	940	700	570

AMORE

obdélníková akrylátová vana pro dvě osoby

180×120

doporučujeme objednat **2 × sadu noh EXCLUSIVE** str. 189

BV2, TZVL(P)2, TV1, TV2, SWING, PXV2, PXVB, PXV1, LLV2, LLVB, SCREEN MINI

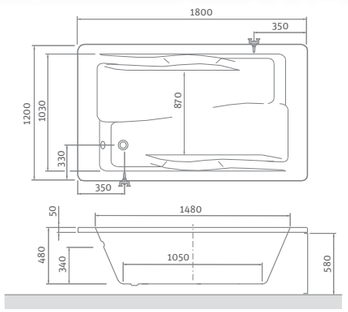

AMORE

typ	objednací číslo	rozměr (mm)	objem (l)	způsob dodání	CENA bez DPH
AMORE	9720000	1800×1200	300	S	15 872 Kč
Čelní PANEL 180	9720001	1800×580	–	S	2 855 Kč
Boční PANEL 120	9720002	1200×580	–	S	1 901 Kč

FLORA NEO

rohová akrylátová vana

120×120

doporučené příslušenství nohy EXCLUSIVE str. 189

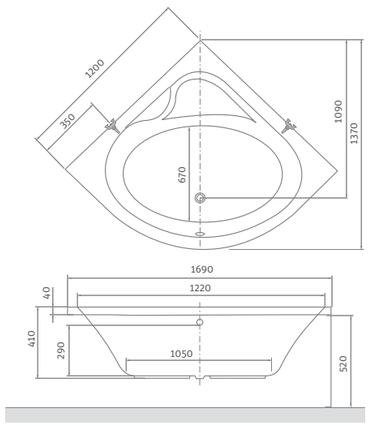

FLORA NEO

typ	objednací číslo	rozměr (mm)	objem (l)	způsob dodání	CENA bez DPH
FLORA NEO 120	9590000	1200×1200	140	S	6 239 Kč
Čelní PANEL 120	9590001	výška=520	–	S	4 243 Kč

SABRINA NEO

rohová akrylátová vana

140×140 / 150×150

doporučené příslušenství nohy EXCLUSIVE str. 189

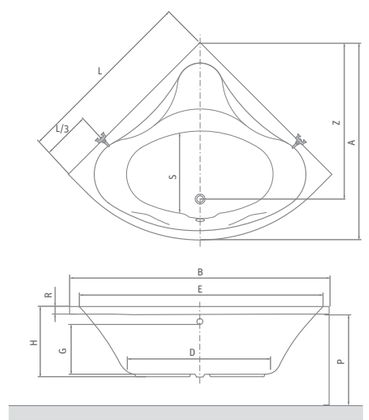

SABRINA NEO

typ	objednací číslo	rozměr (mm)	objem (l)	způsob dodání	CENA bez DPH
SABRINA NEO 140	9620000	1400×1400	250	S	8 669 Kč
SABRINA NEO 150	9630000	1500×1500	320	S	10 144 Kč
Čelní PANEL 140	9620001	výška=570	–	S	3 636 Kč
Čelní PANEL 150	9630001	výška=570	–	S	4 070 Kč

SABRINA NEO	L	A	B	H	G	D	R	P	S	E	Z
1400×1400	1400	1410	1950	480	320	990	40	570	630	1370	1150
1500×1500	1500	1540	2100	480	320	1100	40	570	750	1600	1310

Vanové zástěny
praktický doplněk

Vanové zástěny

Potřebujete praktickou vanovou zástěnu? Pevnou, s posuvnými dveřmi nebo sklápěcí?
Stačí si jen vybrat ...

Myslíme na to, aby pro vás byla koupelna místem, kde můžete být sami sebou. Kde můžete v klidu přemýšlet, být se svými blízkými, prostě žít. Bez zbytečných starostí. Chyťte sprchu oběma rukama a zkuste si, jaké to je, být třeba rockovou hvězdou... ve své vlastní koupelně. A klidně se odvažte. Vanové zástěny dají vaší vaně úplně nový rozměr.

praktické řešení
s poličkou a věšákem

BV2

vanová zástěna oboustranně otevíratelná s pevnou částí a praktickými doplňky

- minimalistický design bez rámu
- bezpečnostní sklo s úpravou RothETC
- zdvihový mechanismus

5 mm ESG Bezpečnostní sklo
Transparent 02

Barva profilu
Brillant 00

BV2 (vanová zástěna oboustranně otevíratelná)

typ	objednací číslo	instalační rozměr (y)	výška (h)	šířka (c1)	šířka (c2)	profil	výplň	způsob dodání	CENA bez DPH
BV2/900	290-9000000-00-02	880–890	1505	450–460	430	brillant	transparent	0	9 702 Kč

h* - výška zástěny včetně kotvících elementů

RothETC
Easycleaan glass protection

- **BV2** - univerzální levé a pravé provedení

Praktické řešení s poličkou a věšákem

Oboustranné otevírání s pevnou částí

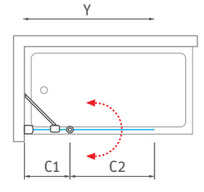

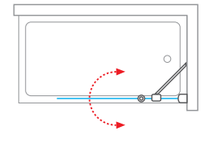

Vanové zástěny
praktický doplněk

praktické řešení
pro komfortní relax

TZVL2 / TZVP2

vanová zástěna sklápěcí
s otočným stěnovým systémem

- profil s kvalitním zdvihovým mechanismem pro snadné otevírání
- úprava skla RothETC proti vodnímu kameni
- dveřní panty jsou na vnitřní straně zapuštěny v jedné rovině se sklem, pro větší pohodlí při čištění

6 mm ESG Bezpečnostní sklo
Transparent 02

Barva profilu
Brillant 00

TZVL2 / TZVP2 (vanová zástěna sklápěcí)

typ	objednací číslo	instalační rozměr (y)	výška (h)	šířka (c1)	šířka (c2)	profil	výplň	způsob dodání	CENA bez DPH
TZVL2/1000	742-100000L-00-02	990–1005	1400*	420	520	brillant	transparent	O	11 532 Kč
TZVP2/1000	742-100000P-00-02	990–1005	1400*	420	520	brillant	transparent	O	11 532 Kč
TZVL2/1100	742-110000L-00-02	1090–1105	1400*	470	570	brillant	transparent	O	12 227 Kč
TZVP2/1100	742-110000P-00-02	1090–1105	1400*	470	570	brillant	transparent	O	12 227 Kč
TZVL2/1200	742-120000L-00-02	1190–1205	1400*	520	620	brillant	transparent	O	13 007 Kč
TZVP2/1200	742-120000P-00-02	1190–1205	1400*	520	620	brillant	transparent	O	13 007 Kč

h* - výška zástěny včetně kotvících elementů

TZVL2 / TZVP2 (atypické provedení)

typ	šířka (y)	výška (h)	profil	výplň	způsob dodání	CENA bez DPH
TZVL(P)2	do 1600 mm	do 1500 mm	brillant	transparent	Z	16 909 Kč
TZVL(P)2	do 1600 mm	do 1500 mm	brillant	chinchilla	Z	18 210 Kč
TZVL(P)2	do 1600 mm	do 1500 mm	brillant	rauch	Z	18 210 Kč
TZVL(P)2	do 1600 mm	do 1500 mm	brillant	satinato	Z	19 511 Kč

- Dveřní panty v povrchové úpravě chrom

- **TZVL2**

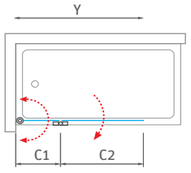

- **TZVP2**

stabilita
snadná údržba

TV2

vanová zástěna oboustranně
otevíratelná s pevnou částí

- minimalistický design bez rámu
- bezpečnostní sklo s úpravou RothETC
- oboustranně otevíratelná

6 mm ESG Bezpečnostní sklo
Transparent 02

Barva profilu
Brillant 00

TV2 (vanová zástěna oboustranně otevíratelná)

typ	objednací číslo	instalační rozměr (y)	výška (h)	šířka (c1)	šířka (c2)	profil	výplň	způsob dodání	CENA bez DPH
TV2	732-9700000-00-02	970–980	1427*	430	540	brillant	transparent	S	7 194 Kč

h* - výška zástěny včetně kotvících elementů

TV2 (atypické provedení)

typ	šířka (y)	výška (h)	profil	výplň	způsob dodání	CENA bez DPH
TV2	do 1800 mm	do 1500 mm	brillant	transparent	Z	9 351 Kč
TV2	do 1800 mm	do 1500 mm	brillant	chinchilla	Z	10 071 Kč
TV2	do 1800 mm	do 1500 mm	brillant	rauch	Z	10 071 Kč
TV2	do 1800 mm	do 1500 mm	brillant	satinato	Z	10 791 Kč

- Zdvihový mechanismus pro snadné otevírání

- **TV2** - univerzální levé a pravé provedení

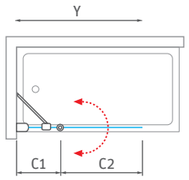

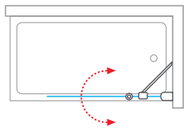

Vanové zástěny
praktický doplněk

jednoduchá linie
v elegantním pojetí

TV1

vanová zástěna oboustranně otevíratelná

- elegantní bezrámové provedení
- úprava skla RothETC proti vodnímu kameni
- prodloužená záruka 5let
- univerzální levé / pravé provedení

6 mm ESG Bezpečnostní sklo
Transparent 02

Barva profilu
Brillant 00 / Stříbro (elox) 01

TV1 (vanová zástěna oboustranně otevíratelná)

typ	objednací číslo	instalační rozměr (y)	výška (h)	šířka (c)	profil	výplň	způsob dodání	CENA bez DPH
TV1/700	706-7000000-00-02	670–685	1400	620	brillant	transparent	S	6 153 Kč
TV1/700	706-7000000-01-02	670–685	1400	620	stříbro	transparent	S	5 285 Kč
TV1/750	706-7500000-00-02	720–735	1400	670	brillant	transparent	S	6 412 Kč
TV1/750	706-7500000-01-02	720–735	1400	670	stříbro	transparent	S	5 458 Kč
TV1/800	706-8000000-00-02	770–785	1400	720	brillant	transparent	S	6 673 Kč
TV1/800	706-8000000-01-02	770–785	1400	720	stříbro	transparent	S	5 632 Kč

h* - výška zástěny včetně kotvících elementů

TV1 (atypické provedení)

typ	šířka (y)	výška (h)	profil	výplň	způsob dodání	CENA bez DPH
TV1	do 1000 mm	do 1600 mm	stříbro / brillant	transparent	Z	8 675 Kč
TV1	do 1000 mm	do 1600 mm	stříbro / brillant	chinchilla*	Z	9 342 Kč
TV1	do 1000 mm	do 1600 mm	stříbro / brillant	rauch	Z	9 342 Kč
TV1	do 1000 mm	do 1600 mm	stříbro / brillant	satinato*	Z	10 010 Kč

* v provedení CHINCHILLA a SATINATO je nutno rozlišovat levé a pravé provedení

- Madlo v povrchové úpravě chrom

- **TV1** - univerzální levé a pravé provedení

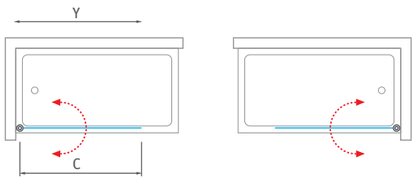

designové a funkční
řešení do každé koupelny

SWING

vanová zástěna oboustranně otevíratelná

- designová bezrámová zástěna
- bezpečnostní sklo s úpravou RothETC
- zdvihový mechanismus

6 mm ESG Bezpečnostní sklo
Transparent 02

Barva profilu
Brillant 00 / Stříbro (elox) 01

SWING (vanová zástěna oboustranně otevíratelná)

typ	objednací číslo	instalační rozměr (y)	výška (h)	šířka (c1)	profil	výplň	způsob dodání	CENA bez DPH
SWING/850	657-8500000-00-02	855–870	1400	805	brillant	transparent	S	6 500 Kč
SWING/850	657-8500000-01-02	855–870	1400	805	stříbro	transparent	S	5 458 Kč

h* - výška zástěny včetně kotvících elementů

- Oboustranné otevírání zástěny šetří místo

- **SWING** - univerzální levé a pravé provedení

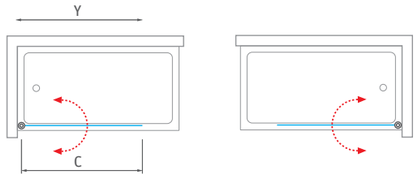

Vanové zástěny
praktický doplněk

zaměřeno na detail
a dokonalost

SCREEN MINI

vanová zástěna oboustranně otevíratelná

- profil s kvalitním zdvihovým mechanismem pro snadné otevírání
- úprava skla RothETC proti vodnímu kameni
- prodloužená záruka 5 let

8 mm ESG Bezpečnostní sklo
Transparent 02

Barva profilu
Brillant 00

SCREEN MINI (vanová zástěna oboustranně otevíratelná)

typ	objednací číslo	instalační rozměr (y)	výška (h)	šířka (c)	profil	výplň	způsob dodání	CENA bez DPH
SCREEN MINI	217-7000000-00-09	660	1 400	635	brillant	transparent	S	4 764 Kč

- Kvalitní leštěné panty pro lepší stabilitu

- **SCREEN MINI** - univerzální levé a pravé provedení

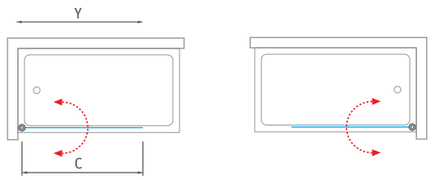

řešení pro vaši koupelnu
v jednoduché linii

PXV1

vanová zástěna pevná

- bezpečnostní sklo s úpravou RothETC
- vzpěra v povrchové úpravě chrom
- prodloužená záruka 5 let

6 mm ESG Bezpečnostní sklo
Transparent 02

Barva profilu
Brillant 00

PXV1 (vanová zástěna pevná)

typ	objednací číslo	instalační rozměr (y)	výška (h)	šířka (c)	profil	výplň	způsob dodání	CENA bez DPH
PXV1/700	453-7000000-00-02	635–660	1517*	–	brillant	transparent	S	5 632 Kč
PXV1/750	453-7500000-00-02	685–710	1517*	–	brillant	transparent	S	5 805 Kč
PXV1/800	453-8000000-00-02	735–760	1517*	–	brillant	transparent	O	5 979 Kč

h* - výška zástěny včetně kotvících elementů

PXV1 (atypické provedení)

typ	šířka (y)	výška (h)	profil	výplň	způsob dodání	CENA bez DPH
PXV1	do 1200 mm	do 1500 mm	brillant	transparent	Z	7 547 Kč

- **PXV1** - univerzální levé a pravé provedení

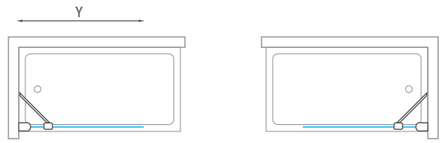

- Vzpěra v povrchové úpravě chrom zajistí dokonalou stabilitu

Vanové zástěny
praktický doplněk

precizní zpracování
smysl pro detail

PXV2P

PXV2L / PXV2P

vanová zástěna s posuvnými dveřmi

- hliníkové profily a ložiskové pojezdy
- povrchová úprava skla RothETC
- možnosti instalace:
  na stěnu / do rohu / do niky

6 mm ESG Bezpečnostní sklo
Transparent 02

Barva profilu
Brillant 00

PXV2L / PXV2P (vanová zástěna s posuvnými dveřmi)

typ	objednací číslo	instalační rozměr (y)	výška (h)	vstupní otvor (c)	profil	výplň	způsob dodání	CENA bez DPH
PXV2L/1500	451-150000L-00-02	1480–1530	1500	600	brillant	transparent	0	12 834 Kč
PXV2P/1500	451-150000P-00-02	1480–1530	1500	600	brillant	transparent	0	12 834 Kč
PXV2L/1600	451-160000L-00-02	1580–1630	1500	650	brillant	transparent	0	13 442 Kč
PXV2P/1600	451-160000P-00-02	1580–1630	1500	650	brillant	transparent	0	13 442 Kč
PXV2L/1700	451-170000L-00-02	1680–1730	1500	700	brillant	transparent	0	13 876 Kč
PXV2P/1700	451-170000P-00-02	1680–1730	1500	700	brillant	transparent	0	13 876 Kč
PXV2L/1800	451-180000L-00-02	1780–1830	1500	750	brillant	transparent	0	14 222 Kč
PXV2P/1800	451-180000P-00-02	1780–1830	1500	750	brillant	transparent	0	14 222 Kč

PXV2L / PXV2P (atypické provedení)

typ	šířka (y)	výška (h)	profil	výplň	způsob dodání	CENA bez DPH
PXV2L(P)2	do 1800 mm	do 1500 mm	brillant	transparent	Z	18 489 Kč

PXV2L

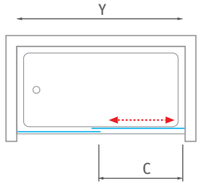

PXV2P

Multifunkční držák ručníků na pevném skle

funkčnost a originalita
pro každého

PXVB + PXV2P

PXVB

boční stěna vanová k PXV2L / PXV2P

- bezpečnostní sklo s úpravou RothETC
- standardní výška 1 500 mm

6 mm ESG Bezpečnostní sklo
Transparent 02

Barva profilu
Brillant 00

PXVB (boční stěna)

typ	objednací číslo	instalační rozměr (y)	výška (h)	profil	výplň	způsob dodání	CENA bez DPH
PXVB/700	452-7000000-00-02	680–705	1500	brillant	transparent	0	5 198 Kč
PXVB/750	452-7500000-00-02	730–755	1500	brillant	transparent	0	5 458 Kč
PXVB/800	452-8000000-00-02	780–805	1500	brillant	transparent	0	5 632 Kč

PXVB (atypické provedení)

typ	šířka (y)	výška (h)	profil	výplň	způsob dodání	CENA bez DPH
PXVB	do 900 mm	do 1500 mm	brillant	transparent	Z	7 322 Kč

- **PXVB** - univerzální levé a pravé provedení

PXV2L + PXVB

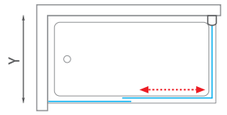

PXVB + PXV2L + PXVB

PXVB + PXV2P + PXVB

Vanové zástěny
praktický doplněk

leštěné profily
kvalitní pojezdy

technické řešení
podtrhující styl

LLV2

vanová zástěna s posuvnými dveřmi

- hliníkové profily a ložiskové pojezdy
- povrchová úprava skla RothETC
- možnosti instalace:
  na stěnu / do rohu / do niky

5 + 4 mm ESG Bezpečnostní sklo
Transparent 02
5 mm dveřní sklo + 4 mm pevné sklo

Barva profilu
Brillant 00

LLVB

boční stěna vanová k LLV2

- bezpečnostní sklo s úpravou RothETC
- standardní výška 1 500 mm

4 mm ESG Bezpečnostní sklo
Transparent 02

Barva profilu
Brillant 00

LLV2 (vanová zástěna s posuvnými dveřmi)

typ	objednací číslo	instalační rozměr (y)	výška (h)	vstupní otvor (c)	profil	výplň	způsob dodání	CENA bez DPH
LLV2/1200	572-1200000-00-02	1170–1205	1500	485	brillant	transparent	S	6 326 Kč
LLV2/1400	572-1400000-00-02	1370–1405	1500	585	brillant	transparent	S	7 019 Kč
LLV2/1500	572-1500000-00-02	1470–1505	1500	685	brillant	transparent	S	7 454 Kč
LLV2/1600	572-1600000-00-02	1570–1605	1500	685	brillant	transparent	S	7 714 Kč

LLV2 (atypické provedení)

typ	šířka (y)	výška (h)	profil	výplň	způsob dodání	CENA bez DPH
LLV2	do 1800 mm	do 1500 mm	brillant	transparent	Z	10 029 Kč

- **LLV2** - univerzální levé a pravé provedení

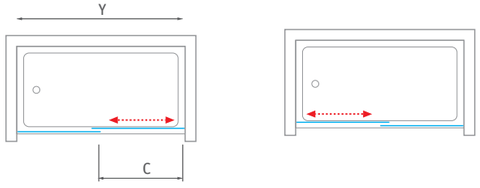

- Masivní madlo z leštěné nerez oceli podtrhuje decentní design produktů této série

LLVB (boční stěna)

typ	objednací číslo	instalační rozměr (y)	výška (h)	profil	výplň	způsob dodání	CENA bez DPH
LLVB/700	573-7000000-00-02	679–705	1500	brillant	transparent	S	3 028 Kč
LLVB/750	573-7500000-00-02	729–755	1500	brillant	transparent	S	3 115 Kč
LLVB/800	573-8000000-00-02	779–805	1500	brillant	transparent	S	3 289 Kč
LLVB/900	573-9000000-00-02	879–905	1500	brillant	transparent	S	3 376 Kč

LLVB (atypické provedení)

typ	šířka (y)	výška (h)	profil	výplň	způsob dodání	CENA bez DPH
LLVB	do 900 mm	do 1500 mm	brillant	transparent	Z	4 389 Kč

- **LLVB** - univerzální levé a pravé provedení

LLV2 + LLVB

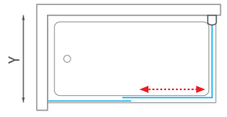

LLVB + LLV2 + LLVB

Příslušenství
pro vaničky a vany

Vaničkové sifony

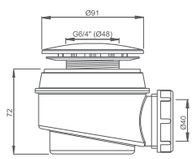

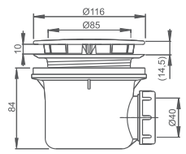

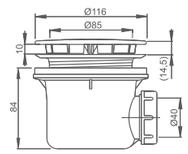

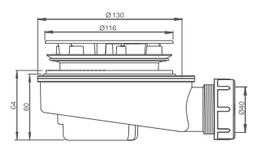

- chrom plast Ø 50/60
- chrom plast Ø 90
- kov lux Ø 90
- snížený chrom plast Ø 90

Vaničkové sifony

typ	objednací číslo	způsob dodání	CENA bez DPH
SIFON VANIČKOVÝ - CHROM PLAST Ø 50/60	8100002	S	338 Kč
SIFON VANIČKOVÝ - CHROM PLAST Ø 90	8100016	S	338 Kč
SIFON VANIČKOVÝ - KOV LUX Ø 90	8100021	S	599 Kč
SIFON VANIČKOVÝ SNÍŽENÝ - CHROM PLAST Ø 90	8100034	S	425 Kč
SIFON VANIČKOVÝ - NEREZ MŘÍŽKA Ø 50/60	8100000	S	165 Kč
SIFON VANIČKOVÝ - BÍLÝ PLAST Ø 50/60	8100001	S	252 Kč
SIFON VANIČKOVÝ - NEREZ MŘÍŽKA Ø 90	8100014	S	252 Kč
SIFON VANIČKOVÝ - BÍLÝ PLAST Ø 90	8100015	S	252 Kč

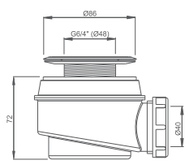

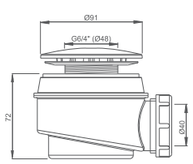

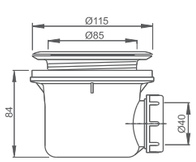

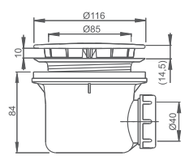

- nerez mřížka Ø 50/60
- bílý plast Ø 50/60
- nerez mřížka Ø 90
- bílý plast Ø 90

Vanové sifony

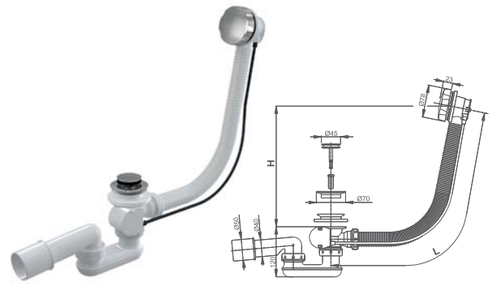

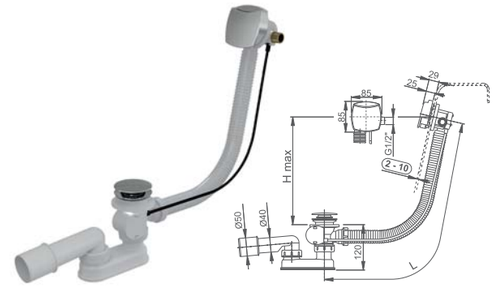

- sifon vanový automat
- sifon vanový s napouštěním přepadem

Vanové sifony

typ	objednací číslo	způsob dodání	CENA bez DPH
SIFON VANOVÝ KOMPLET KOV (L=570 mm)	8100011	S	599 Kč
SIFON VANOVÝ PRODLOUŽENÝ KOMPLET KOV (L=800 mm) *	8100013	S	773 Kč
SIFON VANOVÝ S NAPOUŠTĚNÍM PŘEPADEM (L=570 mm)	8100022	S	2 247 Kč
SIFON VANOVÝ PRODLOUŽENÝ S NAPOUŠTĚNÍM PŘEPADEM (L=800 mm) *	8100023	S	2 334 Kč

!

Prodloužený vanový sifon
je určen pro použití k vaně SAVONA 170

Nohy k vanám EXCLUSIVE

Pro snadné ustavení vany doporučujeme použít nohy k vanám EXCLUSIVE. Tento podpůrný element zajišťuje snadný způsob vyrovnání vany do roviny před jejím podezděním a obložením.
Součástí nožiček je sada úchytů pro přichycení vany ke stěně.
Nastavitelnost nožek 12–18 cm

Nohy k vanám

typ	objednací číslo	způsob dodání	CENA bez DPH
NOHY K VANÁM EXCLUSIVE	5139300	S	599 Kč

Montážní sada k vaničkám

Výrobcem doporučený systém utěsnění vaničky.

OBSAH BALENÍ: silikonový tmel PROFI – 310 ml
krycí lišta 2×100 cm
samolepící molitanový pásek
montážní návod

Montážní sada

typ	objednací číslo	způsob dodání	CENA bez DPH
MONTÁŽNÍ SADA K VANIČKÁM	8010142	S	425 Kč

Speciální přípravky k údržbě povrchů

Doporučené prostředky pro čištění a obnovu povrchu sprchových vaniček a van s ohledem na jejich materiál
SOLID SURFACE CLEANER - určen pro vaničky a vany z litého mramoru
ACRYLIC CLEANER - určen pro vany a vaničky z akrylátu

OBJEM BALENÍ: 500 ml

Přípravky k údržbě vaniček a van

typ	objednací číslo	způsob dodání	CENA bez DPH
SOLID SURFACE CLEANER	5139820	S	399 Kč
ACRYLIC CLEANER	5139830	S	399 Kč

Project Line
projektové řešení

WALK PRO

velkoprostorová bezrámová sprchová zástěna

6 mm ESG Bezpečnostní sklo
Transparent

Barva profilu
Brillant

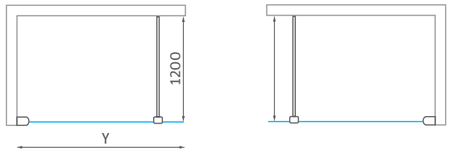

- Univerzální levé a pravé provedení

WALK PRO (velkoprostorová bezrámová sprchová zástěna)

typ	objednací číslo	instalační rozměr (y)	výška (h)	vstupní otvor (c)	profil	výplň	způsob dodání	CENA bez DPH
WALK PRO 800	4000683	781–786	2025*	–	brillant	transparent	0	4 503 Kč
WALK PRO 900	4000684	881–886	2025*	–	brillant	transparent	0	4 764 Kč
WALK PRO 1000	4000685	981–986	2025*	–	brillant	transparent	0	5 024 Kč
WALK PRO 1200	4000686	1181–1186	2025*	–	brillant	transparent	0	5 458 Kč
WALK PRO 1400	4000687	1381–1386	2025*	–	brillant	transparent	0	5 979 Kč

h* - výška sprchového koutu včetně kotvících elementů

- délka vzpěry: max. 1 200 mm

WALK PRO

AUSTIN

čtvrtkruhový sprchový kout
s jednokřídlými otevíracími dveřmi

6 mm ESG Bezpečnostní sklo
Potisk

Barva profilu
Stříbro

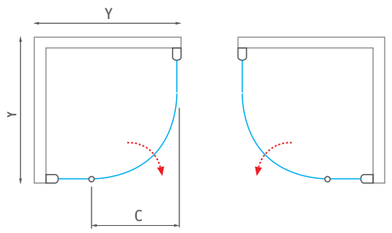

DENVER

čtvrtkruhový sprchový kout
s jednokřídlými otevíracími dveřmi

6 mm ESG Bezpečnostní sklo
Rauch

Barva profilu
Stříbro

- R - standardní rádius R550
- Univerzální levé a pravé provedení

AUSTIN / DENVER

typ	objednací číslo	instalační rozměr (y)	výška (h)	vstupní otvor (c)	profil	výplň	způsob dodání	CENA bez DPH
AUSTIN 800	N0128	780–800	1950	590	stříbro	potisk	S	7 281 Kč
AUSTIN 900	N0018	880–900	1950	590	stříbro	potisk	S	7 802 Kč
DENVER 800	N0268	780–800	1950	590	stříbro	rauch	S	7 454 Kč
DENVER 900	N0269	880–900	1950	590	stříbro	rauch	S	8 062 Kč

HOUSTON NEO

čtvrtkruhový sprchový kout
s dvoudílnými posuvnými dveřmi

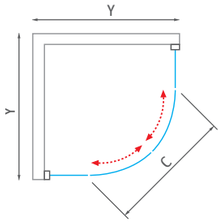

PORTLAND NEO

čtvrtkruhový sprchový kout
s dvoudílnými posuvnými dveřmi ke kombinaci
s vaničkou SEMIDEEP NEO nebo VIKI LUX

- R - standardní rádius R550
- Ložiskové pojezdy se spodním odklápěním

4 mm ESG Bezpečnostní sklo
Matt Glass

Barva profilu
Brillant

HOUSTON NEO / PORTLAND NEO								
typ	objednací číslo	instalační rozměr (y)	výška (h)	vstupní otvor (c)	profil	výplň	způsob dodání	CENA bez DPH
HOUSTON NEO 800	N0648	780–790	1900	420	brillant	matt glass	S	4 937 Kč
HOUSTON NEO 900	N0649	880–890	1900	550	brillant	matt glass	S	5 024 Kč
PORTLAND NEO 800	N0656	780–790	1650	420	brillant	matt glass	S	4 851 Kč
PORTLAND NEO 900	N0657	880–890	1650	550	brillant	matt glass	S	5 285 Kč

ORLANDO NEO

čtvercový sprchový kout s posuvnými dveřmi

4 mm ESG Bezpečnostní sklo
Matt Glass

Barva profilu
Brillant

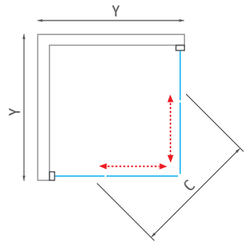

ORLANDO NEO								
typ	objednací číslo	instalační rozměr (y)	výška (h)	vstupní otvor (c)	profil	výplň	způsob dodání	CENA bez DPH
ORLANDO NEO 800	N0654	780–790	1900	415	brillant	matt glass	S	4 851 Kč
ORLANDO NEO 900	N0655	880–890	1900	485	brillant	matt glass	S	5 111 Kč

- Ložiskové pojezdy se spodním odklápěním

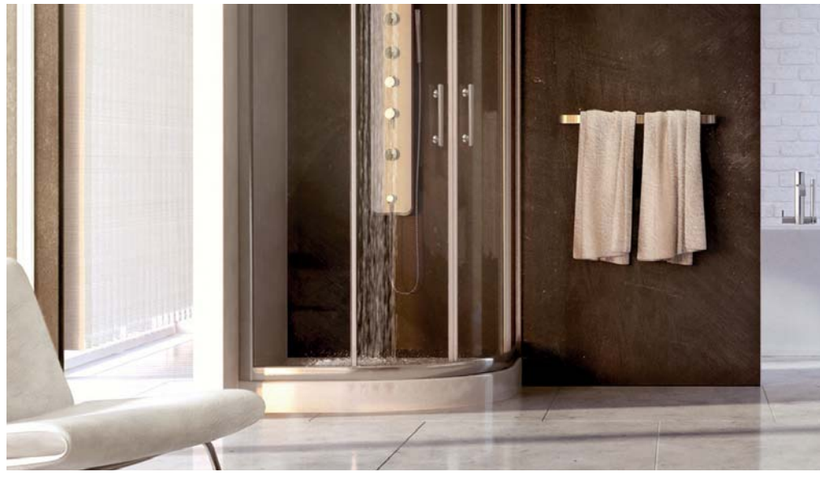

LD3 / LSB

sprchové dveře posuvné pro instalaci do niky nebo pro kombinaci s boční stěnou LSB

3 mm ESG Bezpečnostní sklo
Grape 11
3 mm polystyrol **Damp 04**

Barva profilu
Bílá 04

LD3 - univerzální levé a pravé provedení

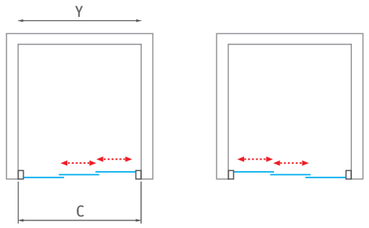

LD3 (posuvné sprchové dveře) / LSB (boční stěna)

typ	objednací číslo	instalační rozměr (y)	výška (h)	vstupní otvor (c)	profil	výplň	způsob dodání	CENA bez DPH
LD3/800	215-8000000-04-04	760–820	1800	400	bílá	damp	S	4 243 Kč
LD3/800	215-8000000-04-11	760–820	1800	400	bílá	grape	S	5 024 Kč
LD3/900	215-9000000-04-04	880–940	1800	480	bílá	damp	S	4 503 Kč
LD3/900	215-9000000-04-11	880–940	1800	480	bílá	grape	S	5 285 Kč
LD3/950	215-9500000-04-04	940–1000	1800	520	bílá	damp	S	4 591 Kč
LD3/950	215-9500000-04-11	940–1000	1800	520	bílá	grape	S	5 458 Kč
LSB/750	216-7500000-04-04	740–800	1800	–	bílá	damp	0	2 942 Kč
LSB/750	216-7500000-04-11	740–800	1800	–	bílá	grape	0	3 722 Kč
LSB/850	216-8500000-04-04	800–860	1800	–	bílá	damp	0	3 115 Kč
LSB/850	216-8500000-04-11	800–860	1800	–	bílá	grape	0	3 983 Kč
LSB/900	216-9000000-04-04	860–920	1800	–	bílá	damp	S	3 376 Kč
LSB/900	216-9000000-04-11	860–920	1800	–	bílá	grape	0	4 157 Kč

* LSB nelze použít jako samostatně stojící stěnu

LD3 + LSB

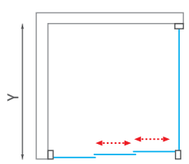

DREAM-P

čtvrtkruhová samonosná sprchová vanička z koextrudované skořepiny s nosičem GREENSIR

80×80 / 90×90

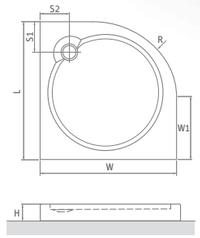

DREAM-P	L	W	H	S1	S2	W1	R	ø
800×800	800	800	125	230	170	250	550	60
900×900	900	900	125	230	190	350	550	60

vaničky DREAM-P jsou dodávány včetně sifonu

DREAM-P

typ	objednací číslo	rozměr (mm)	způsob dodání	CENA bez DPH
DREAM-P 800	8000099	800×800×125, R550	S	2 855 Kč
DREAM-P 900	8000030	900×900×125, R550	S	2 961 Kč

DREAM FLAT

čtvrtkruhová sprchová vanička z koextrudované skořepiny s nosičem GREENSIR v provedení FLAT

80×80 / 90×90

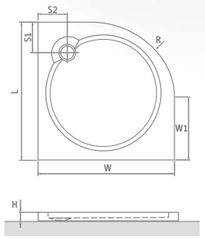

DREAM FLAT	L	W	H	S1	S2	W1	R	ø
800×800	800	800	60	230	170	250	550	60
900×900	900	900	60	230	190	350	550	60

DREAM FLAT

typ	objednací číslo	rozměr (mm)	způsob dodání	CENA bez DPH
DREAM FLAT 800	8000284	800×800×60, R550	S	2 855 Kč
DREAM FLAT 900	8000285	900×900×60, R550	S	2 942 Kč

ALOHA-P

čtvercová samonosná sprchová vanička
z koextrudované skořepiny s nosičem GREENSIR

80×80 / 90×90

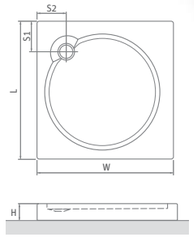

ALOHA-P	L	W	H	S1	S2	ø
800×800	800	800	125	200	195	60
900×900	900	900	125	185	180	60

■ vaničky ALOHA-P jsou dodávány včetně sifonu

ALOHA-P

typ	objednací číslo	rozměr (mm)	způsob dodání	CENA bez DPH
ALOHA-P 800	8000148	800×800×125	S	2 855 Kč
ALOHA-P 900	8000149	900×900×125	S	2 942 Kč

ALOHA FLAT

čtvercová sprchová vanička z koextrudované skořepiny
s nosičem GREENSIR v provedení FLAT

80×80 / 90×90

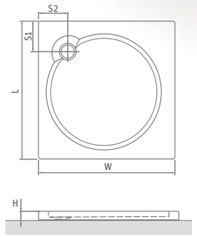

ALOHA FLAT	L	W	H	S1	S2	ø
800×800	800	800	60	200	195	60
900×900	900	900	60	185	180	60

ALOHA FLAT

typ	objednací číslo	rozměr (mm)	způsob dodání	CENA bez DPH
ALOHA FLAT 800	8000282	800×800×60	S	2 855 Kč
ALOHA FLAT 900	8000283	900×900×60	S	2 942 Kč

SEMIDEEP NEO

čtvrtkruhová samonosná sprchová vanička polohluboká
vyztužená technologií GREENSIR

80×80 / 90×90

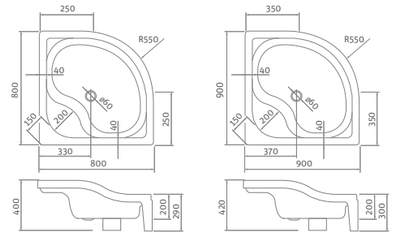

SEMIDEEP NEO

typ	objednací číslo	rozměr (mm)	popis	způsob dodání	CENA bez DPH
SEMIDEEP NEO 800	8000197	800×800×290	samonosná vanička - monoblok	S	4 330 Kč
SEMIDEEP NEO 900	8000198	900×900×300	samonosná vanička - monoblok	S	4 417 Kč

■ Vanička je dodávána jako MONOBLOK (s příchyty ke stěně)
■ Vanička SEMIDEEP NEO je dodávána včetně sifonu
■ Výška vaničky: 290 (300) mm
■ Hloubka vaničky: 200 mm

VIKI LUX

čtvrtkruhová sprchová vanička hluboká
vyztužená technologií GREENSIR

80×80 / 90×90

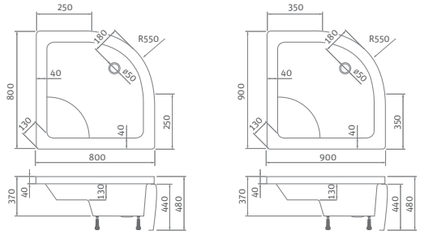

VIKI LUX

typ	objednací číslo	rozměr (mm)	popis	způsob dodání	CENA bez DPH
VIKI LUX 800	8000047	800×800×480	hluboká vanička, nastavitelné nožky, odnímatelný panel	S	4 937 Kč
VIKI LUX 900	8000046	900×900×480		S	5 198 Kč
SIFON VIKI	8100009	-	sifon s plastovou zátkou	S	338 Kč
SIFON VIKI LUX	8100033	-	sifon Click Clack - CHROM	S	686 Kč

CLASSIC PRO

obdélníková akrylátová vana

150×70 / 160×70 / 170×70

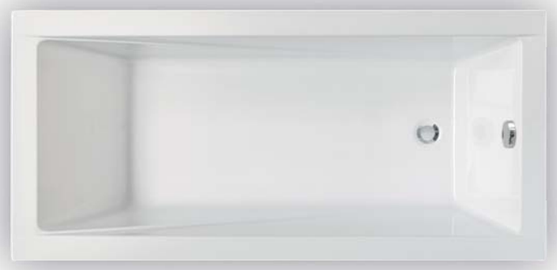

doporučené příslušenství nohy EXCLUSIVE str. 189

SCREEN, SCREEN PRO

CLASSIC PRO

typ	objednací číslo	rozměr (mm)	objem (l)	způsob dodání	CENA bez DPH
CLASSIC PRO 150	9040000	1500×695	150	S	3 636 Kč
CLASSIC PRO 160	9050000	1600×695	160	S	3 809 Kč
CLASSIC PRO 170	9060000	1700×700	170	S	4 157 Kč

CLASSIC PRO	L	W	H	G	D	R	S	E	F	Z
1500×700	1500	695	390	295	1080	35	450	1350	555	235
1600×700	1600	695	395	300	1170	35	440	1435	545	230
1700×700	1700	700	390	295	1240	35	420	1540	540	250

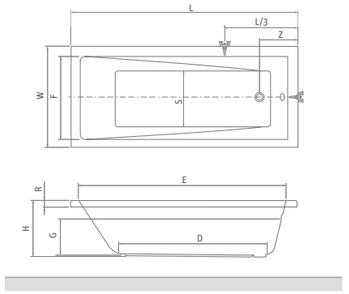

TULLIP

asymetrická rohová akrylátová vana

150×100 / 160×100

doporučené příslušenství nohy EXCLUSIVE str. 189

PXV1, SCREEN MINI

TULLIP

typ	objednací číslo	rozměr (mm)	objem (l)	způsob dodání	CENA bez DPH
TULLIP 150 (L)	5157000	1500×1000	200	S	5 979 Kč
TULLIP 150 (P)	5158000	1500×1000	200	S	5 979 Kč
TULLIP 160 (L)	5159000	1600×1000	210	S	6 500 Kč
TULLIP 160 (P)	5161000	1600×1000	210	S	6 500 Kč
Čelní PANEL 150 (L)	5157002	výška=570	–	S	3 463 Kč
Čelní PANEL 150 (P)	5157001	výška=570	–	S	3 463 Kč
Čelní PANEL 160 (L)	5159002	výška=570	–	S	3 549 Kč
Čelní PANEL 160 (P)	5159001	výška=570	–	S	3 549 Kč

TULLIP	L	W	H	G	W1	D	R	P	E	Z1	Z2
1500×1000	1500	1000	460	330	700	1100	35	570	1390	1050	350
1600×1000	1600	1000	460	335	700	1200	35	570	1490	1120	350

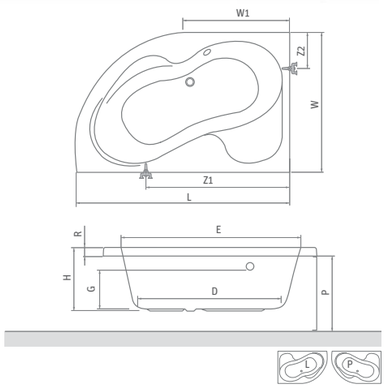

SCREEN PRO

vanová zástěna oboustranně otevíratelná

4 mm ESG Bezpečnostní sklo
Transparent

Barva profilu
Bílá

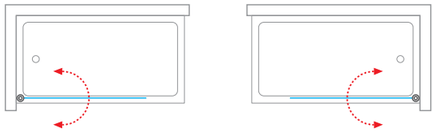

- Univerzální levé a pravé provedení

SCREEN PRO

typ	objednací číslo	instalační rozměr (y)	výška (h)	profil	výplň	způsob dodání	CENA bez DPH
SCREEN PRO	4000688	810	1400	bílá	transparent	S	2 825 Kč

SCREEN

vanová zástěna oboustranně otevíratelná

6 mm ESG Bezpečnostní sklo
Potisk

Barva profilu
Bílá

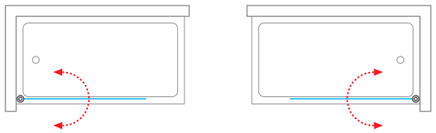

- Univerzální levé a pravé provedení

SCREEN

typ	objednací číslo	instalační rozměr (y)	výška (h)	profil	výplň	způsob dodání	CENA bez DPH
SCREEN	4000222	750	1300	bílá	potisk	S	3 028 Kč

Project Line
projektové řešení

SIMPLE

základní model
čtvrtkruhového sprchového boxu

4 mm ESG Bezpečnostní sklo
Transparent

Barva profilu
Bílá

- mechanická páková baterie rozteč 150 mm
- sprchový komplet
- samonosná vanička včetně sifonu
- zadní stěny v barvě Green Satinato

SIMPLE

typ	objednací číslo	rozměry	profil	výplň	způsob dodání	CENA bez DPH
SIMPLE 800	4000248	800×800×2050	bílá	transparent	S	12 313 Kč
SIMPLE 900	4000249	900×900×2050	bílá	transparent	S	13 355 Kč

SIMPLE SQUARE

základní model čtvercového sprchového boxu

4 mm ESG Bezpečnostní sklo
Transparent

Barva profilu
Bílá

- mechanická páková baterie rozteč 150 mm
- sprchový komplet
- samonosná vanička včetně sifonu
- zadní stěny v barvě Green Satinato

SIMPLE SQUARE

typ	objednací číslo	rozměry	profil	výplň	způsob dodání	CENA bez DPH
SIMPLE SQUARE 800	4000692	800×800×2050	bílá	transparent	S	12 313 Kč
SIMPLE SQUARE 900	4000693	900×900×2050	bílá	transparent	S	13 355 Kč

!

TECHNICKÉ SPECIFIKACE:
rozměr pro napojení odpadu: 40mm
rozměr pro napojení baterie: 1/2"
provozní tlak: 1,8–3 bar

FLORIDA

1020×220

- sprchová souprava, ruční sprcha
- hlavová sprcha, tyč s posuvným držákem

FLORIDA COMBI

1070×220

- sprchová souprava s baterií - rozteč 150 mm
- ruční sprcha, hlavová sprcha
- tyč s posuvným držákem

FLORIDA / FLORIDA COMBI

typ	objednací číslo	rozměry	způsob dodání	CENA bez DPH
FLORIDA	4000321	1020×220	O	1 988 Kč
FLORIDA COMBI	4000322	1070×220	O	2 768 Kč

SELMA

1020×221

- sprchová souprava, ruční sprcha
- hlavová sprcha, tyč s posuvným držákem

SELMA COMBI

1070×210

- sprchová souprava s baterií - rozteč 150 mm
- ruční sprcha, hlavová sprcha
- tyč s posuvným držákem

SELMA / SELMA COMBI

typ	objednací číslo	rozměry	způsob dodání	CENA bez DPH
SELMA	4000323	1020×210	O	1 813 Kč
SELMA COMBI	4000324	1070×210	O	2 507 Kč

!

TECHNICKÉ SPECIFIKACE:
rozměr pro napojení baterie: 1/2"
provozní tlak: 1,8–3 bar

VŠEOBECNÉ INFORMACE

XXX-XXXXXXX-XX-XX

ČÍSLO MODELU

BAREVNÉ PROVEDENÍ PROFILU

TYP VÝPLNĚ

OBJEDNACÍ ČÍSLO

723-8000000-01-02

sprchový kout	TR2/800
provedení	Stříbro / Transparent

OBCHODNÍ PODMÍNKY

Ceny jsou doporučené maloobchodní bez DPH, stanoveny platným ceníkem pro dané období. Dodací lhůty jsou sjednány individuálně dle jednotlivých obchodních případů. U standardních výrobků jsou dodací lhůty uvedeny pro každý typ v tabulce (viz. vysvětlivky).

Vysvětlivky

Způsob dodání:	
S	zboží **SKLADEM** - dodání v nejbližším možném termínu
O	zboží na **OBJEDNÁVKU** - termín dodání by neměl přesáhnout 14 pracovních dnů
Z	zboží na **ZAKÁZKU** - termín dodání by neměl přesáhnout 30 pracovních dnů

ÚDRŽBA SPRCHOVÝCH KOUTŮ

Sprchové zástěny a sprchovací kabiny standardního provedení slouží v koupelnových prostorách k omezení rozstřikování vody. Pro správnou funkci a plnou spokojenost zákazníků je nutné výrobky pravidelně udržovat. Údržba sprchových zástěn je velmi snadná. Sprchové zástěny a kabiny se pohodlně udržují doporučenými čistícími prostředky Roth Czech určenými pro domácnost, které neobsahují abrazivní částice (jako je písek, mletý mramor, apod.). Čistící prostředky obsahující pevné částice způsobují nenapravitelné poškození nejen na výplních sprchových zástěn, ale také na lakovaných kovových částech. Vyvarujte se také, aby povrch výrobku přišel do styku s koncentrovanými kyselinami, louhy, těkavými látkami (ředidly, alkoholy, acetonem apod.), prostředky s obsahem chlóru, koncentráty vonných esencí do koupele a barvivy.
Vodící části sprchových zástěn a kabin je nutno pravidelně mazat mazacími prostředky odolnými proti vodě (vodní vazelíny nebo běžně používané glycerinové a silikonové krémy). Tento úkon je nutno provádět v závislosti na intenzitě používání a podmínkách, ve kterých je sprchová zástěna nebo kabina používána.
Nejméně však 1×za 2 měsíce.

KONSTRUKCE SPRCHOVÝCH KOUTŮ

Sprchové kouty a zástěny Roth Czech jsou konstruovány pro běžné užívání. Případné užívání trvale nebo dočasně handicapovanými lidmi je nutné předem konzultovat s výrobcem.

TĚSNOST SPRCHOVÝCH KOUTŮ

Z hlediska těsnosti lze rozdělit výrobky do dvou kategorií těsnosti:

RÁMOVÉ PROVEDENÍ

- **EXCLUSIVE LINE, PROXIMA LINE, LEGA LINE**
  Roth Czech zaručuje maximální těsnost při běžném používání sprchy a hydromasážního zařízení.

BEZRÁMOVÉ PROVEDENÍ

- **HITECH NEO LINE, KINEDOOR LINE, WALK IN LINE, ELEGANT NEO LINE, ELEGANT LINE, TOWER LINE, AMBIENT LINE, LIMAYA LINE**
  Roth Czech zaručuje dostatečnou těsnost při běžném používání sprchy a hydromasážního zařízení. Negarantuje však průnik vody pokud jsou kritická místa vystavena soustavnému přímému proudu.

ÚDRŽBA AKRYLÁTOVÝCH VÝROBKŮ

Materiál, z něhož jsou vyrobeny vany a vaničky má hladký a lesklý povrch v celé své struktuře a díky tomu nedochází k usazování nečistot, nebo jen velmi zřídka. Doporučuje se po koupeli setřít mokrou houbou či hadříkem za použití běžných čistících prostředků určených pro domácnost. Vyvarujte se použití prostředků, které obsahují abrazivní částice. Zabraňte, aby povrch přišel do styku s koncentrovanými kyselinami, chlórem, louhy, těkavými látkami (ředidly, alkoholy, acetonem, apod.), koncentráty vonných esencí do koupele a barvivy. Koupací vany a sprchové vaničky nikdy neusazujte způsobem pevného zazdění, výrobek musí být vyjímatelný (směrem vzhůru) bez násilných stavebních zásahů!!!

Maximální nosnost koupacích van a sprchových vaniček je 0,1kg / 1cm^2. Pro dokonalé utěsnění doporučujeme použít montážní sadu Roth Czech. Pokud dojde při manipulaci nebo užívání k drobným povrchovým poškozením akrylátu (rýhy, škrábance), vybruste poškozená místa vodovzdorným smirkovým papírem (zrnitosti 1000 a vyšší). Vzniklé matné místo vyleštíte do původního lesku použitím leštidel (k čištění kovů nebo autoleštidla) a měkkého hadříku.
Upozornění: Pokud se rozhodnete opravit vanu (vaničku) sami, činíte tak na vlastní zodpovědnost!

I) Záruční doby:

Záruční doby začínají běžet od převzetí věci kupujícím. Má-li koupenou věc uvést do provozu jiný podnikatel než prodávající, začne záruční doba běžet až ode dne uvedení věci do provozu, pokud kupující objednal uvedení do provozu nejpozději do tří týdnů od převzetí věci a řádně a včas poskytl k provedení služby potřebnou součinnost. Na veškeré výrobky společnosti Roth Czech s.r.o. je pro spotřebitele* poskytována základní záruka v délce 2 roky ode dne zakoupení výrobku. Při splnění níže uvedených zvláštních podmínek je pak poskytována rozšířená záruka. Záruční doba se skládá ze zákonné lhůty (2 roky) a případně rozšířené záruční lhůty.

* U vybraných produktů je výrobcem záruka pro kupující, kteří nejsou spotřebitelem, omezena na 6 měsíců a reklamace jsou vyřizovány do 90 dní ode dne uplatnění reklamace. Zákonná práva koncového zákazníka (spotřebitele) tím nejsou nijak dotčena, záruka pro něj platí dle zákona.

II a) Základní záruka - 2 roky:

Nárok na uplatnění záručního plnění (opravy nebo výměny) vadných výrobků na náklady výrobce zaniká v následujících případech:

- pokud není výrobek užíván v souladu s jeho určením
- není-li doložen platný doklad o zakoupení výrobku (zákazník tedy nemá doklad o začátku běhu záruční lhůty)
- při zjištění neodborné montáže
- v případě, že na výrobku byl proveden neoprávněný nebo neodborný zásah majitelem, nebo jinou neoprávněnou osobou
- chybějící nebo nesprávná údržba (viz. „návod k údržbě“)

II b) Rozšířená záruka:

Rozšířenou záruku poskytuje Roth Czech s.r.o., pouze na výrobky produktové řady Roth dle skupin výrobků v níže uvedené tabulce. Nárok na uplatnění záručního plnění (opravy nebo výměny) vadných výrobků na náklady výrobce v rámci rozšířené záruky zaniká :

- nebyl-li originální záruční list vyplněn prodejcem a současně odbornou montážní firmou na přední straně
- nebyla-li montáž výrobku provedena autorizovanou montážní firmou* / odbornou montážní firmou (s živnostenským oprávněním)
- nebyla-li během dvouletého užívání provedena „servisní údržba“ od Roth Czech servis nebo autorizované montážní firmy **

* platí pouze pro wellness výrobky. Seznam autorizovaných montážních firem naleznete na www.roth-czech.cz nebo u prodejců
** podmínky servisní údržby a aktuální sazebník servisních úkonů naleznete na www.roth-czech.cz nebo u prodejců.

II c) Podmínky prodloužené záruky:

V rámci prodloužené záruky, nad rámec 24 měsíců od data koupě, má výrobce výlučné právo volby způsobu řešení reklamace a to buď:

- opravou vady
- výměnou vadných dílů
- finančním plněním v odpovídajícím rozsahu a důležitosti předmětné vady, případně jiným způsobem v návaznosti na vzniklou vadu a její závažnost

Prodloužená záruka nepodléhá povinnostem vyplývajícím z Občanského zákoníku. Prodloužená záruka se řídí reklamačním řádem společnosti Roth Czech s.r.o. Rozhodnutí výrobce o způsobu řešení reklamace je pro zákazníka závazné.

Záruční doba je pro skupiny výrobků následující:

Výrobky produktové řady Roth Czech:	
sprchové kouty, zástěny - HITECH NEO, KINEDOOR, WALK IN, ELEGANT NEO, ELEGANT, AMBIENT, TOWER, EXCLUSIVE, PROXIMA, LIMAYA, LEGA	2+3 roky
akrylátové vany a vany z litého mramoru	10 let
vaničky samonosné	2 roky
vaničky na podezdění	10 let
vaničky z litého mramoru	5 let
ostatní (příslušenství, ...)	2 roky
Výrobky produktové řady PROJECT (dříve SANIPRO):	
komplet sortiment	2 roky

Záruka se nevztahuje na

- mechanické poškození výrobku způsobené dopravou, nesprávnou manipulací nebo nesprávným skladováním výrobku, zaviněné prodejcem, instalatérem nebo uživatelem
- vady a škody vzniklé nesprávnou instalací výrobku (v rozporu s montážním návodem, který je součástí výrobku)
- předčasné opotřebení způsobené nesprávnou instalací
- vady vzniklé v důsledku nesprávného užívání výrobku (viz. „popis a účel použití“)
- chybějící nebo nesprávná údržba (viz. „návod k údržbě“)
- poškození vzniklé z důvodu usazování vodního kamene
- závady vzniklé neoprávněným zásahem, chybným zapojením, živelnou pohromou popř. užitím výrobku v nesprávných nebo extrémních podmínkách (např. saunové místnosti, bazény, atd...)
- u sprchových boxů a sprchových setů nesmí provozní tlak vody přesáhnou hodnotu 3 bary. V opačném případě hrozí nebezpečí poškození vodo-instalačních materiálů použitých na výrobku
- výrobce neuznává žádný požadavek náhrady škody, která byla způsobena kupujícím, přepravcem nebo třetí osobou

Upozornění:

Sedátka a madla v hydromasážních boxech nejsou konstrukčně řešeny pro osoby se sníženou pohyblivostí ve smyslu normy ES 93/42/EHS pro zdravotnické pomůcky. Tato zařízení slouží pro plně mobilní uživatele, jako podpůrný prostředek.

Životnost spotřebního zboží jako jsou těsnící komponenty (PVC těsnění), osvětlení, kartuše, termostaty, ložiskové pojezdy, sprchové hadice, ruční sprchy, může být kratší, než záruční doba daná zákonem.

Všechny součástky, které byly namontované při montáži, si zákazník musí vyměnit sám, např. sprchová hadice, pojezdy dveří.
V případě nedoložení nabývacích dokladů, se veškeré servisní práce účtují zákazníkovi dle platného sazebníku servisních prací Roth Czech. Sazebník naleznete na www.roth-czech.cz

Podmínky servisních prohlídek

Podmínkou pro uplatnění rozšířené záruky u sprchových zástěn je pravidelná servisní údržba přímo od Roth Czech servis nebo autorizované montážní firmy.
Servisní prohlídka musí být provedena minimálně 1× za rok.

SERVISNÍ PROHLÍDKA zahrnuje:

- kontrolu celkového stavu a funkčnosti výrobku
- seřízení / namazání pohyblivých částí výrobku
- kontrolu těsnosti
- v případě zjištění nedostatků vzniklých nesprávnou instalací / chybějící nebo nesprávnou údržbou návrh na odstranění těchto závad (součástí je i cenová nabídka)
- časová náročnost základní servisní prohlídky by neměla přesáhnout 30 minut

SERVISNÍ PROHLÍDKA nezahrnuje:

- úkony delší než 30 / 60 minut
- použité náhradní díly a další montážní materiál nutný pro odstranění závad vzniklých nesprávnou instalací / chybějící nebo nesprávnou údržbou
- čištění usazenin vodního kamene
- cenu čistících prostředků

Aktuální sazebník servisních prohlídek a dalších servisních úkonů naleznete u odborných prodejců nebo na www.roth-czech.cz

TECHNICKÉ SPECIFIKACE

ZPŮSOBY INSTALACE SPRCHOVÝCH ZÁSTĚN

Před instalací sprchového koutu na DLAŽBU je nutné si pečlivě zkontrolovat uvedené rozměry produktů v sekci TECHNICKÉ SPECIFIKACE.

MONTÁŽ NA VANIČKU

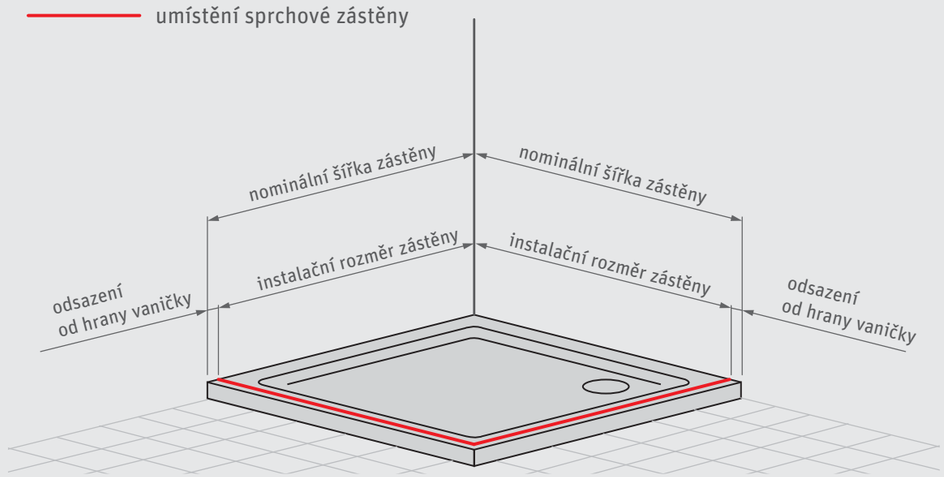

Nominální rozměry sprchových zástěn jsou určeny pro instalaci na vaničku.

Sprchové zástěny ve standardních i atypických rozměrech se vždy montují s odsazením (7 až 25 mm; dle typu) od hrany vaničky.

MONTÁŽ NA DLAŽBU

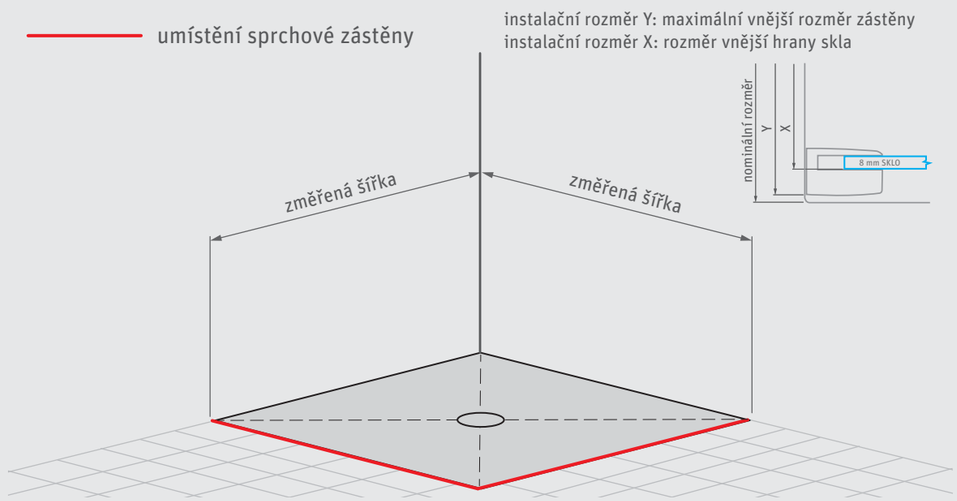

Při instalaci na dlažbu se sprchové zástěny montují bez odsazení.

Hrozí tak, že rozměr sprchové zástěny bude menší než změřená šířka dlažby.

HI PI2 + HI PI2

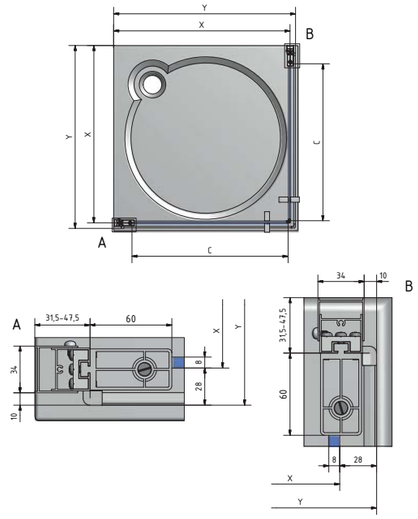

Varianta	Y (mm)	X (mm)	C (mm)
800	782–798	754–770	663
900	882–898	854–870	763
1000	982–998	954–970	863

HI PI2 + HI FXP

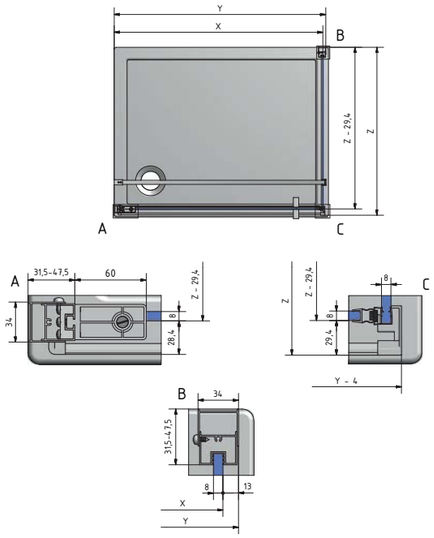

Varianta	X (mm)	Y (mm)	Z (mm)	C (mm)
800	767–783	780–796	777–793	671
900	867–883	880–896	877–893	771
1000	967–983	980–996	977–993	871

HI PI2 + HI SET

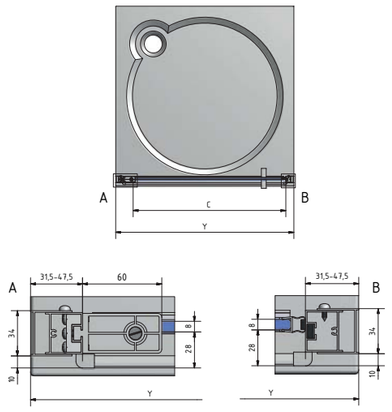

Varianta	Y (mm)	C (mm)
800	783–815	671
900	883–915	771
1000	983–1015	871

HI 2B2

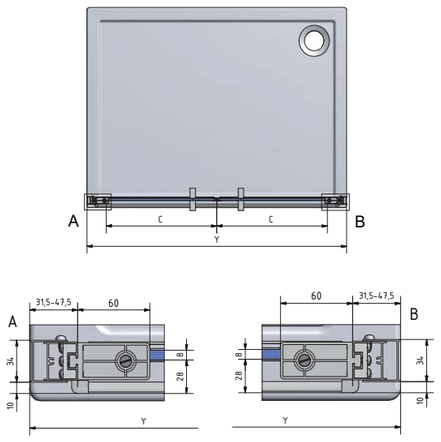

Varianta	Y (mm)	C (mm)
800	783–815	311
900	883–915	361
1000	983–1015	411
1200	1183–1215	511

Kinedoor Line

KID2

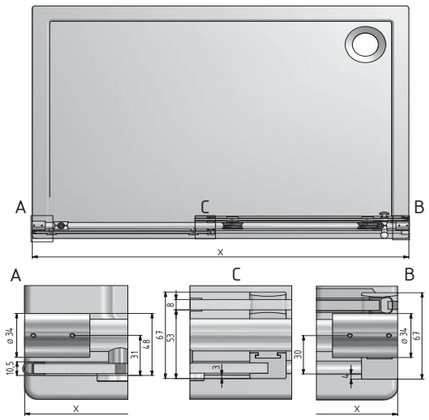

Varianta	X (mm)
1300	1150–1310
1500	1300–1510
1800	1500–1810
2000	1800–2010

KID2 + KIB

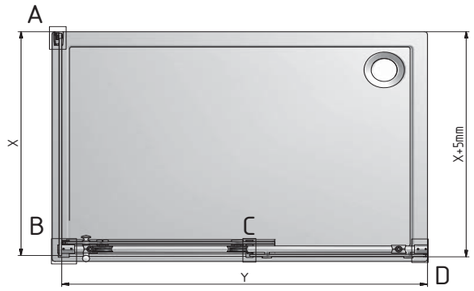

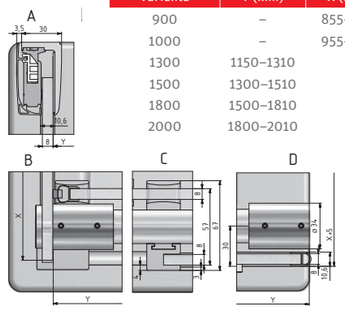

Varianta	Y (mm)	X (mm)
900	–	855–880
1000	–	955–980
1300	1150–1310	–
1500	1300–1510	–
1800	1500–1810	–
2000	1800–2010	–

KIB + KID2 + KIB

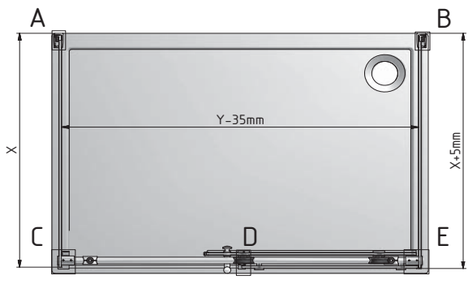

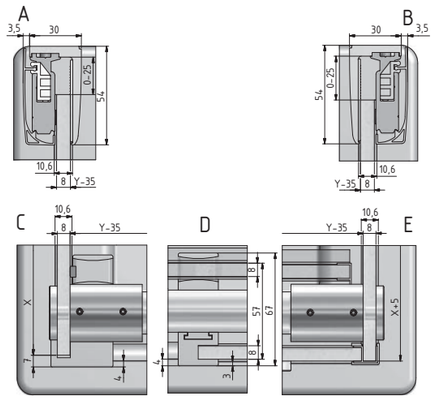

Varianta	Y (mm)	X (mm)
900	–	855–880
1000	–	955–980
1300	1150–1310	–
1500	1300–1510	–
1800	1500–1810	–
2000	1800–2010	–

Elegant Neo Line

GR2N

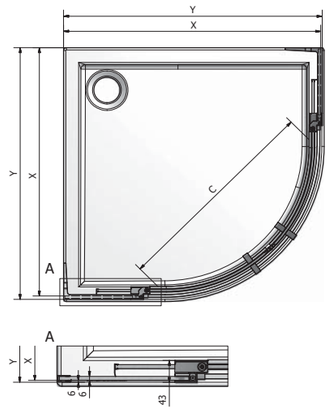

Varianta	X (mm)	Y (mm)	C (mm)
900–1000	885–985	879–979	710–900
1000–1100	985–1085	979–1079	860–1050

GDO1N + GDO1N

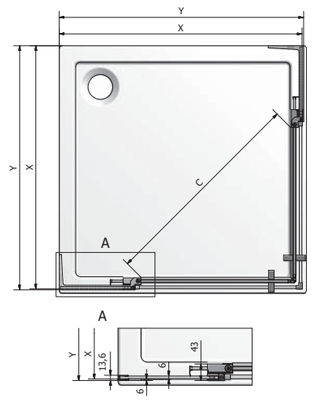

Varianta	X (mm)	Y (mm)	C (mm)
700–800	679–779	685–785	510–650
800–900	779–879	785–885	650–790
900–1000	879–979	885–985	790–930
1000–1100	979–1079	985–1085	930–1070
1100–1200	1079–1179	1085–1185	1070–1210

GDO1N + GBN

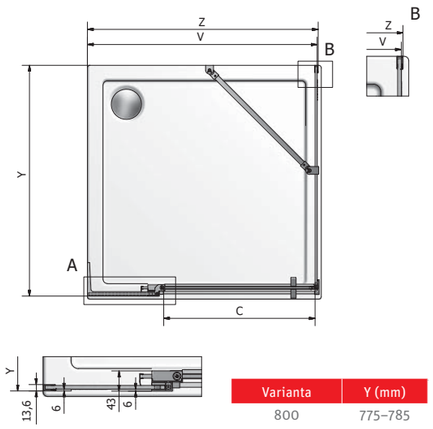

Varianta	Y (mm)
800	775–785
900	875–885
1000	975–985

Varianta	V (mm)	Z (mm)	C (mm)
700–800	685–785	691–791	380–480
800–900	785–885	791–891	480–580
900–1000	885–985	891–991	580–680
1000–1100	985–1085	991–1091	680–780
1100–1200	1085–1185	1091–1191	780–880

GDO1N + GZN

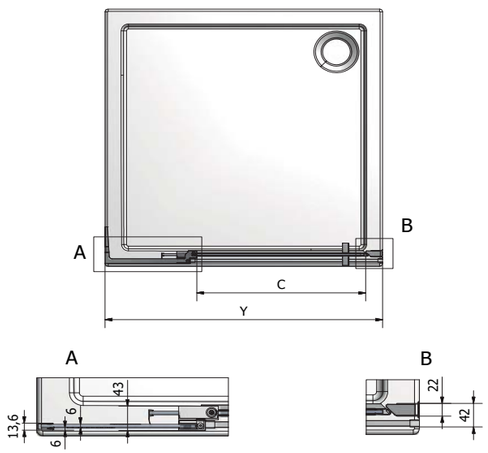

Varianta	Y (mm)	C (mm)
700–800	685–825	340–460
800–900	785–925	440–560
900–1000	885–1025	540–660
1000–1100	985–1125	640–760
1100–1200	1085–1225	740–860

Elegant Neo Line

BI PF2 + BI FXP

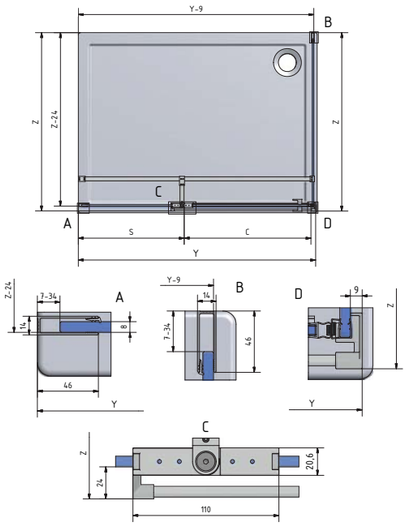

Varianta	Y (mm)	Z (mm)	S (mm)	C (mm)
800	782–807	772–797	272–297	487
900	882–907	872–897	272–297	587
1000	982–1007	972–997	372–397	587
1200	1182–1207	–	522–547	637

BI PF2 + BI SET

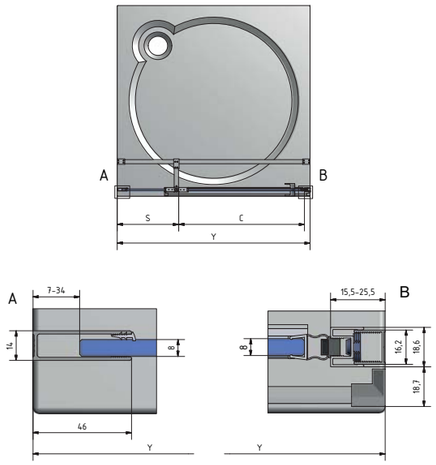

Varianta	Y (mm)	S (mm)	C (mm)
800	775–810	272–297	487
900	875–910	272–297	587
1000	975–1010	372–397	587
1200	1175–1210	522–547	637

Elegant Line

GR2

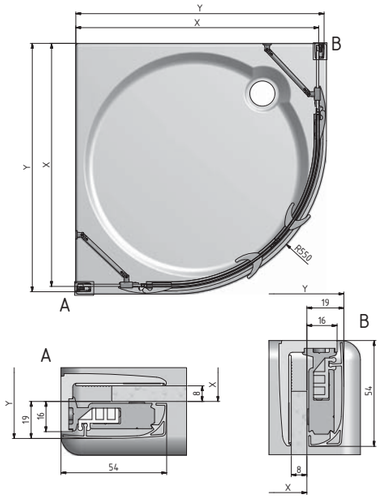

Varianta	Y (mm)	X (mm)
800	775–795	755–775
900	875–895	855–875
1000	975–995	955–975

GDOL1 + GDOL1

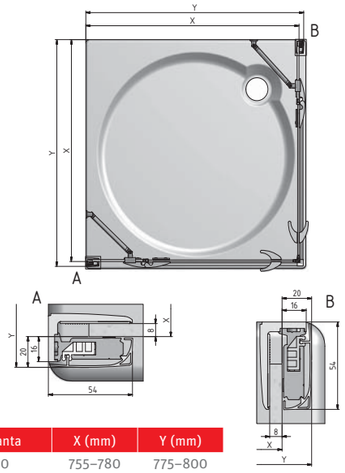

Varianta	X (mm)	Y (mm)
800	755–780	775–800
900	855–880	875–900
1000	955–980	975–1000
1100	1055–1080	1075–1100
1200	1155–1180	1175–1200
1300	1255–1280	1275–1300
1400	1355–1380	1375–1400
1500	1455–1480	1475–1500

GDOL1 + GBP

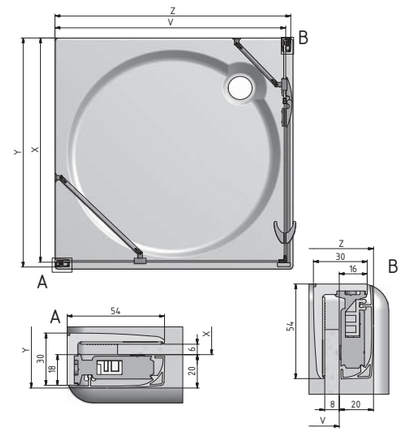

Varianta	X (mm)	Y (mm)	X (mm)	Z (mm)
800	755–780	775–800	755–780	775–800
900	855–880	875–900	855–880	875–900
1000	955–980	975–1000	955–980	975–1000
1100	1055–1080	1075–1100	1055–1080	1075–1100
1200	1155–1180	1175–1200	1155–1180	1175–1200
1300	1255–1280	1275–1300	1255–1280	1275–1300
1400	1355–1380	1375–1400	1355–1380	1375–1400
1500	1455–1480	1475–1500	–	–

GDNL1, GDNP1

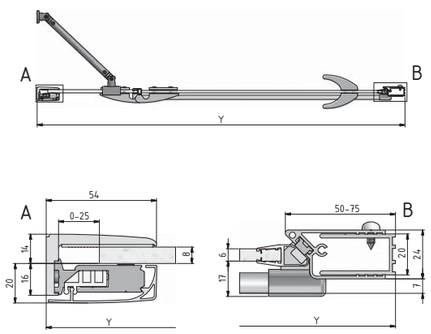

Varianta	Y (mm)
800	780–820
900	880–920
1000	980–1020
1100	1080–1120
1200	1180–1220
1300	1280–1320
1400	1380–1420
1500	1480–1520

Elegant Line

GDN2

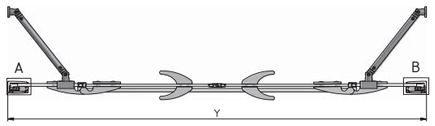

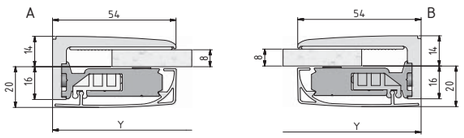

Varianta	Y (mm)
1100	1060–1110
1200	1160–1210
1300	1260–1310
1400	1360–1410
1500	1460–1510

GDN2 + UB

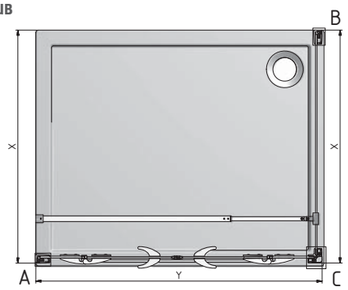

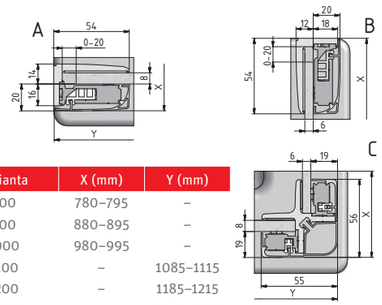

Varianta	X (mm)	Y (mm)
800	780–795	–
900	880–895	–
1000	980–995	–
1100	–	1085–1115
1200	–	1185–1215
1300	–	1285–1315
1400	–	1385–1415
1500	–	1485–1515

UB + GDN2 + UB

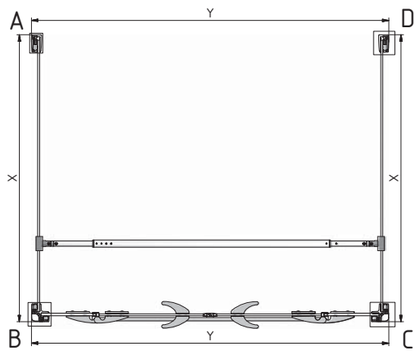

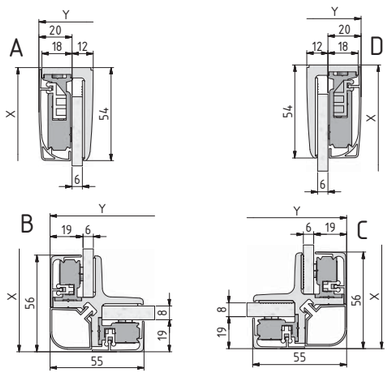

Varianta	X (mm)	Y (mm)
800	780–795	–
900	880–895	–
1000	980–995	–
1100	–	1108–1130
1200	–	1208–1230
1300	–	1308–1330
1400	–	1408–1430
1500	–	1508–1530

Tower Line

TR1

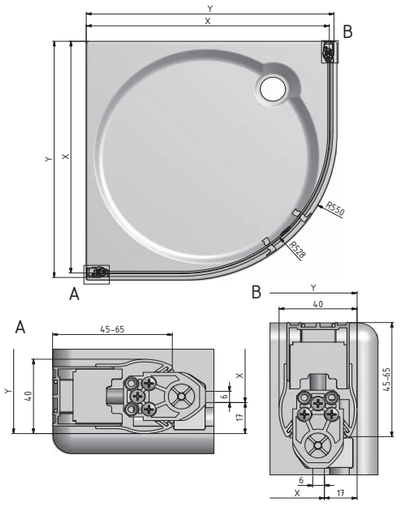

Varianta	X (mm)	Y (mm)
900	850–870	867–887
1000	950–970	967–987

TR2

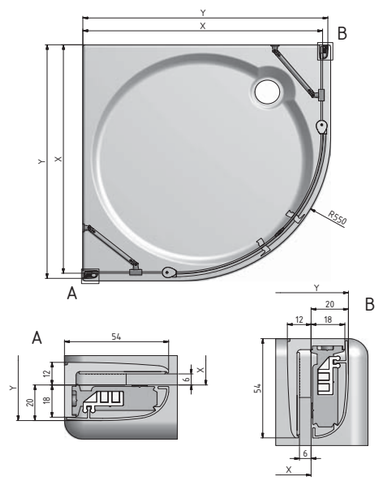

Varianta	X (mm)	Y (mm)
800	750–770	770–790
900	850–870	870–890
1000	950–970	970–990

TR2 light

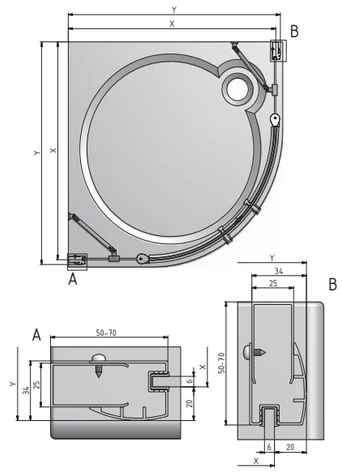

Varianta	X (mm)	Y (mm)
900	850–870	870–890

TZNL1, TZNP1

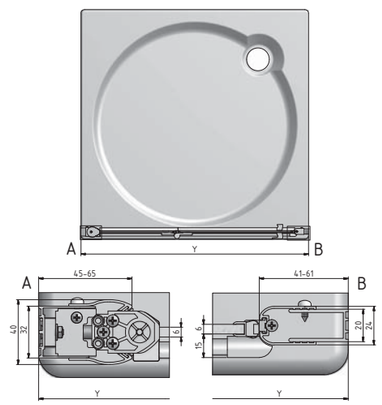

Varianta	Y (mm)
800	775–810
900	875–910
1000	975–1010
1100	1075–1110
1200	1175–1210

TD01 + TD01

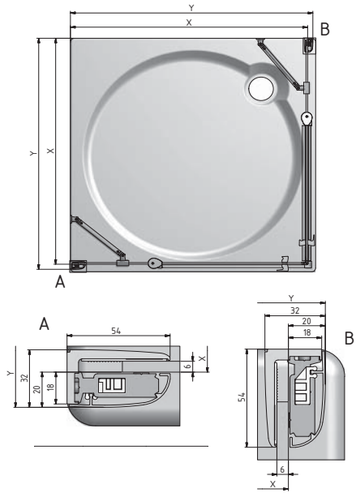

Varianta	X (mm)	Y (mm)
800	750–770	770–790
900	850–870	870–890
1000	950–970	970–990
1100	1050–1070	1070–1090
1200	1150–1170	1170–1190

TD01 + TB

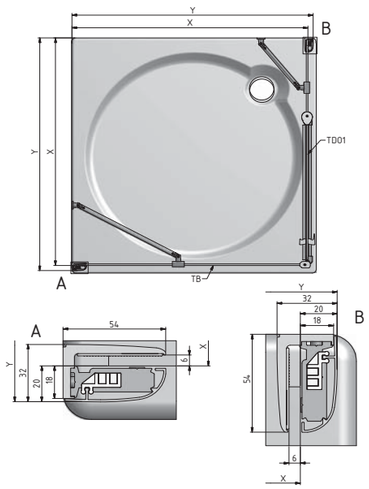

Varianta	X (mm)	Y (mm)
700	655–670	675–690
750	705–720	725–740
800	755–770	775–790
900	855–870	875–890
1000	955–970	975–990

TCO1 + TCO1

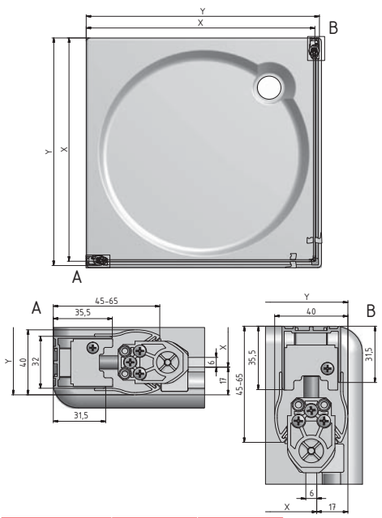

Varianta	X (mm)	Y (mm)
800	755–775	772–792
900	855–875	872–892
1000	955–975	972–992
1100	1055–1075	1072–1092
1200	1155–1175	1172–1192

TCO1 + TB

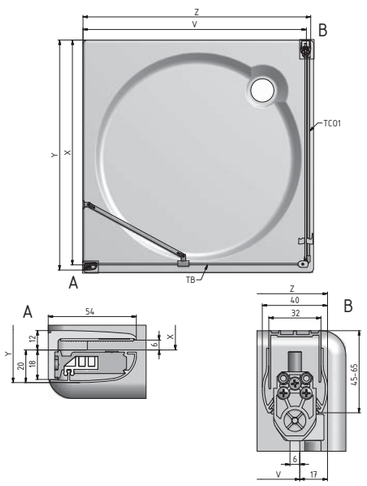

Varianta	X (mm)	Y (mm)	V (mm)	Z (mm)
700	–	–	650–670	667–687
750	–	–	700–720	717–737
800	765–780	785–800	750–770	767–787
900	865–880	885–900	850–870	867–887
1000	965–980	985–1000	950–970	967–987

TCO1 + TBD

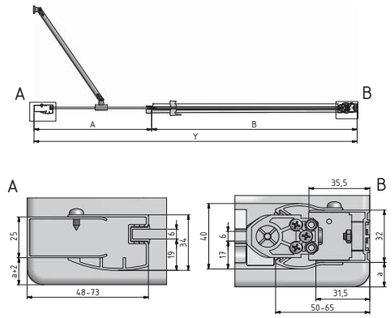

TBD	A (mm)
240	212–237
440	412–437
640	612–637
740	712–737

TCO1	B (mm)
800	756–771
900	856–871
1000	956–971
1100	1056–1071
1200	1156–1171

Y	TCO1/800	TCO1/900	TCO1/1000	TCO1/1100	TCO1/1200
TBD/240	968–1008	1068–1108	1168–1208	1268–1308	1368–1408
TBD/440	1168–1208	1268–1308	1368–1408	1468–1508	1568–1608
TBD/640	1368–1408	1468–1508	1568–1608	1668–1708	1768–1808
TBD/740	1468–1508	1568–1608	1668–1708	1768–1808	1868–1908

TD01 + TBD

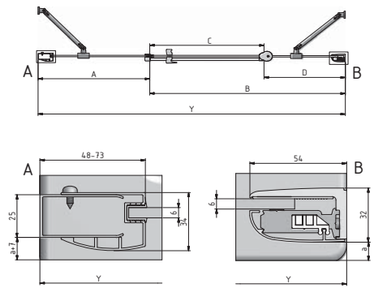

TBD	A (mm)
240	212–237
440	412–437
640	612–637
740	712–737

TD01	B (mm)	C (mm)	D (mm)
800	743–768	442	298–323
900	843–868	542	298–323
1000	943–968	642	298–323
1100	1043–1068	642	398–423
1200	1143–1168	742	398–423

Y	TD01/800	TD01/900	TD01/1000	TD01/1100	TD01/1200
TBD/240	955–1005	1055–1105	1155–1205	1255–1305	1355–1405
TBD/440	1155–1205	1255–1305	1355–1405	1455–1505	1555–1605
TBD/640	1355–1405	1455–1505	1555–1605	1655–1705	1755–1805
TBD/740	1455–1505	1555–1605	1655–1705	1755–1805	1855–1905

TDN1

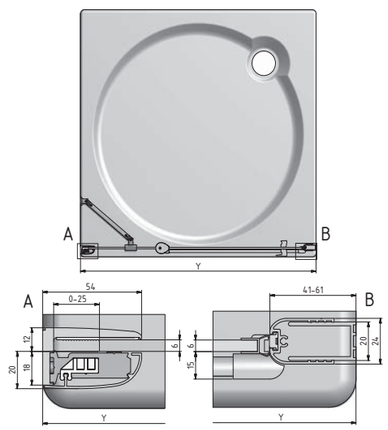

Varianta	Y (mm)
800	775–810
900	875–910
1000	975–1010
1100	1075–1110
1200	1175–1210

TCN1

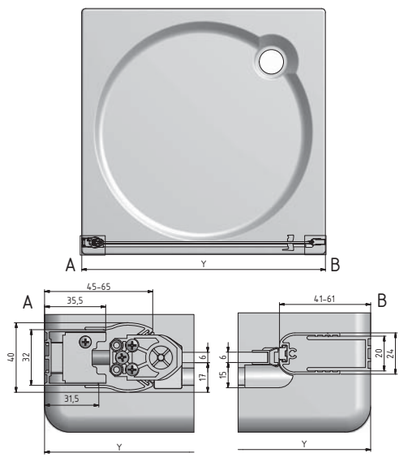

Varianta	Y (mm)
800	775–810
900	875–910
1000	975–1010

TCN2

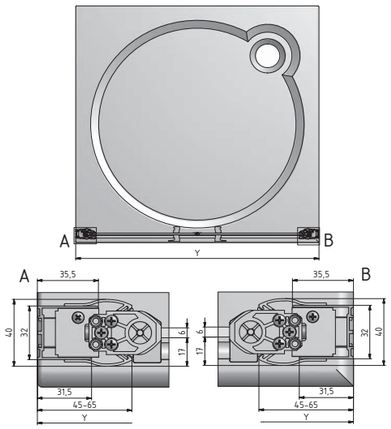

Varianta	Y (mm)
800	785–820
900	885–920
1000	985–1020
1100	1085–1120
1200	1185–1220

TCN2 + TCB

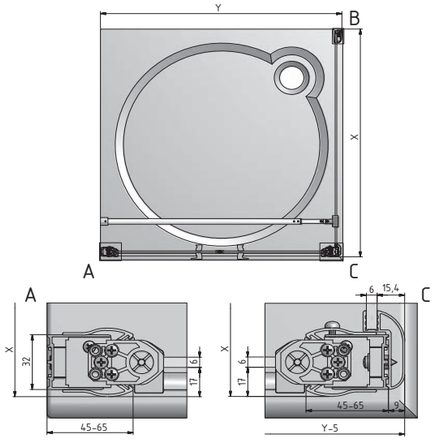

Varianta	X (mm)	Y (mm)
800	775–800	795–835
900	875–900	895–935
1000	975–1000	995–1035
1100	–	1095–1135
1200	–	1195–1235

TZO1L + TZO1P

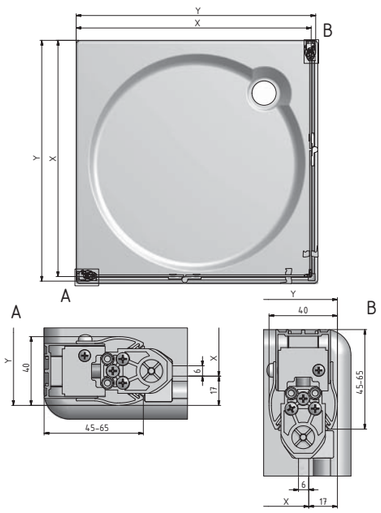

Varianta	X (mm)	Y (mm)
800	755–775	775–795
900	855–875	875–895
1000	955–975	975–995
1100	1055–1075	1075–1095
1200	1155–1175	1175–1195

TZO1 + TB

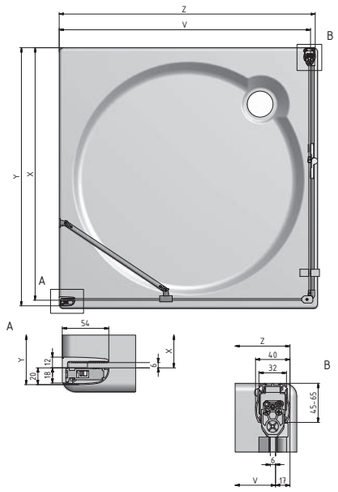

Varianta	X (mm)	Y (mm)	V (mm)	Z (mm)
700	–	–	650–670	667–687
750	–	–	700–720	717–737
800	770–795	790–815	750–770	767–787
900	870–895	890–915	850–870	867–887
1000	970–995	990–1015	950–970	967–987
1100	1070–1095	1090–1115	1050–1070	1067–1087
1200	1170–1195	1190–1215	1150–1170	1167–1187

TDN2

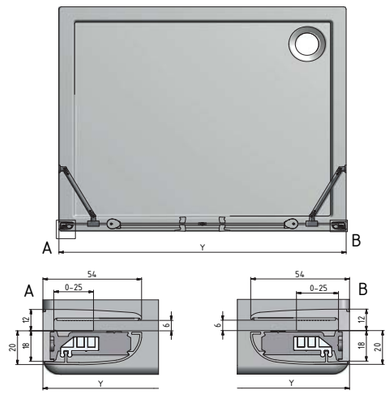

TDN2	X (mm)
800	1060–1110
900	1160–1210
1000	1260–1310
1100	1360–1410
1200	1460–1510

TDN2 + UB

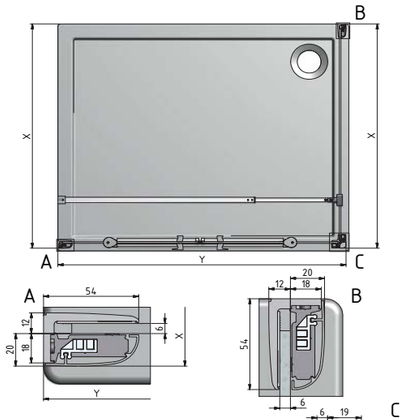

Varianta	X (mm)	Y (mm)
800	780–795	–
900	880–895	–
1000	980–995	–
1200	–	1080–1110
1300	–	1180–1210
1400	–	1380–1410
1500	–	1480–1510

UB + TDN2 + UB

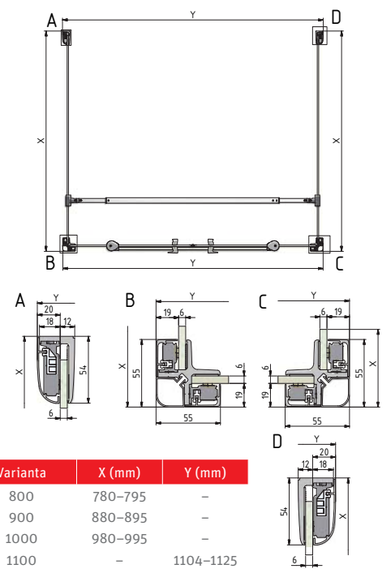

Varianta	X (mm)	Y (mm)
800	780–795	–
900	880–895	–
1000	980–995	–
1100	–	1104–1125
1200	–	1204–1225
1300	–	1304–1325
1400	–	1404–1425
1500	–	1504–1525

TCW1

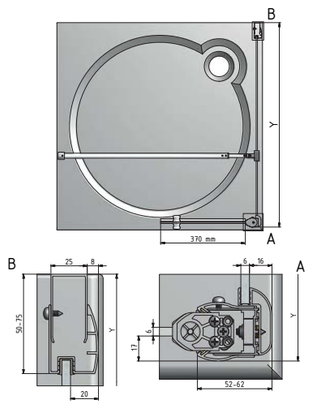

Varianta	Y (mm)
800	770–795
900	870–895
1000	970–995
1200	1170–1195
1400	1370–1395

TBS

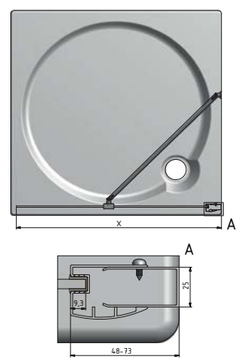

Varianta	X (mm)
800	767–792
900	867–892
1000	967–992

Ambient Line

AMR2N

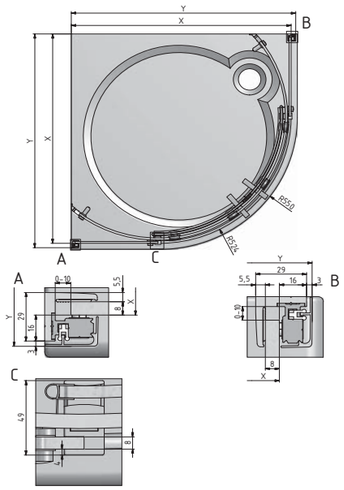

Varianta	X (mm)	Y (mm)
900	866–876	885–895
1000	966–976	985–995

AMD2

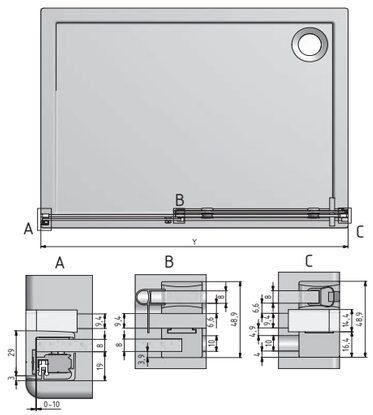

Varianta	Y (mm)
1200	1100–1200
1300	1200–1300
1400	1300–1400
1500	1400–1500
1600	1500–1600
1700	1600–1700
1800	1700–1800

AMD2 + AMB

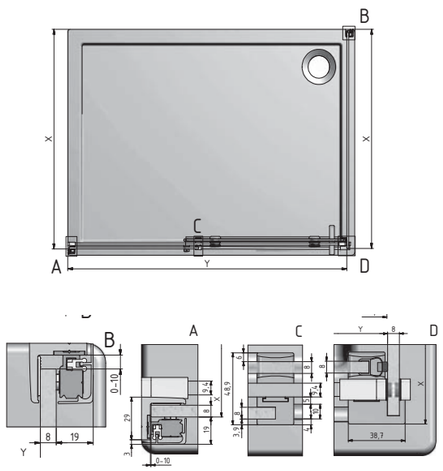

Varianta	X (mm)	Y (mm)
800	766–776	–
900	866–876	–
1200	–	1100–1200
1300	–	1200–1300
1400	–	1300–1400
1500	–	1400–1500

AMB + AMD2 + AMB

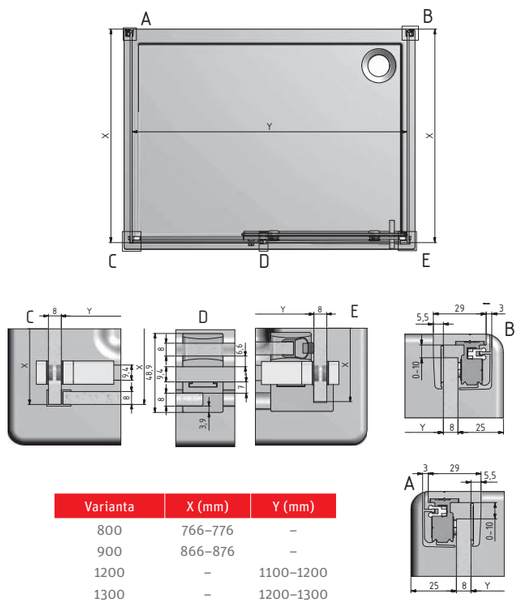

Varianta	X (mm)	Y (mm)
800	766–776	–
900	866–876	–
1200	–	1100–1200
1300	–	1200–1300
1400	–	1300–1400
1500	–	1400–1500

Exclusive Line

ECR2N

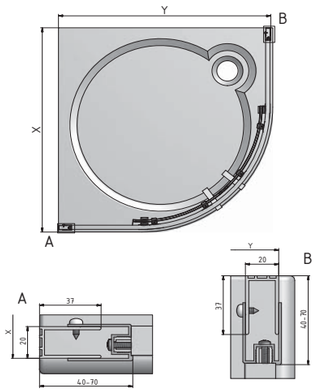

Varianta	X (mm)	Y (mm)
900	875–900	875–900
1000	975–1000	975–1000

ECS2L + ECS2P

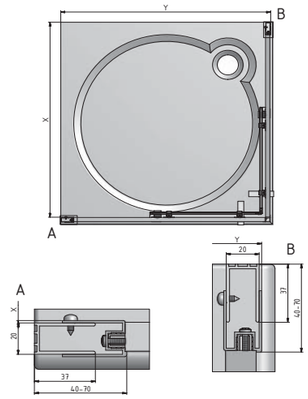

Varianta	X (mm)	Y (mm)
800	775–800	752–777
900	875–900	852–877
1000	975–1000	952–977
1100	1075–1100	1052–1077
1200	1175–1200	1152–1177

ECDO1N

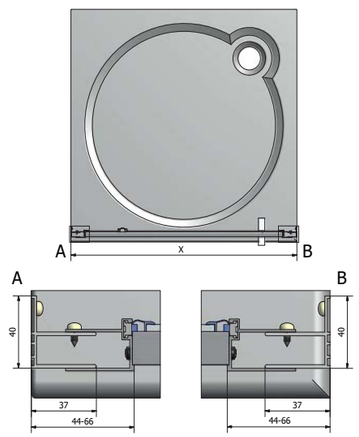

Varianta	X (mm)
800	775–815
900	875–915
1000	975–1015
1100	1075–1115

ECDO1N + ECDBN

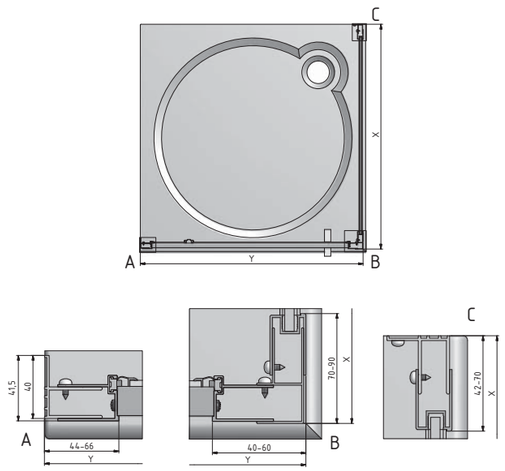

Varianta	X (mm)	Y (mm)
800	775–815	770–810
900	875–915	870–910
1000	975–1015	970–1010
1100	–	1070–1110

ECD2 + ECDBN

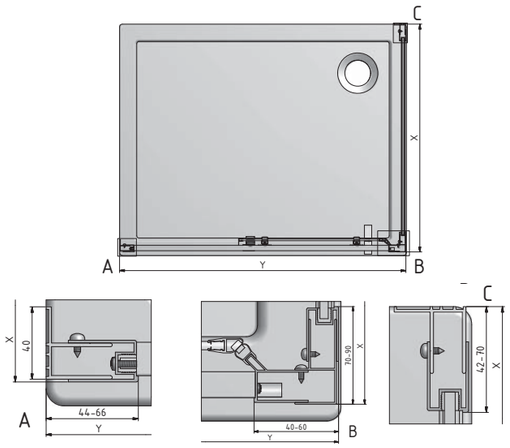

Varianta	X (mm)	Y (mm)
800	775–815	–
900	875–915	–
1000	975–1015	–
1200	–	1170–1210
1300	–	1270–1310
1400	–	1370–1410
1500	–	1470–1510

ECD2

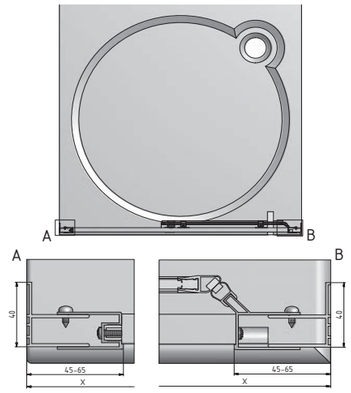

Varianta	X (mm)
1200	1170–1215
1300	1270–1315
1400	1370–1415
1500	1470–1515

PXR2N

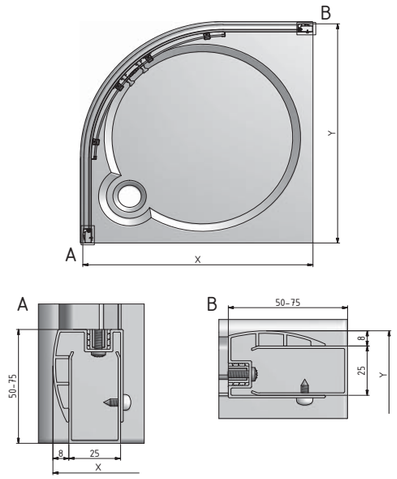

Varianta	X (mm)	Y (mm)
800	780–805	780–805
900	880–905	880–905
1000	980–1005	980–1005

PXS2L + PXS2P

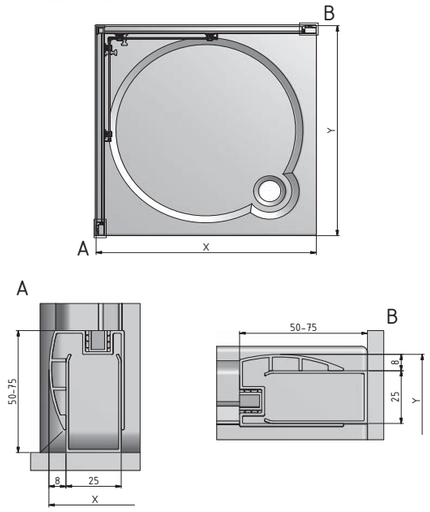

Varianta	X (mm)	Y (mm)
800×800	786–810	786–810
900×900	886–910	886–910
1000×1000	986–1010	986–1010

PXDO1N / PXDO1N + PXBN

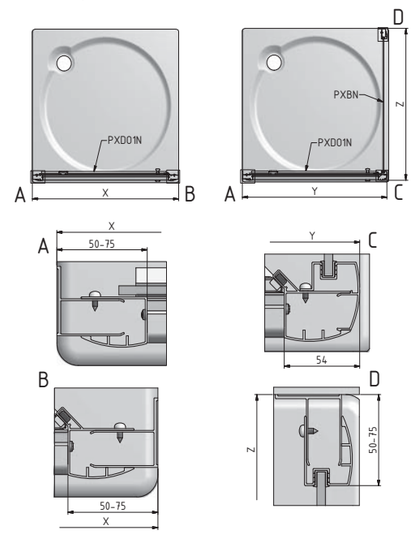

Varianta	X (mm)	Y (mm)
800	772–822	775–800
900	872–922	875–900
1000	972–1022	975–1000
1100	1072–1122	1075–1100

Varianta	Z (mm)
700	680–705
800	780–805
900	880–905
1000	980–1005

PXD2N / PXD2N + PXBN

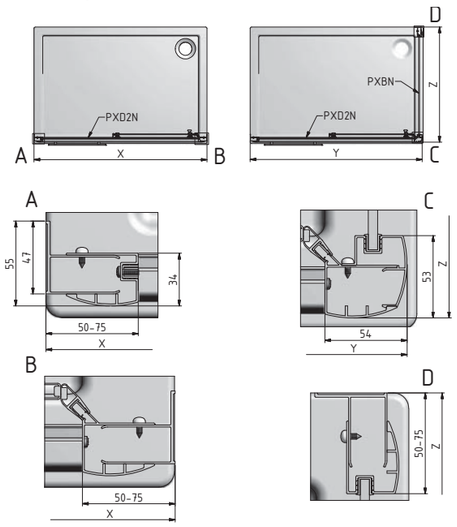

Varianta	X (mm)	Y (mm)
1100	1080–1130	1085–1110
1200	1180–1230	1185–1210
1300	1280–1330	1285–1310
1400	1380–1430	1385–1410
1500	1480–1530	1485–1510
1600	1580–1630	1585–1610

Varianta	Z (mm)
700	680–705
800	780–805
900	880–905
1000	980–1005

Limaya Line

LYE4 + LYE4

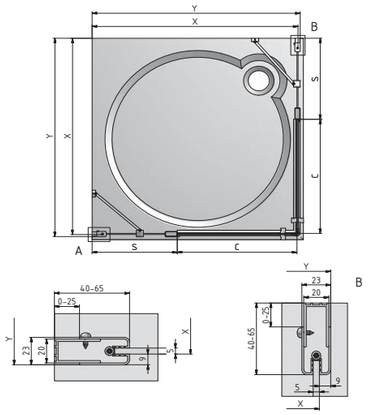

Varianta	X (mm)	Y (mm)	S (mm)	C (mm)
800	758–783	767–792	243–268	510
900	858–883	867–892	343–368	510
1000	958–983	967–992	343–368	610
1100	1058–1083	1067–1092	443–468	610
1200	1158–1183	1167–1192	443–468	710

LYE4 + LYSW1S

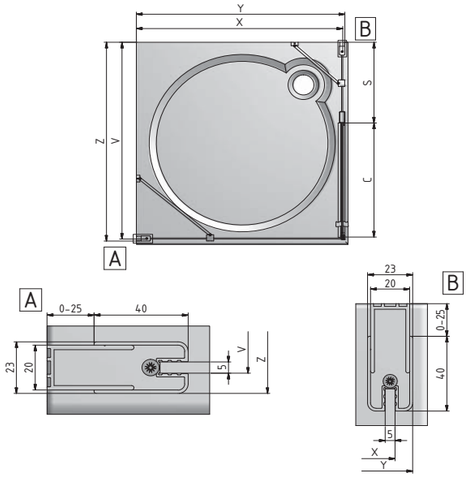

Varianta	X (mm)	Y (mm)	V (mm)	Z (mm)	S (mm)	C (mm)
800	758–783	767–792	761–786	770–795	243–268	510
900	858–883	867–892	861–886	870–895	343–368	510
1000	958–983	967–992	961–986	970–995	343–368	610
1100	–	–	1061–1086	1070–1095	443–468	610
1200	–	–	1161–1186	1170–1195	443–468	710

LYE4 + LZ

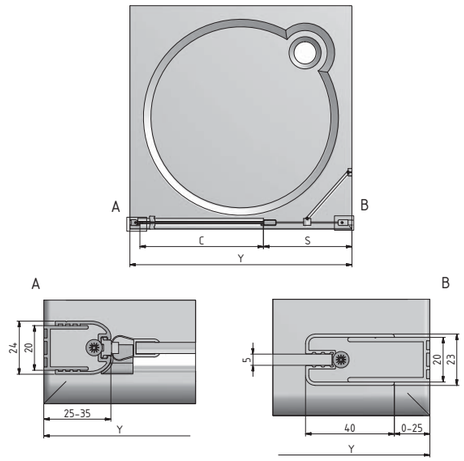

Varianta	Y (mm)	C (mm)	S (mm)
800	780–815	510	243–268
900	880–915	510	343–368
1000	980–1015	610	343–368
1100	1080–1115	610	443–468
1200	1180–1215	710	443–468

LYE2 + LZ

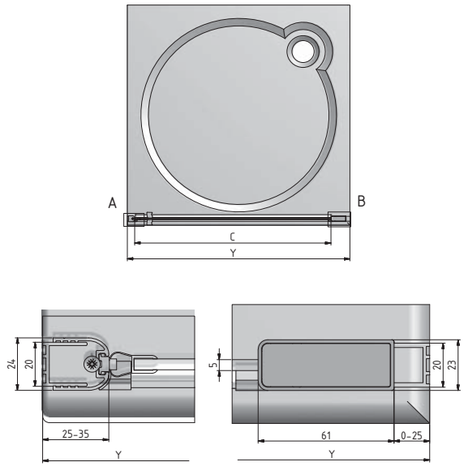

Varianta	X (mm)	C (mm)
800	780–815	690
900	880–915	790
1000	980–1015	890

LYE2 + LYE2

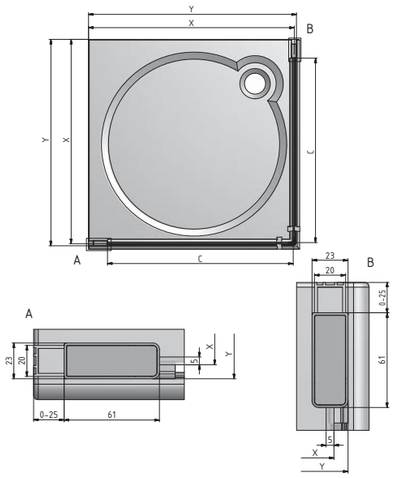

Varianta	X (mm)	Y (mm)	C (mm)
800	758–783	767–792	690
900	858–883	867–892	790
1000	958–983	967–992	890

LYE2 + LYSW1S

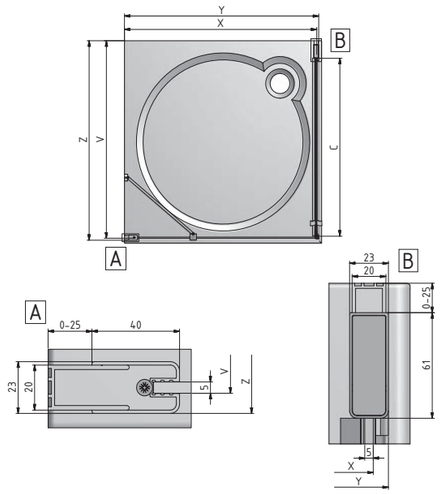

Varianta	X (mm)	Y (mm)	V (mm)	Z (mm)	C (mm)
800	758–783	767–792	761–786	770–795	690
900	858–883	867–892	861–886	870–895	790
1000	958–983	967–992	961–986	970–995	890

LYR4

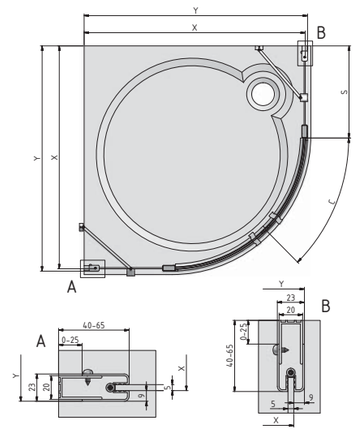

Varianta	X (mm)	Y (mm)	S (mm)	C (mm)
800	758–783	767–792	243–268	395
900	858–883	867–892	343–368	395
1000	958–983	967–992	443–468	395

LYP2

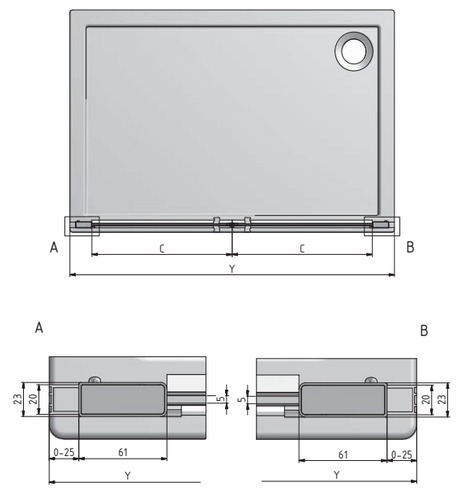

Varianta	Y (mm)	C (mm)
800	760–810	320
900	860–910	375
1000	960–1010	425
1100	1060–1110	475
1200	1160–1210	525

LLR2

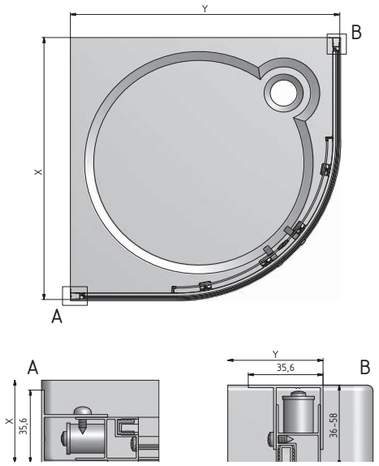

Varianta	X (mm)	Y (mm)
800	776–798	776–798
900	876–898	876–898

LLDO1

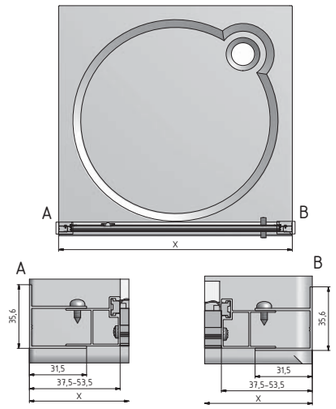

Varianta	X (mm)
700	675–707
800	775–807
900	875–907
1000	975–1007

LLD2 + LLB

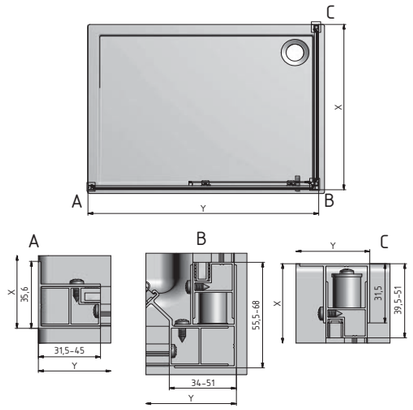

Varianta	X (mm)	Y (mm)
700	679–705	–
750	729–765	–
800	779–805	–
900	879–905	–
1000	979–1005	970–1005
1200	–	1170–1205
1400	–	1370–1405
1600	–	1570–1605

LLD2

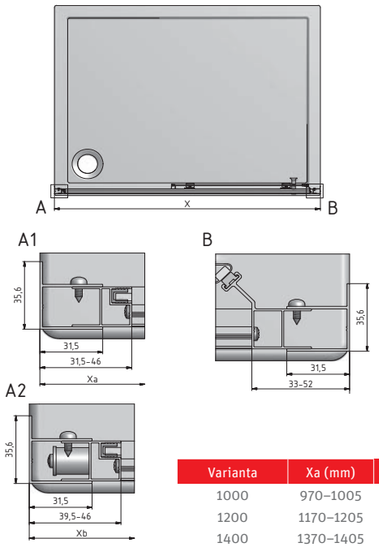

Varianta	Xa (mm)	Xb (mm)
1000	970–1005	978–1005
1200	1170–1205	1178–1205
1400	1370–1405	1378–1405
1600	1570–1605	1578–1605
1700	1670–1705	1678–1705
1800	1770–1805	1778–1805

LLDO2

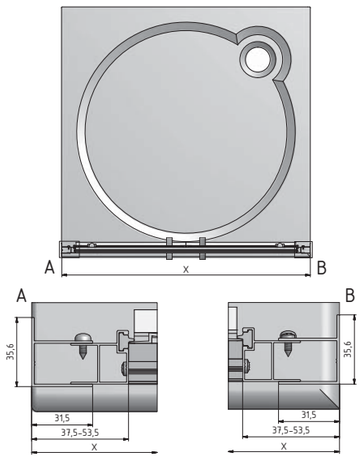

Varianta	X (mm)
700	672–704
800	772–804
900	872–904
1000	972–1004

LLDO1 + LLB, LLDO2 + LLB

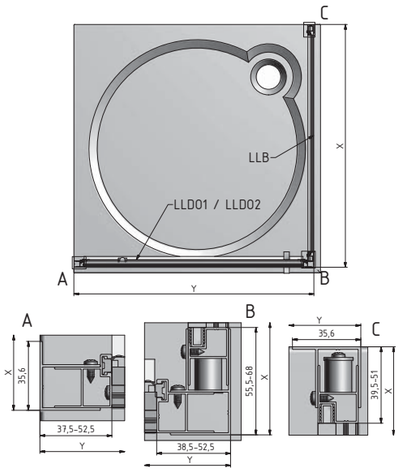

Varianta	X (mm)	Y (mm)
700	679–705	675–705
750	729–755	–
800	779–805	775–805
900	879–905	875–905
1000	979–1005	975–1005

LLS2 - smont

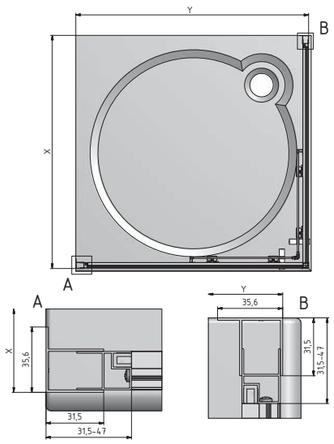

Varianta	X (mm)	Y (mm)
800x800	775–790	775–790
900x900	875–890	875–890

LLS2 - nesmont

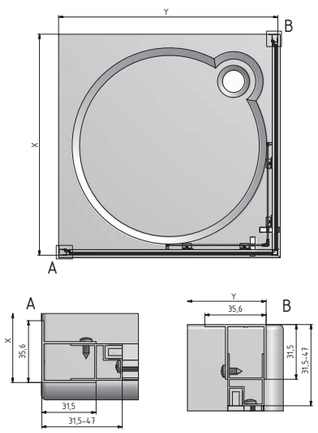

Varianta	X (mm)	Y (mm)
1000×800 (800×1000)	975–990 (775–790)	775–790 (975–990)
1200×800 (800×1200)	1175–1190 (775–790)	775–790 (1175–1190)
1200×900 (900×1200)	1175–1190 (875–890)	875–890 (1175–1190)

LLD4

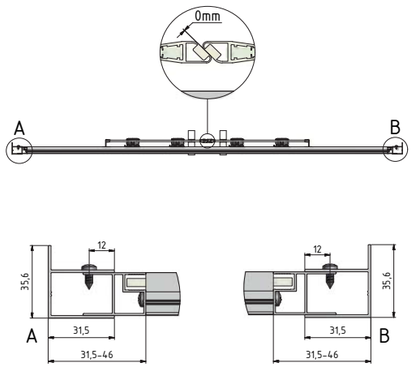

Varianta	X (mm)
1100	1080–1110
1200	1180–1210
1300	1280–1310
1400	1380–1410
1500	1480–1510
1600	1580–1610

PD3N + LLBD

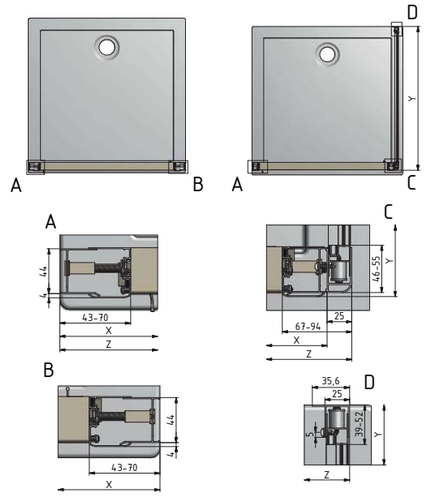

Varianta	X (mm)
800	750–805
900	850–905
1000	950–1005

Varianta	Z (mm)	Y (mm)
700	–	675–695
750	–	725–745
800	775–830	775–795
900	875–930	875–895
1000	975–1030	975–995

Roth energetické a sanitární systémy

Výroba
> solární systémy
> tepelná čerpadla
> solární systémy tepelných čerpadel

Akumulace
Akumulační systémy pro
> pitnou a topnou vodu
> kapalná paliva
> dešťové a odpadní vody

Využití
> plošné vytápění a chlazení
> trubkové instalační systémy
> sprchové systémy

Roth Czech s.r.o.
Třebařov 160
569 33 Czech Republic
tel.: +420 461 324 301
e-mail: objednavky@roth-czech.cz
www.roth-czech.cz

Technický ktalog je platný od 1. 9. 2020. Ceny jsou uvedeny bez DPH. Vydání č. 02/2020. Změny vyhrazeny.